ПОТВРДА О ПРЕУЗИМАЊУ КОНКУРСНЕ ДОКУМЕНТАЦИЈЕ

за јавну набавку број О/3-2014

Реконструкција и доградња ОШ „Бранко Миљковић” у Нишу

Потврђујем да сам у име понуђача

Назив понуђача: _____

Адреса понуђача: _____бр. ___

Место: _____

Контакт особа: _____

Контакт телефон: _____ факс: _____

E mail: _____

преузео Конкурсну документацију за јавну набавку: Реконструкција и доградња ОШ „Бранко Миљковић” у Нишу

Потврду о преузимању Конкурсне документације скенирати и доставити Наручиоцу на e-mail tamara.djuricic@mrrls.gov.rs

ДАТУМ: _____

ПОТПИС: _____

М.П.

МИНИСТАРСТВО РЕГИОНАЛНОГ РАЗВОЈА И ЛОКАЛНЕ САМОУПРАВЕ
Београд, Влајковићева бр. 10

ОТВОРЕНИ ПОСТУПАК

ЈАВНА НАБАВКА БРОЈ О/3-2014

Реконструкција и доградња ОШ „Бранко Миљковић” у Нишу

	Датум и време:
Крајњи рок за достављање понуда:	24. април 2014. године до 10,00 сати
Јавно отварање понуда:	24. април 2014. године у 11,00 сати

Април, 2014. године

КОНКУРСНА ДОКУМЕНТАЦИЈА

у отвореном поступку за јавну набавку број О/3-2014

Реконструкција и доградња ОШ „Бранко Миљковић” у Нишу

Конкурсна документација садржи:

Поглавље	Назив поглавља
1	Општи подаци о јавној набавци
2	Подаци о предмету јавне набавке
3	Упутство понуђачима како да сачине понуду
4	Образац понуде
5	Услови за учешће и упутство како се доказује испуњеност тих услова
6	Модел уговора
7	Образац трошкова припреме понуде
8	Изјава о независној понуди
9	Техничке карактеристике (спецификација)

1 ОПШТИ ПОДАЦИ О ЈАВНОЈ НАБАВЦИ

1.1 ПОДАЦИ О НАРУЧИОЦУ

Наручилац је Република Србија - Министарство регионалног развоја и локалне самоуправе, Београд, Ул. Влајковићева бр. 10.
Интернет адреса Наручиоца: www.mrrls.gov.rs

1.2 ВРСТА ПОСТУПКА ЈАВНЕ НАБАВКЕ

Предметна јавна набавка се спроводи у отвореном поступку, у складу са Законом и подзаконским актима којима се уређују јавне набавке.

1.3 ПРЕДМЕТ ЈАВНЕ НАБАВКЕ

Предмет јавне набавке број О/3-2014 је набавка радова.

1.4 ЦИЉ ПОСТУПКА

Поступак јавне набавке се спроводи ради закључења уговора о јавној набавци.

1.5 КОНТАКТ

Информације у вези са јавном набавком О/3-2014, могу се добити сваког радног дана у периоду од 9-16 часова на телефон 011/333-4189, контакт особа је Тамара Ђуричић, tamara.djuricic@mrrls.gov.rs

2 ПОДАЦИ О ПРЕДМЕТУ ЈАВНЕ НАБАВКЕ

2.1 ОПИС ПРЕДМЕТА НАБАВКЕ, НАЗИВ И ОЗНАКА ИЗ ОПШТЕГ РЕЧНИКА НАБАВКЕ

Предмет јавне набавке број О/3-2014 је реконструкција и доградња ОШ „Бранко Миљковић” у Нишу.
Назив и ознака из општег речника набавке: IA13 – Реконструкција, 45262800 – Радови на доградњи зграда, 45454000 – Радови на реконструкцији.

3 УПУТСТВО ПОНУЂАЧИМА КАКО ДА САЧИНЕ ПОНУДУ

3.1 ПОДАЦИ О ЈЕЗИКУ НА КОМЕ ПОНУДА МОРА БИТИ САСТАВЉЕНА

Понуда и докази који се подносе уз понуду морају бити састављени на српском језику.
Поступак се води на српском језику.

3.2 НАЧИН НА КОЈИ ПОНУДА МОРА ДА БУДЕ САЧИЊЕНА

Понуде се припремају у складу са позивом за подношење понуда објављеним на Порталу јавних набавки од 1. априла 2014. године и интернет сајту Наручиоца, у складу са Конкурсном документацијом.

Конкурсна документација се преузима преко Портала јавних набавки и интернет сајта Наручиоца www.mrrls.gov.rs, закључно са истеком рока за подношење понуда.

Понуде се подносе у затвореној коверти са назнаком - Понуда за ЈАВНУ НАБАВКУ БРОЈ: О/3-2014 – Реконструкција и доградња ОШ „Бранко Миљковић" у Нишу (НЕ ОТВАРАТИ).

Понуђач је дужан да на полеђини коверте или на кутији наведе назив и адресу понуђача, телефон и контакт особу. У случају да понуду подноси група понуђача, на коверти је потребно назначити да се ради о групи понуђача и навести називе и адресу свих учесника у заједничкој понуди.

Понуде се достављају путем поште или лично сваког радног дана 09,00 -16,00 часова, на адресу Наручиоца – Министарство регионалног развоја и локалне самоуправе, Београд, Ул. Влајковићева бр. 10.

Уколико крајњи рок падне у нерадни дан, крајњи рок за достављање понуда се помера на први наредни радни дан и то до 10.00 часова.

Крајњи рок за достављање понуда је 24. април 2014. године до 10.00 часова.

Понуде које стигну после рока наведеног у претходном ставу сматраће се неблаговременим. Неблаговремене понуде се неће отварати и по окончању поступка отварања ће бити враћене понуђачу, са назнаком да је понуда поднета неблаговремено.

3.3 МЕСТО, ДАН И САТ ОТВАРАЊА ПОНУДА, ПОДНОШЕЊЕ ПУНОМОЋЈА

Јавно отварање понуда ће се обавити последњег дана рока за подношење понуда 24. априла 2014. године у 11.00 часова у просторијама Министарства регионалног развоја и локалне самоуправе, Београд, Ул. Влајковићева 10, уз присуство овлашћених представника понуђача.

Уколико дан за јавно отварање падне у нерадни дан, јавно отварање понуда извршиће се првог наредног радног дана у 11.00 часова.

Представници понуђача су дужни да, пре почетка отварања понуда, Комисији за јавну набавку доставе пуномоћја за учешће у поступку отварања понуда.

Пуномоћје се доставља у писаној форми и мора бити заведено код понуђача, оверено печатом и потписано од стране овлашћеног лица понуђача.

3.4 ПОДАЦИ О ОБАВЕЗНОЈ САДРЖИНИ ПОНУДЕ

Обавезну садржину понуде чине Образац понуде, сви докази (прилози) тражени Конкурсном документацијом као и попуњени, потписани и оверени сви обрасци из Конкурсне документације.

Понуда мора да садржи све доказе тражене Конкурсном документацијом.

Докази могу бити у неовереним фотокопијама. Изабрани понуђач ће, у року који одреди Наручилац, не краћем од пет дана од дана пријема писаног позива Наручиоца, доставити на увид тражени оригинал или оверену копију доказа о испуњености услова из члана 75. ЗЈН.

Ако понуђач у остављеном, примереном року који не може бити краћи од пет дана, не достави на увид оригинал или оверену копију тражених доказа, Наручилац ће његову понуду одбити као неприхватљиву.

Понуђачи који су регистровани у регистру који води Агенција за привредне регистре не морају да доставе доказ из чл. 75. став 1. тач. 1) Извод из регистра Агенције за привредне регистре, који је јавно доступан на интернет страници Агенције за привредне регистре.

Понуђачи који су регистровани у **Регистру понуђача** који води Агенција за привредне регистре не морају да доставе доказе из чл. 77. став 1. тач. од 1) до 4).

Понуђач има обавезу да у понуди јасно наведе да се налази у Регистру понуђача, уколико на тај начин жели да докаже испуњеност услова из члана 75. став 1. тач. 1) до 4) Закона о јавним набавкама (изјава на меморандуму понуђача или копија Решења из Агенције за привредне регистре).

Наручилац задржава право провере достављених доказа од стране понуђача. Уколико се том приликом установи да копија траженог доказа не одговара у потпуности оригиналу тог доказа, понуда ће се одбити као неприхватљива.

Наручилац неће одбити понуду као неприхватљиву, уколико не садржи доказ одређен Конкурсном документацијом, ако понуђач наведе у понуди интернет страницу на којој су подаци који су тражени у оквиру услова јавно доступни.

Понуђач је дужан да, на начин дефинисан Конкурсном документацијом, попуни, овери печатом и потпише све обрасце из Конкурсне документације.

Обрасце понуђач мора попунити читко, односно дужан је уписати податке у, за њих предвиђена празна поља или заокружити већ дате елементе у обрасцима, тако да обрасци буду у потпуности попуњени, а садржај јасан и недвосмилен.

На сваком обрасцу Конкурсне документације је наведено ко је дужан да образац овери печатом и потпише и то:

- Уколико понуду подноси понуђач који наступа самостално, сваки образац мора бити оверен и потписан од стране овлашћеног лица понуђача;
- Уколико понуду подноси понуђач који наступа са подизвођачем, обрасци који се односе на подизвођаче могу бити оверени и потписани од стране овлашћеног лица понуђача или од стране овлашћеног лица подизвођача.
- Уколико понуду подноси група понуђача, обрасци који се односе на члана групе могу бити оверени и потписани од стране овлашћеног лица носиоца посла или овлашћеног лица члана групе понуђача.

Обрасце који су у конкретном случају непримењиви, понуђач није у обавези да потпише, овери и достави.

3.5 ПОНУДА СА ВАРИЈАНТАМА

Понуда са варијантама није дозвољена.

3.6 НАЧИН ИЗМЕНЕ, ДОПУНЕ И ОПОЗИВА ПОНУДЕ

Понуђач може да измени, допуни или опозове своју понуду писаним обавештењем пре истека рока за подношење понуда.

Измену, допуну или опозив понуде треба доставити на адресу Наручиоца – Министарство регионалног развоја и локалне самоуправе, Београд, Ул. Влајковићева бр. 10, са назнаком:
„Измена понуде за јавну набавку радова – Реконструкција и доградња ОШ „Бранко Миљковић" у Нишу **ЈН бр. О/3-2014 - НЕ ОТВАРАТИ"** или
„Допуна понуде за јавну набавку радова – Реконструкција и доградња ОШ „Бранко Миљковић" у Нишу **ЈН бр. О/3-2014 - НЕ ОТВАРАТИ"** или
„Опозив понуде за јавну набавку радова – Реконструкција и доградња ОШ „Бранко Миљковић" у Нишу **ЈН бр. О/3-2014 - НЕ ОТВАРАТИ"** или
„Измена и допуна понуде за јавну набавку радова – Реконструкција и доградња ОШ „Бранко Миљковић" у Нишу **ЈН бр. О/3-2014 - НЕ ОТВАРАТИ".**

По истеку рока за подношење понуда понуђач не може да повуче нити да мења своју понуду.

Уколико се измена понуде односи на понуђену цену, цена мора бити изражена у динарском износу, а не у процентима. Измењену цену доставити на обрасцу понуде уз приложени предмер и предрачун радова који је усклађен са изменом понуде.

3.7 ИСПРАВКА ГРЕШКЕ У ПОДНЕТОЈ ПОНУДИ

Уколико понуђач начини грешку у попуњавању, дужан је да исту избели и правилно попуни, а место начињене грешке парафира и овери печатом.

Наручилац може уз сагласност понуђача да изврши исправке рачунских грешака уочених приликом разматрања понуде по окончаном поступку отварања понуда узимајући као релевантну цену по јединици мере.

Проверу рачунске тачности понуда и грешке, уколико их буде, Наручилац ће исправљати на следећи начин:

- Уколико постоји разлика у износу израженом бројем и словима, износ изражен словима сматраће се тачним;
- Уколико није тачан производ јединичне цене и количине, јединична цена ће се сматрати тачном, осим у износима који су дати паушално.
- Уколико цена за неку позицију није дата сматраће се да је вредност радова на тој позицији укључена у вредност других радова

- Уколико јединична цена за неку позицију није дата, али јесте израчуната вредност те позиције, јединична цена те позиције ће се израчунати као количник вредности те позиције и количине.

3.8 САМОСТАЛНО ПОДНОШЕЊЕ ПОНУДЕ

Понуду може поднети понуђач који наступа самостално.

Понуђач који је самостално поднео понуду, не може истовремено да учествује у заједничкој понуди или као подизвођач, нити исто лице може учествовати у више заједничких понуда.

3.9 ПОНУДА СА ПОДИЗВОЂАЧЕМ

Понуду може поднети понуђач који наступа са подизвођачима.

Понуђач је дужан да у понуди наведе да ли ће извршење набавке делимично поверити подизвођачу и да наведе у својој понуди, проценат укупне вредности набавке који ће поверити подизвођачу, а који не може бити већи од 50 % , као и део предмета набавке који ће извршити преко подизвођача.

Ако понуђач у понуди наведе да ће делимично извршење набавке поверити подизвођачу, дужан је да наведе назив подизвођача, а уколико уговор између наручиоца и понуђача буде закључен, тај подизвођач ће бити наведен у уговору.

Понуђач је дужан да за подизвођаче достави доказе о испуњености обавезних услова из члана 75. став 1. тач 1) до 4) ЗЈН, а доказ о испуњености услова из члана 75. став 1. тачка 5) ЗЈН за део набавке који ће извршити преко подизвођача.

Ако је за извршење дела јавне набавке чија вредност не прелази 10% укупне вредности јавне набавке потребно испунити обавезан услов из члана 75. став 1. тачка 5) ЗЈН понуђач може доказати испуњеност тог услова преко подизвођача којем је поверио извршење тог дела набавке.

Понуђач не може ангажовати као подизвођача лице које није навео у понуди, у супротном наручилац ће реализовати средство обезбеђења и раскинути уговор, осим ако би раскидом уговора наручилац претрпео знатну штету.

Понуђач може ангажовати као подизвођача лице које није навео у понуди, ако је на страни подизвођача након подношења понуде настала трајнија неспособност плаћања, ако то лице испуњава све услове одређене за подизвођача и уколико добије претходну сагласност Наручиоца.

3.10 ЗАЈЕДНИЧКА ПОНУДА

Понуду може поднети група понуђача као заједничку понуду.

Сваки понуђач из групе понуђача мора да испуни услове и достави доказе о испуњености услова из члана 75. став 1. тач. 1) до 4) ЗЈН, а додатне услове испуњавају и доказују заједно.

Услов из члана 75. став 1. тачка 5) ЗЈН дужан је да испуни понуђач из групе понуђача којем је поверено извршење дела набавке за који је неопходна испуњеност тог услова.
Саставни део заједничке понуде је **споразум** којим се понуђачи из групе међусобно и према наручиоцу обавезују на извршење јавне набавке, а који обавезно садржи податке о:

1) члану групе који ће бити носилац посла, односно који ће поднети понуду и који ће заступати групу понуђача пред наручиоцем;
2) понуђачу који ће у име групе понуђача потписати уговор;
3) понуђачу који ће у име групе понуђача дати средство обезбеђења;
4) понуђачу који ће издати рачун;
5) рачуну на који ће бити извршено плаћање;
6) обавезама сваког од понуђача из групе понуђача за извршење уговора

Понуђачи који поднесу заједничку понуду одговарају неограничено солидарно према Наручиоцу.

Задруга може поднети понуду самостално, у своје име, а за рачун задругара или заједничку понуду у име задругара.

Ако задруга подноси понуду у своје име за обавезе из поступка јавне набавке и уговора о јавној набавци одговара задруга и задругари у складу са ЗЈН.

Ако задруга подноси заједничку понуду у име задругара за обавезе из поступка јавне набавке и уговора о јавној набавци неограничено солидарно одговарају задругари.

3.11 НАЧИН, УСЛОВИ ПЛАЋАЊА И ГАРАНТНИ РОК

3.11.1 Захтеви у погледу начина, рока и услова плаћања

Плаћање се врши уплатом на рачун понуђача. Рок плаћања је до 45 дана од дана пријема оверене авансне, привремене односно окончане ситуације, уз важеће банкарске гаранције и полису осигурања.

Понуђачу је дозвољено да захтева аванс до 25% вредности понуде.
Окончана ситуација мора износити минимум 10% од уговорене вредности.

3.11.2 Захтеви у погледу гарантног рока

Минимални гарантни рок за изведене радове износи две године рачунајући од дана примопредаје радова. За уграђене материјале важи гарантни рок у складу са условима произвођача, који тече од дана извршене примопредаје радова Инвеститору.

3.11.3 Захтев у погледу рока извођења радова

Рок за извођење радова је минимално 180 а максимално 210 календарских дана.

3.11.4 Захтев у погледу рока важења понуде

Рок важења понуде је 60 дана од дана отварања понуда.

3.12 ВАЛУТА И НАЧИН НА КОЈИ МОРА ДА БУДЕ НАВЕДЕНА И ИЗРАЖЕНА ЦЕНА У ПОНУДИ

Цена мора бити исказана у динарима, са и без пореза на додату вредност, са урачунатим свим трошковима које понуђач има у реализацији предметне јавне набавке, с тим да ће се за оцену понуде узимати у обзир цена без пореза на додату вредност.

Цена је фиксна и не може се мењати.

Ако је у понуди исказана неуобичајено ниска цена, наручилац ће поступити у складу са чланом 92. ЗЈН.

Цену је потребно изразити нумерички и текстуално, при чему текстуално изражена цена има предност у случају несагласности.

3.13 ПОДАЦИ О ДРЖАВНОМ ОРГАНУ ИЛИ ОРГАНИЗАЦИЈИ, ОДНОСНО ОРГАНУ ИЛИ СЛУЖБИ ТЕРИТОРИЈАЛНЕ АУТОНОМИЈЕ ИЛИ ЛОКАЛНЕ САМОУПРАВЕ ГДЕ СЕ МОГУ БЛАГОВРЕМЕНО ДОБИТИ ИСПРАВНИ ПОДАЦИ О ПОРЕСКИМ ОБАВЕЗАМА, ЗАШТИТИ ЖИВОТНЕ СРЕДИНЕ, ЗАШТИТИ ПРИ ЗАПОШЉАВАЊУ, УСЛОВИМА РАДА И СЛ., А КОЈИ СУ ВЕЗАНИ ЗА ИЗВРШЕЊЕ УГОВОРА О ЈАВНОЈ НАБАВЦИ

Подаци о пореским обавезама се могу добити у Пореској управи и Министарству финансија .

Подаци о заштити животне средине се могу добити у Агенцији за заштиту животне средине и у Министарству енергетике, развоја и заштите животне средине.

Подаци о заштити при запошљавању и условима рада се могу добити у Министарству рада, запошљавања и социјалне политике.

3.14 ПОДАЦИ О ВРСТИ, САДРЖИНИ, НАЧИНУ ПОДНОШЕЊА, ВИСИНИ И РОКОВИМА ОБЕЗБЕЂЕЊА ИСПУЊЕЊА ОБАВЕЗА ПОНУЂАЧА

Понуђач који наступа самостално, понуђач који наступа са подизвођачима, односно група понуђача је у обавези да уз понуду достави банкарску гаранцију за озбиљност понуде и писма о намерама банке за издавање банкарских гаранција и то:

1. **Банкарску гаранцију за озбиљност понуде** – оригинал, у износу од 753.000,00 динара, са роком важења 90 дана од дана јавног отварања понуда, која мора бити неопозива, без права на приговор, безусловна и платива на први позив – оригинал - у корист Министарства регионалног развоја и локалне самоуправе.

Наручилац ће банкарску гаранцију за озбиљност понуде активирати и у следећим случајевима:

а) ако понуђач чија је понуда изабрана као најповољнија одбије да закључи уговор о јавној набавци

б) ако изабрани понуђач у року од 15 дана од дана закључења уговора, Наручиоцу не достави банкарску гаранцију за повраћај аванса и банкарску гаранцију за добро извршење посла;

в) ако изабрани понуђач у року од 15 дана од дана закључења уговора, Наручиоцу не достави полису осигурања.

2. **Писма о намерама банке за издавање банкарских гаранција** - оригинал, које морају бити неопозиве, без права на приговор, безусловне и плативе на први позив и то:

а) Писмо о намерама банке за издавање банкарске гаранције за повраћај аванса у износу траженог аванса са роком важења до коначног извршења посла

б) Писмо о намерама банке за издавање банкарске гаранције за добро извршење посла у износу од 10% од вредности уговора и са роком важења најмање пет дана дуже од истека рока за коначно извршење посла, односно 15% од вредности уговора, у случају из члана 83. став 12. ЗЈН

в) Писмо о намерама банке за издавање банкарске гаранције за отклањање грешака у гарантном року у износу од 5% од вредности уговора и са роком важења пет дана дужим од уговореног гарантног рока.

Напомена: износи наведени у писму о намерама банке могу бити изражени номинално или процентуално од вредности понуде, при чему узимати у обзир укупну вредност понуде изражену у динарима са ПДВ.

Понуђач чија понуда буде изабрана као најповољнија дужан је да достави Наручиоцу банкарску гаранцију за повраћај авансног плаћања у року од 15 дана од дана закључења уговора, а банкарску гаранцију за добро извршење посла достави у року од 15 дана од дана закључења уговора, Банкарска гаранција за отклањање грешака у гарантном року предаје се Инвеститору у тренутку примопредаје радова.

3. **Изјава о прибављању полисе осигурања** за објекат у изградњи и полисе осигурања од одговорности за штету причињену трећим лицима и стварима трећих лица за све време изградње, тј. до предаје радова Наручиоцу и Инвеститор и потписивања записника о примопредаји радова.

Понуђач чија понуда буде изабрана као најповољнија дужан је да у року од 15 дана од дана закључења уговора Наручиоцу достави полису осигурања за објекат у изградњи и полису осигурања од одговорности за штету причињену трећим лицима и стварима трећих лица, са важношћу за цео период извођења радова, у свему према важећим законским прописима.

Наручилац ће, по закључењу уговора са изабраним понуђачем, вратити банкарске гаранције осталим понуђачима.

3.15 ПОВЕРЉИВИ ПОДАЦИ

Наручилац је дужан да:

1) чува као поверљиве све податке о понуђачима садржане у понуди које је као такве, у складу са ЗЈН, понуђач означио у понуди;
2) одбије давање информације која би значила повреду поверљивости података добијених у понуди;
3) чува као пословну тајну имена, заинтересованих лица, понуђача и подносилаца пријава, као и податке о поднетим понудама, односно пријавама, до отварања понуда, односно пријава.

Неће се сматрати поверљивим докази о испуњености обавезних услова, цена и други подаци из понуде који су од значаја за примену елемената критеријума и рангирање понуде.

3.16 ДОДАТНЕ ИНФОРМАЦИЈЕ И ПОЈАШЊЕЊА У ВЕЗИ СА ПРИПРЕМАЊЕМ ПОНУДА

Заинтересовано лице може, у писаном облику (путем поште на адресу Наручиоца, електронске поште на e-mail tamara.djuricic@mrrls.gov.rs или факсом на број 011-333-4157 тражити од Наручиоца додатне информације или појашњења у вези са припремањем и подношењем понуде, најкасније пет дана пре истека рока за подношење понуде. Особа за контакт је Тамара Ђуричић, телефон 011/333-4189, сваког радног дана 10.00 – 14.00 часова.

Додатне информације или појашњења упућују се са напоменом „Захтев за додатним информацијама или појашњењима Конкурсне

Наручилац је дужан да у року од три дана од дана пријема захтева, пошаље одговор у писаном облику и да истовремено ту информацију објави на Порталу јавних набавки и на својој интернет страници.Тражење додатних информација или појашњења телефоном није дозвољено.

Понуђачи су дужни да се увере у све услове градње, техничку документацију, као и да стекну комплетан увид у све информације које су неопходне за припрему понуде, на локацији на којој ће се радови и изводити. Особа за информације у вези обиласка локације је Јелена Стојковић, телефон 011/3334-180, у периоду од 10.00 до 16.00 часова.

3.17 ИЗМЕНЕ КОНКУРСНЕ ДОКУМЕНТАЦИЈЕ

Ако Наручилац измени или допуни Конкурсну документацију осам или мање дана пре истека рока за подношење понуда, дужан је да продужи рок за подношење понуда и објави обавештење о продужењу рока за подношење понуда.

Ако у року предвиђеном за подношење понуде измени или допуни Конкурсну документацију, Наручилац ће те измене или допуне доставити заинтересованим лицима која су преузела Конкурсну документацију. Наручилац ће измене и допуне конкурсне

документације објавити на Порталу јавних набавки и сајту www.mrrls.gov.rs на коме је објављена и Конкурсна документација.

Понуде се припремају у складу са Конкурсном документацијом и изменама и допунама Конкурсне документације.

Измене и допуне Конкурсне документације важиће само уколико су учињене у писаној форми. Усмене изјаве или изјаве дате на било који други начин од стране Наручиоца, неће ни у ком погледу обавезивати Наручиоца.

3.18 КОМУНИКАЦИЈА

Комуникација се у поступку јавне набавке одвија писаним путем, односно путем поште, електронске поште или факсом.

Ако је документ из поступка јавне набавке достављен од стране Наручиоца или понуђача путем електронске поште или факсом, страна која је извршила достављање дужна је да од друге стране захтева да на исти начин потврди пријем тог документа, што је друга страна дужна и да учини када је то неопходно као доказ да је извршено достављање.

3.19 ДОДАТНА ОБЈАШЊЕЊА ОД ПОНУЂАЧА ПОСЛЕ ОТВАРАЊА ПОНУДА И КОНТРОЛА КОД ПОНУЂАЧА ОДНОСНО ЊЕГОВОГ ПОДИЗВОЂАЧА

Наручилац може писаним путем да захтева од понуђача додатна објашњења која ће му помоћи при прегледу, вредновању и упоређивању понуда, а може да врши и контролу (увид) код понуђача, односно његових подизвођача.

Наручилац може, уз сагласност понуђача, да изврши исправке рачунских грешака уочених приликом разматрања понуде по окончаном поступку оварања понуда.

У случају разлике између јединичне и укупне цене, меродавна је јединична цена.

Ако се понуђач не сагласи са исправком рачунских грешака, Наручилац ће његову понуду одбити као неприхватљиву.

Ако Наручилац оцени да понуда садржи неуобичајено ниску цену, дужан је да од понуђача захтева детаљно образложење свих њених саставних делова које сматра меродавним, а нарочито наводе у погледу економике начина градње, производње или изабраних техничких решења, у погледу изузетно повољних услова који понуђачу стоје на располагању за извршење уговора или у погледу оригиналности производа, услуга или радова које понуђач нуди.

Неуобичајено ниска цена у смислу ЗЈН је понуђена цена која значајно одступа у односу на тржишно упоредиву цену и изазива сумњу у могућност извршења јавне набавке у складу са понуђеним условима.

3.20 РЕЛЕВАНТНИ ДОКАЗ ПО РАНИЈЕ ЗАКЉУЧЕНИМ УГОВОРИМА /НЕГАТИВНЕ РЕФЕРЕНЦЕ

Наручилац ће одбити понуду уколико поседује доказ да је понуђач у претходне три године у поступку јавне набавке:

1) поступао супротно забрани из чл. 23. и 25. ЗЈН;
2) учинио повреду конкуренције;
3) доставио неистините податке у понуди или без оправданих разлога одбио да закључи уговор о јавној набавци, након што му је уговор додељен;
4) одбио да достави доказе и средства обезбеђења на шта се у понуди обавезао.

Наручилац ће одбити понуду уколико поседује доказ који потврђује да понуђач није испуњавао своје обавезе по раније закљученим уговорима о јавним набавкама који су се односили на исти предмет набавке, за период од претходне три године.

Доказ из ст. 1. и 2. овог члана може бити:

1) правоснажна судска одлука или коначна одлука другог надлежног органа;
2) исправа о реализованом средству обезбеђења испуњења обавеза у поступку јавне набавке или испуњења уговорних обавеза;
3) исправа о наплаћеној уговорној казни;
4) рекламације потрошача, односно Инвеститора, ако нису отклоњене у уговореном року;
5) извештај надзорног органа о изведеним радовима који нису у складу са пројектом, односно уговором;
6) изјава о раскиду уговора због неиспуњења битних елемената уговора дата на начин и под условима предвиђеним законом којим се уређују облигациони односи;
7) доказ о ангажовању на извршењу уговора о јавној набавци лица која нису означена у понуди као подизвођачи, односно чланови групе понуђача;
8) други одговарајући доказ примерен предмету јавне набавке, одређен конкурсном документацијом, који се односи на испуњење обавеза у ранијим поступцима јавне набавке или по раније закљученим уговорима о јавним набавкама.
9) Наручилац ће захтевати додатно обезбеђење испуњења уговорних обавеза уколико предмет јавне набавке није истоврсан предмету за који је понуђач добио негативну референцу, у вредности не већој од 15% од понуђене цене.

Ако је предмет јавне набавке истоврсан предмету за који је понуђач добио негативну референцу, Наручилац ће понуду понуђача који је на списку негативних референци одбити као неприхватљиву .

Понуђач који се налази на списку негативних референци који води Управа за јавне набавке, у складу са чланом 83. ЗЈН, а који има негативну референцу за предмет набавке који није истоврстан предмету ове јавне набавке, а уколико таквом понуђачу буде додељен уговор, дужан је да **у тренутку закључења уговора** преда наручиоцу **банкарску гаранцију за добро извршење посла**, која ће бити са клаузулама: безусловна и платива на први позив. Банкарска гаранција за добро извршење посла издаје се у висини **од 15%** од укупне вредности уговора са ПДВ, са роком важности који је 30 (тридесет) дана дужи од истека рока за коначно извршење посла. Ако се за време трајања уговора промене рокови за извршење уговорне обавезе, важност банкарске гаранције за добро извршење посла мора да се продужи.

3.21 КРИТЕРИЈУМ ЗА ДОДЕЛУ УГОВОРА

Критеријум за доделу уговора је **најнижа понуђена цена**.

У ситуацији када постоје две или више понуда са истом понуђеном ценом избор најповољније понуде ће се извршити на тај начин што ће бити изабрана понуда понуђача који је тражио мањи износ аванса.

У ситуацији када два или више понуђача који су понудили исту цену траже исти износ аванса, избор најповољније понуде ће се извршити на тај начин што ће бити изабрана понуда понуђача који је понудио дужи гарантни рок .

3.22 ПОШТОВАЊЕ ОБАВЕЗА КОЈЕ ПРОИЗИЛАЗЕ ИЗ ВАЖЕЋИХ ПРОПИСА

Понуђач је дужан да у оквиру своје понуде достави изјаву дату под кривичном и материјалном одговорношћу да је поштовао све обавезе које произилазе из важећих прописа о заштити на раду, запошљавању и условима рада, заштити животне средине, као и да гарантује да је ималац права интелектуалне својине. (Образац Изјава понуђача о поштовању важећих прописа о заштити на раду, запошљавању и условима рада, заштити животне средине).

3.23 КОРИШЋЕЊЕ ПАТЕНТА И ОДГОВОРНОСТ ЗА ПОВРЕДУ ЗАШТИЋЕНИХ ПРАВА ИНТЕЛЕКТУАЛНЕ СВОЈИНЕ ТРЕЋИХ ЛИЦА

Накнаду за коришћење патената, као и одговорност за повреду заштићених права интелектуалне својине трећих лица сноси понуђач.

3.24 НАЧИН И РОК ЗА ПОДНОШЕЊЕ ЗАХТЕВА ЗА ЗАШТИТУ ПРАВА ПОНУЂАЧА

Захтев за заштиту права може да поднесе понуђач, односно свако заинтересовано лице, или пословно удружење у њихово име.

Захтев за заштиту права подноси се Републичкој комисији, а предаје наручиоцу. Примерак захтева за заштиту права подносилац истовремено доставља Републичкој комисији. Захтев за заштиту права се доставља непосредно, електронском поштом на e-mail: tamara.djuricic@mrrls.gov.rs, факсом на број 011/333-4157 или препорученом пошиљком са повратницом. Захтев за заштиту права се може поднети у току целог поступка јавне набавке, против сваке радње Наручиоца, осим уколико ЗЈН није другачије одређено. О поднетом захтеву за заштиту права Наручилац обавештава све учеснике у поступку јавне набавке, односно објављује обавештење о поднетом захтеву на Порталу јавних набавки, најкасније у року од два дана од дана пријема захтева.

Уколико се захтевом за заштиту права оспорава врста поступка, садржина позива за подношење понуда или Конкурсне документације, захтев ће се сматрати благовременим уколико је примљен од стране Наручиоца најкасније седам дана пре истека рока за подношење понуда, без обзира на начин достављања. У том случају подношења захтева за заштиту права долази до застоја рока за подношење понуда.

После доношења одлуке о додели уговора из чл. 108. ЗЈН или одлуке о обустави поступка јавне набавке из чл. 109. ЗЈН, рок за подношење захтева за заштиту права је 10 дана од дана пријема одлуке.

Захтевом за заштиту права не могу се оспоравати радње наручиоца предузете у поступку јавне набавке ако су подносиоцу захтева били или могли бити познати разлози за његово подношење пре истека рока за подношење понуда, а подносилац захтева га није поднео пре истека тог рока.

Ако је у истом поступку јавне набавке поново поднет захтев за заштиту права од стране истог подносиоца захтева, у том захтеву се не могу оспоравати радње наручиоца за које је подносилац захтева знао или могао знати приликом подношења претходног захтева.

Подносилац захтева је дужан да на рачун буџета Републике Србије уплати таксу у износу од 80.000,00 динара уколико оспорава одређену радњу наручиоца пре отварања понуда на број жиро рачуна: 840-742221843-57, шифра плаћања: 153, позив на број 97 50-016, сврха уплате: Републичка административна такса са назнаком јавне набавке на коју се односи (број конкретне јавне набавке), Инвеститор к: буџет Републике Србије.

Уколико подносилац захтева оспорава одлуку о додели уговора такса износи 80.000,00 динара уколико понуђена цена понуђача којем је додељен уговор није већа од 80.000.000 динара, односно такса износи 0,1 % понуђене цене понуђача којем је додељен уговор ако је та вредност већа од 80.000.000 динара.

Уколико подносилац захтева оспорава одлуку о обустави поступка јавне набавке или радњу наручиоца од момента отварања понуда до доношења одлуке о додели уговора или обустави поступка, такса износи 80.000,00 динара уколико процењена вредност јавне набавке (коју ће подносилац сазнати на отварању понуда или из записника о отварању понуда) није већа од 80.000.000 динара, односно такса износи 0,1 % процењене вредности јавне набавке ако је та вредност већа од 80.000.000 динара.

Поступак заштите права понуђача регулисан је одредбама чл. 138. - 167. ЗЈН.

3.25 РОК ЗА ДОНОШЕЊЕ ОДЛУКЕ О ДОДЕЛИ УГОВОРА

Рок за доношење Одлуке о додели уговора је 25 дана од дана отварања понуда.

3.26 РОК У КОЈЕМ ЋЕ УГОВОР БИТИ ЗАКЉУЧЕН

Уговор о јавној набавци ће бити закључен са понуђачем којем је додељен уговор у року од осам дана од дана протека рока за подношење захтева за заштиту права из члана 149. ЗЈН.
У случају да је поднета само једна понуда Наручилац може закључити уговор пре истека рока за подношење захтева за заштиту права, у складу са чланом 112. став 2. тачка 5) ЗЈН.

3.27 ОБУСТАВА ЈАВНЕ НАБАВКЕ

Наручилац је дужан да обустави поступак јавне набавке уколико нису испуњени услови за доделу уговора из члана 107. ЗЈН.

Наручилац може да обустави поступак јавне набавке из објективних и доказивих разлога који се нису могли предвидети у време покретања поступка и који онемогућавају да се започети поступак оконча, односно услед којих је престала потреба Наручиоца за предметном набавком због чега се неће понављати у току исте буџетске године односно у наредних шест месеци.

3.28 УВИД У ДОКУМЕНТАЦИЈУ

Понуђач има право да изврши увид у документацију о спроведеном поступку јавне набавке после доношења одлуке о додели уговора, односно одлуке о обустави поступка о чему може поднети писмени захтев Наручиоцу.

Наручилац је дужан да лицу из претходног става, омогући увид у документацију и копирање документације из поступка о трошку подносиоца захтева, у року од два дана од дана пријема писаног захтева, уз обавезу да заштити податке у складу са чл. 14. и 15. ЗЈН.

3.29 ТРОШКОВИ ПРИПРЕМАЊА ПОНУДЕ

Понуђач може да у оквиру понуде достави укупан износ и структуру трошкова припремања понуде.

Трошкове припреме и подношења понуде сноси искључиво понуђач и не може тражити од Наручиоца накнаду трошкова.

Ако је поступак јавне набавке обустављен из разлога који су на страни Наручиоца, Наручилац је дужан да понуђачу надокнади трошкове израде узорка или модела, ако су израђени у складу са техничким спецификацијама наручиоца и трошкове прибављања средства обезбеђења, под условом да је понуђач тражио накнаду тих трошкова у својој понуди.

Образац 1

ОБРАЗАЦ ПОНУДЕ

1. Општи подаци о: понуђачу / понуђачу из групе понуђача / подизвођачу:

Скраћени назив:_____

Седиште и адреса: _____

Матични број:_____**ПИБ:** _____

Особа за контакт: _____

а) понуђач који наступа самостално б) понуђач – носиилац посла в) понуђач из групе понуђача г) подизвођач **(заокружити)**

Скраћени назив:_____

Седиште и адреса: _____

Матични број:_____**ПИБ:** _____

Особа за контакт: _____

а) понуђач који наступа самостално б) понуђач – носиилац посла в) понуђач из групе понуђача г) подизвођач **(заокружити)**

Скраћени назив:_____

Седиште и адреса: _____

Матични број:_____**ПИБ:** _____

Особа за контакт: _____

а) понуђач који наступа самостално б) понуђач – носиилац посла в) понуђач из групе понуђача г) подизвођач **(заокружити)**

НАПОМЕНА: Образац копирати у потребном броју примерака у случају већег броја понуђача из групе понуђача или подизвођача

2.На основу објављеног позива за подношење понуда за јавну набавку број О/3-2014 - Реконструкција и доградња ОШ „Бранко Миљковић” у Нишу, дајемо

ПОНУДУ број _____од ___. ___. _____.године

Да квалитетно извршимо све радове у складу са наведеним условима из Конкурсне документације, поштујући све важеће прописе и стандарде, на начин:

а) самостално **б)** заједничка понуда **ц)** са подизвођачем

Укупна вредност понуде изражена у динарима без ПДВ:		
Словима:		
ПДВ:	20 %	
Укупна вредност понуде изражена у динарима са ПДВ		
Словима:		

3. Рок завршетка радова износи _____ календарских дана од дана увођења у посао

4.Гарантни рок за све радове је ___ (_____) године, од дана примопредаје радова. (не краћи од 2 године).

5.Уз понуду прилажемо прилоге и доказе тражене Конкурсном документацијом

6.Важење понуде износи 60 дана од дана отварања понуда

7.Начин плаћања: а) аванс ____% (највише до 25%) б) без аванса

8.Подаци о делу предмета набавке који ће бити извршен преко подизвођача, проценат укупне вредности набавке који ће бити поверен подизвођачу:

Назив подизвођача	Позиција радова које изводи	Вредност радова са ПДВ	Проценат у односу на укупну вредност понуђене цене са ПДВ

Датум: _____ Потпис овлашћеног лица

_____

М.П.

Напомене:
Образац понуде понуђач мора да попуни, овери печатом и потпише, чиме потврђује да су тачни подаци који су у обрасцу понуде наведени. Уколико понуђачи подносе заједничку понуду, група понуђача може да се определи да образац понуде потписују и печатом оверавају сви понуђачи из групе понуђача или група понуђача може да одреди једног понуђача из групе који ће попунити, потписати и печатом оверити образац понуде.

4 УСЛОВИ ЗА УЧЕШЋЕ И УПУТСТВО КАКО СЕ ДОКАЗУЈЕ ИСПУЊЕНОСТ ТИХ УСЛОВА

Понуда треба да садржи све доказе (прилоге) и обрасце дефинисане Конкурсном документацијом.

Право учешћа имају сва заинтересована лица, која испуњавају обавезне услове за учешће у поступку јавне набавке, у складу са чланом 75. ЗЈН. Испуњеност услова из члана 75. ЗЈН, понуђач доказује достављањем доказа уз понуду из члана 77. ЗЈН, који могу бити у неовереним фотокопијама и у свему у складу са Конкурсном документацијом.

Уколико подноси заједничку понуду, сваки понуђач из групе понуђача мора да испуни обавезне услове из члана 75. став 1. тач. 1) до 4) ЗЈН, а додатне услове испуњавају заједно, осим ако Наручилац из оправданих разлога не одреди другачије.

Услов из члана 75. став 1. тачка 5) ЗЈН дужан је да испуни понуђач из групе понуђача којем је поверено извршење дела набавке за који је неопходна испуњеност тог услова.

У случају да наступа са подизвођачима, понуђач је дужан да за подизвођаче достави доказе о испуњености обавезних услова из члана 75. став 1. тач 1) до 4) ЗЈН, а доказ о испуњености услова из члана 75. став 1. тачка 5) ,за део набавке који ће извршити преко подизвођача.

Ако је за извршење дела јавне набавке чија вредност не прелази 10% укупне вредности јавне набавке потребно испунити обавезан услов из члана 75. став 1. тачка 5) ЗЈН понуђач може доказати испуњеност тог услова преко подизвођача којем је поверио извршење тог дела набавке.

Докази о испуњености услова могу се достављати у неовереним копијама, а Наручилац може пре доношења одлуке о додели уговора, захтевати од понуђача, чија је понуда на основу извештаја комисије за јавну набавку оцењена као најповољнија, да достави на увид оригинал или оверену копију свих или појединих доказа.

Ако се у држави у којој понуђач има седиште не издају тражени докази, понуђач може, уместо доказа, приложити своју писану изјаву, дату под кривичном и материјалном одговорношћу оверену пред судским или управним органом, јавним бележником или другим надлежним органом те државе.

Ако понуђач има седиште у другој држави, наручилац може да провери да ли су документи којима понуђач доказује испуњеност тражених услова издати од стране надлежних органа те државе.

Понуђач је дужан да без одлагања писмено обавести Наручиоца а најкасније у року од пет дана од дана настанка промене о било којој промени у вези са испуњеношћу услова из поступка јавне набавке, која наступи до доношења одлуке, односно закључења уговора, односно током важења уговора о јавној набавци и да је документује на прописани начин.

Понуђач коме је Наручилац доделио уговор је у обавези да у року од 15 дана од дана закључења уговора достави детаљан динамички план који мора садржати следеће

позиције, прва: припрема и формирање градилишта и последња: отклањање недостатака. Детаљан динамички план доставити у шест примерака, по два за сваку уговорну страну.

4.1 ОБАВЕЗНИ УСЛОВИ ЗА УЧЕШЋЕ У ПОСТУПКУ ЈАВНЕ НАБАВКЕ

Обавезни услови које понуђач мора да испуни:

1.Услов	**да је регистрован код надлежног органа, односно уписан у одговарајући регистар**
Доказ (ПРИЛОГ бр. 1)	Извод из регистра Агенције за привредне регистре, односно извод из регистра надлежног Привредног суда;
2.Услов	**да он и његов законски заступник није осуђиван за неко од кривчних дела као члан организоване криминалне групе, да није осуђиван за кривична дела против привреде, кривична дела против животне средине, кривично дело примања или давања мита, кривично дело преваре;**
Доказ (ПРИЛОГ бр. 2)	<u>Правно лице доставља:</u> 1) Извод из казнене евиденције основног суда на чијем је подручју седиште домаћег правног лица, односно седиште представништва или огранка страног правног лица; 2) Извод из казнене евиденције Посебног одељења (за организовани криминал) Вишег суда у Београду; 3) Уверење из казнене евиденције надлежне полицијске управе Министарства унутрашњих послова за законског заступника – захтев за издавање овог уверења може се поднети према месту рођења али и према месту пребивалишта. Ако је више законских заступника потребно је за сваког доставити уверење из казнене евиденције. <u>Физичко лице/Предузетник</u> доставља: 1) уверење из казнене евиденције надлежне полицијске управе Министарства унутрашњих послова - захтев за издавање овог уверења може се поднети према месту рођења али и према месту пребивалишта. ***Напомена:*** Овај доказ не може бити старији од **два месеца** пре отварања понуда
3.Услов	**да му није изречена мера забране обављања делатности, која је на снази у време објављивања односно слања позива за подношење понуда;**
Доказ (ПРИЛОГ бр. 3)	<u>Правно лица доставља:</u> Потврде привредног и прекршајног суда да му није изречена мера забране обављања делатности, или потврда Агенције за привредне регистре да код тог органа није регистровано, да му је као привредном друштву изречена мера забране обављања делатности, која је на снази у време објаве позива за подношење понуда; <u>Предузетник доставља:</u> Потврду прекршајног суда да му није изречена мера забране обављања делатности, или потврда Агенције за привредне регистре да код тог органа није регистровано, да му је као привредном субјекту

	изречена мера забране обављања делатности, која је на снази у време објаве позива за подношење понуда Физичко лице доставља: Потврду прекршајног суда да му није изречена мера забране обављања одређених послова. ***Напомена:*** Овај доказ не може бити старији од **два месеца** пре отварања понуда односно мора бити издат након објављивања позива за подношење понуда;
4.Услов	**да је измирио доспеле порезе, доприносе и друге јавне дажбине у складу са прописима Републике Србије или стране државе када има седиште на њеној територији;**
Доказ (ПРИЛОГ бр. 4)	Уверење Пореске управе Министарства финансија и привреде да је измирио доспеле порезе и доприносе и уверење надлежне управе локалне самоуправе да је измирио обавезе по основу изворних локалних јавних прихода или потврду Агенције за приватизацију да се понуђач налази у поступку приватизације. ***Напомена:*** Овај доказ не може бити старији од **два месеца** пре отварања понуда
5. Услов	**Понуђач је дужан да при састављању понуде изричито наведе да је поштовао обавезе које произлазе из важећих прописа о заштити на раду, запошљавању и условима рада, заштити животне средине, као и да гарантује да је ималац права интелектуалне својине *(чл. 75. ст. 2. ЗЈН).***
Доказ	Потписан о оверен Образац Изјаве понуђача о поштовању важећих прописа о заштити на раду, запошљавању и условима рада, заштити животне средине. Изјава мора да буде потписана од стране овлашћеног лица понуђача и оверена печатом. **Уколико понуду подноси група понуђача**, Изјава мора бити потписана од стране овлашћеног лица сваког понуђача из групе понуђача и оверена печатом.

НАПОМЕНА: Понуђачи који су регистровани у Регистру понуђача који води Агенција за привредне регистре не морају да доставе доказе из чл. 77. ст. 1. тач. од 1) до 4). Понуђач има обавезу да у понуди јасно наведе да се налази у Регистру понуђача, уколико на тај начин жели да докаже испуњеност услова из члана 75. став 1. тач. 1) до 4) Закона о јавним набавкама (изјава на меморандуму понуђача или копија Решења из Агенције за привредне регистре).

4.2 ДОДАТНИ УСЛОВИ ЗА УЧЕШЋЕ У ПОСТУПКУ ЈАВНЕ НАБАВКЕ

Додатни услови које понуђач мора да испуни:

1.Услов	**Да располаже неопходним финансијским капацитетом односно да је у претходне 3 обрачунске године (2011, 2012, 2013) остварио приход у минималном износу од 300.000.000,00 динара**
Доказ (ПРИЛОГ бр. 5)	Извештај о бонитету за јавне набавке (образац БОН-ЈН) који издаје Агенција за привредне регистре**,** који мора да садржи: статусне податке понуђача, сажети биланс стања и биланс успеха за претходне три обрачунске године (2011, 2012, 2013). Уколико у обрасцу БОН-ЈН нису доступни подаци за 2013. годину, понуђач је у обавези да достави биланс стања и биланс успеха за 2013. годину
2.Услов	**Да располаже неопходним пословним капацитетом односно да је у претходних 8 обрачунских година (2006, 2007, 2008, 2009, 2010, 2011, 2012. и 2013) остварио пословни приход по основу изведених грађевинских и грађевинско-занатских и инсталатерских радова (водовод, канализација, електро инсталације, машинске инсталације) на изградњи или реконструкцији или санацији или доградњи објеката високоградње (стамбени, стамбено пословни, пословни, спортски и остали објекти) у износу од минимум 150.000.000,00 динара без ПДВ, од чега је извео најмање један посао у минималном износу од 60.000.000,00 динара без ПДВ**
Доказ (ПРИЛОГ бр. 6)	**Потврде и уговори** о извођењу **грађевинских и грађевинско -занатских и инсталатерских радова (водовод, канализација, електро инсталације, машинске инсталације) на изградњи или реконструкцији или санацији или доградњи објеката високоградње (стамбени, стамбено пословни, пословни, спортски и остали објекти)** у претходних 8 година (2006, 2007, 2008, 2009, 2010, 2011, 2012. и 2013), у укупном износу од 150.000.000,00 динара без ПДВ, а за најмање један посао у минималном износу од 60.000.000,00 динара без ПДВ уз уговор и потврду о изведеним радовима потребно је доставити и **окончану ситуацију**

	Напомена: Потврде Наручилаца о реализацији закључених уговора могу бити на оригиналном Обрасцу бр. 11 из Конкурсне документације или издате од стране других наручилаца на њиховим обрасцима, при чему такве потврде морају имати све елементе које садржи Образац бр. 11 из конкурсне документације и то: - назив и адреса Наручиоца - назив и седиште понуђача - облик наступања за радове за које се издаје Потврда - изјава да су радови за потребе тог наручиоца извршени квалитетно и у уговореном року - врста радова - уговорена вредност - број и датум уговора - изјава да се Потврда издаје ради учешћа на тендеру и у друге сврхе се не може користити - контакт особа наручиоца и телефон - потпис овлашћеног лица и печат наручиоца
3.Услов	**Да располаже довољним кадровским капацитетом и то:** **да има најмање 15 (петнаест) запослених од којих 3 (три) од запослених радника мора бити дипломирани инжењер техничке струке**
Доказ (ПРИЛОГ бр. 7)	ППОД образац којим понуђач доказује да располаже са минимум 15 (петнаест) запослених радника од којих **3 (три)** од запослених радника морају бити дипломирани инжењер техничке струке. За **3 (три)** дипломирана инжењера техничке струке понуђач мора доставити доказ којим на несумњив начин доказује да су исти запослени код понуђача и да поседују звање дипломираног инжењера техничке струке (фотокопија радне књижице и М-А или другог одговарајућег обрасца). Понуђач је у обавези да достави ППОД образац који је оверен у месецу који <u>претходи месецу</u> у коме је објављен позив за подношење понуде, или касније (фотокопија)
4.Услов	**Да планирани одговорни извођачи радова који ће решењем бити именовани за извођење радова у предметној јавној набавци поседују личну лиценцу и то:** **- дипл.инж.грађевине** **413 или 414 или 400 или 401 - 1 извршилац** **-дипл. инж. електротехнике или инж. електротехнике** **450 или 850 - 1 извршилац** **-дипл. инж. електротехнике или инж. електротехнике** **453 или 853 - 1 извршилац** **-дипл. инж. машинства или инж. машинства** **430 или 830 - 1 извршилац**
Доказ (ПРИЛОГ бр. 8)	Копије личних лиценци (**413 или 414 или 400 или 401, 450 или 850, 453 или 853 и 430 или 830**) издатих од Инжењерске коморе Србије са потврдама о важности лиценце. Фотокопије потврде о важности лиценце морају се оверити печатом имаоца лиценце и његовим потписом и доставити заједно са доказима о радном статусу (докази о радном статусу: за наведеног носиоца лиценце који је код понуђача запослен – фотокопија

	радне књижице и М-А или другог одговарајућег обрасца, односно за носиоца лиценце који није запослен код понуђача: уговор - фотокопија уговора о обављању привремених и повремених послова који је предмет ове јавне набавке) уз изјаву понуђача о одговорним извођачима, који ће решењем бити именовани за извођење радова у предметној јавној набавци и који ће бити расположиви у периоду извршења уговора за предметну јавну набавку. Ако у уговору није наведена ова јавна набавка, приложити и Анекс уговора којим ће се Наручилац и одговорни извођач радова обавезати да ће наведено лице бити на располагању за време реализације конкретне јавне набавке. **За дипл. инж. електротехнике или инж. електротехнике са лиценцом 453 или 853**, поред тражених доказа везаних за лиценцу **453 или 853**, потребно је доставити и: -Уверење о положеном стручном испиту за раднике који раде на пословима заштите од пожара издато од МУП-а **или** -Уверење МУП-а о положеном стручном испиту – Лиценца за пројектовање и извођење посебних система и мера заштите од пожара
5.Услов	**Да располаже довољним техничким капацитетом односно да поседује следећу техничку опрему:** **- камион кипер — комада 2** **- комбинована радна машина или багер — комада 1** **- аутодизалица или торањски кран — комада 1** **- вибро плоча — комада 1** **-машина за машинско малтерисање — комада 1** **-лако доставно возило — комада 1** **- фасадна скела — 1000m2**
Доказ (ПРИЛОГ бр. 9)	Доказ да понуђач располаже траженом техничком опремом: а) за средства набављена до 31.12.2013. године – пописна листа **или** аналитичка картица основних средстава, на којима ће маркером бити означена тражена техничка опрема, потписана од стране овлашћеног лица и оверена печатом. Пописна листа мора бити са датумом 31.12.2013. године; б) за средства набављена од 1.1.2014. године рачун и отпремница; в) техничка опремљеност понуђача може се доказати и уговором о закупу који у прилогу мора имати последњу пописну листу закуподавца или рачун и отпремницу уколико је средство набављено од стране закуподавца након 1.1.2014. године на којој ће маркером бити означена закупљена техничка опрема **или** уговором о лизингу**.** Уз наведено се прилаже Изјава под пуном кривичном и материјалном одговорношћу (образац у конкурсној документацији) да понуђач поседује тражену опрему у исправном стању за сво време трајања уговора.
6.Услов	**Понуђач који наступа самостално, понуђач који наступа са подизвођачима, односно група понуђача је у обавези да уз понуду достави банкарску гаранцију за озбиљност понуде и писма о намерама банке за издавање банкарских гаранција и то:**
Доказ (ПРИЛОГ бр.	**а)** Банкарска гаранција за озбиљност понуде оригинал, у износу од 753.000,00 динара

10)	
(ПРИЛОГ бр. 11)	**б)** Писмо о намерама банке за издавање банкарске гаранције за повраћај аванса у износу траженог аванса
(ПРИЛОГ бр. 12)	**в)** Писмо о намерама банке за издавање банкарске гаранције за добро извршење посла у износу од 10% од вредности уговора
(ПРИЛОГ бр. 13)	**г)** Писмо о намерама банке за издавање банкарске гаранције за отклањање грешака у гарантном року у износу од 5% од вредности уговора
(ПРИЛОГ бр. 14)	Фотокопија обрасца оверених потписа лица овлашћених за заступање (ОП образац) Уколико понуду потписује лице које није наведено у ОП обрасцу, доставити одговарајуће овлашћење.
(ПРИЛОГ бр. 15)	**У случају заједничке понуде - Споразум** којим се понуђачи из групе међусобно и према наручиоцу обавезују на извршење јавне набавке

4.3 ОБРАСЦИ

Р.бр.	НАЗИВ ОБРАСЦА	БРОЈ ОБРАСЦА
1.	Образац понуде	**ОБРАЗАЦ БР. 1**
2.	Општи подаци о понуђачу	**ОБРАЗАЦ БР. 2**
3.	Општи подаци о члану групе понуђача	**ОБРАЗАЦ БР. 3**
4.	Образац за оцену испуњености услова понуђача који наступа самостално/члана групе понуђача	**ОБРАЗАЦ БР. 4**
4а.	Образац за оцену испуњености услова подизвођача	**ОБРАЗАЦ БР. 4а**
5.	Изјава чланова групе који подносе заједничку понуду	**ОБРАЗАЦ БР. 5**
6.	Изјава понуђача да не наступа са подизвођачима	**ОБРАЗАЦ БР. 6**
7.	Општи подаци о подизвођачу	**ОБРАЗАЦ БР. 7**
8.	Изјава о посети локације	**ОБРАЗАЦ БР. 8**
9.	Изјава о одговорном извођачу, који ће решењем бити именован за извођење радова у предметној јавној набавци	**ОБРАЗАЦ БР. 9**
10.	Списак изведених грађевинских и грађевинско-занатских и инсталатерских радова (водовод, канализација, електро инсталације, машинске инсталације) на изградњи или реконструкцији или санацији или доградњи објеката високоградње (стамбени, стамбено пословни, пословни, спортски и остали објекти) у износу од минимум 150.000.000,00 динара без ПДВ, од чега је извео најмање један посао у минималном износу од 60.000.000,00 динара без ПДВ	**ОБРАЗАЦ БР. 10**
11.	Потврде о реализацији закључених уговора	**ОБРАЗАЦ БР. 11**
12.	Изјава о прибављању полисе осигурања	**ОБРАЗАЦ БР. 12**
13.	Изјава о расположивости техничке опреме	**ОБРАЗАЦ БР. 13**
14.	Модел уговора	**ОБРАЗАЦ БР. 14**
15.	Предмер и предрачун	**ОБРАЗАЦ БР. 15**
16.	Динамички план	**ОБРАЗАЦ БР. 16**
17.	Образац трошкова припреме понуде	**ОБРАЗАЦ БР. 17**
18.	Изјава о независној понуди	**ОБРАЗАЦ БР.18**
19.	Изјава понуђача о поштовању важећих прописа о заштити на раду, запошљавању и условима рада, заштити животне средине	**ОБРАЗАЦ БР.19**

Образац 2.

ОПШТИ ПОДАЦИ О ПОНУЂАЧУ

1. КОЈИ НАСТУПА САМОСТАЛНО
2. КОЈИ НАСТУПА СА ПОДИЗВОЂАЧИМА
3. НОСИЛАЦ ПОСЛА ГРУПЕ ПОНУЂАЧА

(заокружити)

Назив понуђача	
Седиште и адреса Понуђача	
Одговорно лице – директор	
Особа за контакт	
Телефон	
Телефакс	
E-mail	
Текући рачун предузећа и банка	
Матични број понуђача	
Порески број предузећа – ПИБ	
ПДВ број	

Датум: _____

Име и презиме овлашћеног лица

_____

Потпис овлашћеног лица

_____

М.П.

Образац потписује и оверава овлашћено лице понуђача

Образац 3.

ОПШТИ ПОДАЦИ О ЧЛАНУ ГРУПЕ ПОНУЂАЧА

Назив члана групе понуђача	
Седиште и адреса члана групе Понуђача	
Одговорно лице члана групе - директор	
Особа за контакт	
Телефон	
Телефакс	
E-mail	
Текући рачун предузећа и банка	
Матични број понуђача	
Порески број предузећа – ПИБ	
ПДВ број	

Датум: _____ Потпис овлашћеног лица

_____

М.П.

Образац копирати у потребном броју примерака за сваког члана групе понуђача.

Образац потписује и оверава овлашћено лице носиоца посла групе понуђача или овлашћено лице члана групе.

Образац 4.

ОБРАЗАЦ ЗА ОЦЕНУ ИСПУЊЕНОСТИ УСЛОВА
а)ПОНУЂАЧА КОЈИ НАСТУПА САМОСТАЛНО
б)ЧЛАНА ГРУПЕ ПОНУЂАЧА
в)ПОНУЂАЧ КОЈИ НАСТУПА СА ПОДИЗВОЂАЧИМА
(заокружити)

_____

(назив и седиште понуђача/члана групе понуђача)

При састављању понуде у потпуности смо поштовали услове Наручиоца, упознати смо са свим условима Наручиоца и с тим у вези прилажемо следеће доказе (прилоге) и обрасце о испуњености обавезних услова:

Бр. прилога	Документ	Прилог	
ПРИЛОГ БР.1	**Извод из регистра Агенције за привредне регистре**, односно извод из регистра надлежног Привредног суда односно доказ да је уписан у одговарајући регистар;	да	не
ПРИЛОГ БР.2	**Извод из казнене евиденције основног суда, извод из казнене евиденције Посебног одељења (за организовани криминал) Вишег суда у Београду и уверење из казнене евиденције надлежне полицијске управе Министарства унутрашњих послова**	да	не
ПРИЛОГ БР.3	**Потврда Привредног суда** и **Потврда Прекршајног суда** или **Потврда Агенције за привредне регистре**	да да	не не
ПРИЛОГ БР.4	**Потврда - Пореске управе** Министарства финансија и привреде Републике Србије о измиреним порезима и доприносима и **Потврда јединице локалне самоуправе** – Управе јавних прихода о измиреним порезима и доприносима или **Потврда** да се понуђач налази у поступку приватизације	да да	не не
ПРИЛОГ БР.5	**Извештај о бонитету за јавне набавке** - Образац БОН-ЈН	да	не
ПРИЛОГ БР.6	**Потврде и уговори** о извођењу **грађевинских и грађевинско-занатских и инсталатерских радова (водовод, канализација, електро инсталације, машинске инсталације) на изградњи или реконструкцији или санацији или надоградњи објеката високоградње (стамбени, стамбено пословни,**	да	не

	пословни, спортски и остали објекти) у претходних 8 година (2006, 2007, 2008, 2009, 2010, 2011, 2012. и 2013), у укупном износу од 150.000.000,00 динара без ПДВ, а за најмање један посао у минималном износу од 60.000.000,00 динара без ПДВ, **уз потврду и уговор и окончана ситуација**	да	не
ПРИЛОГ БР. 7	**ППОД** образац оверен у месецу који претходи месецу у коме је објављен позив за подношење понуда или касније	да	не
	Доказ **за 3 (три) дипломирана инжењера техничке струке** који морају бити запослени код понуђача (фотокопија радне књижице и МА или другог одговарајућег обрасца)	да	не
ПРИЛОГ БР. 8	Фотокопија **личне лиценце**: **- дипл.инж.грађевине** **413 или 414 или 400 или 401 - 1 извршилац** **-дипл. инж. електротехнике или инж. електротехнике** **450 или 850 - 1 извршилац** **-дипл. инж. електротехнике или инж. електротехнике** **453 или 853 - 1 извршилац** **-дипл. инж. машинства или инж. машинства** **430 или 830 - 1 извршилац** **За дипл. инж. електротехнике или инж. електротехнике са лиценцом 453 или 853**:	да	не
	-Уверење о положеном стручном испиту за раднике који раде на пословима заштите од пожара издато од стране МУП-а **или** -Уверење МУП-а о положеном стручном испиту – Лиценца за пројектовање и извођење посебних система и мера заштите од пожара Фотокопије потврде о важности лиценце морају се оверити печатом имаоца лиценце и његовим потписом.	да	не
	Доказ о начину ангажовања	да	не
ПРИЛОГ БР. 9	Доказ о располагању техничке опреме:		
	- камион кипер - кодада 2	да	не
	-комбинована радна машина или багер - кодада 1	да	не
	-аутодизалица или торањски кран - кодада 1	да	не
	- вибро плоча - кодада 1	да	не
	- машина за машинско малтерисање - кодада 1	да	не
	- лако доставно возило - кодада 1	да	не

	-фасадна скела - 1000m2	да	не
ПРИЛОГ БР.10	**Банкарска гаранција за озбиљност понуде** у износу од 753.000,00 динара - оригинал	да	не
ПРИЛОГ БР.11	**Писмо о намерама банке за издавање банкарске гаранције за повраћај аванса** - оригинал	да	не
ПРИЛОГ БР.12	**Писмо о намерама банке за издавање банкарске гаранције за добро извршење посла** у износу од 10% од вредности уговора- оригинал	да	не
ПРИЛОГ БР.13	**Писмо о намерама банке за издавање банкарске гаранције за отклањање грешака у гарантном року** у износу од 5% од вредности уговора- оригинал	да	не
ПРИЛОГ БР. 14	Фотокопија обрасца оверених потписа лица овлашћених за заступање (**ОП образац**) Уколико понуду потписује лице које није наведено у ОП обрасцу, доставити одговарајуће овлашћење	да	не
ПРИЛОГ БР. 15	**У случају заједничке понуде - Споразум** којим се понуђачи из групе међусобно и према наручиоцу обавезују на извршење јавне набавке	да	не
ОБРАЗАЦ 1	Образац понуде	да	не
ОБРАЗАЦ 2	Општи подаци о понуђачу	да	не
ОБРАЗАЦ 3	Општи подаци о члану групе понуђача	да	не
ОБРАЗАЦ 4	Образац за оцену испуњености услова понуђача који наступа самостално/члана групе понуђача	да	не
ОБРАЗАЦ 4а	Образац за оцену испуњености услова подизвођача	да	не
ОБРАЗАЦ 5	Изјава чланова групе који подносе заједничку понуду	да	не
ОБРАЗАЦ 6	Изјава понуђача да не наступа са подизвођачима	да	не
ОБРАЗАЦ 7	Општи подаци о подизвођачу	да	не
ОБРАЗАЦ 8	Изјава о посети локације	да	не
ОБРАЗАЦ 9	Изјава о одговорном извођачу, који ће решењем бити именован за извођење радова у јавној набавци	да	не
ОБРАЗАЦ 10	Списак изведених радова	да	не
ОБРАЗАЦ 11	Потврде о реализацији закључених уговора	да	не
ОБРАЗАЦ 12	Изјава о прибављању полисе осигурања	да	не
ОБРАЗАЦ 13	Изјава о расположивости техничке опреме	да	не

ОБРАЗАЦ 14	Модел уговора	да	не
ОБРАЗАЦ 15	Предмер и предрачун радова	да	не
ОБРАЗАЦ 16	Динамички план извршења предметне јавне набавке	да	не
ОБРАЗАЦ 17	Образац трошкова припреме понуде	да	не
ОБРАЗАЦ 18	Образац изјаве о независној понуди	да	не
ОБРАЗАЦ 19	Изјава понуђача о поштовању важећих прописа о заштити на раду, запошљавању и условима рада, заштити животне средине	да	не

Датум: _____ Потпис овлашћеног лица

М.П.

Образац 4а

ОБРАЗАЦ ЗА ОЦЕНУ ИСПУЊЕНОСТИ УСЛОВА ПОДИЗВОЂАЧА

_____

(назив и седиште подизвођача)

При састављању понуде у потпуности смо поштовали услове Наручиоца, упознати смо са свим условима Наручиоца и с тим у вези прилажемо следеће доказе о испуњености обавезних услова:

Бр. прилога	Документ	Прилог уз понуду	
ПРИЛОГ БР.1	**Извод из регистра Агенције за привредне регистре**, односно извод из регистра надлежног Привредног суда	да	не
ПРИЛОГ БР.2	**-Извод из казнене евиденције Основног суда;** **-Извод из казнене евиденције Посебног дељења (за организовани криминал) Вишег суда у Београду;** **-Уверење из казнене евиденције надлежне полицијске управе МУП-а.**	да да да	не не не
ПРИЛОГ БР.3	**-Потврда Привредног суда** **-Потврда Прекршајног суда** или **-Потврда Агенције за привредне регистре**	да да да	не не не
ПРИЛОГ БР.4	**Потврда - Пореске управе** Министарства финансија и привреде Републике Србије о измиреним порезима и доприносима и **Потврда јединице локалне самоуправе** – Управе јавних прихода о измиреним порезима и доприносима или потврда Агенције за приватизацију да се понуђач налази у поступку приватизације	да да да	не не не

Датум: _____ Потпис овлашћеног лица

_____

М.П.

Образац копирати у потребном броју примерака за подизвођаче уколико понуђач наступа са подизвођачима.

Образац потписује и оверава овлашћено лице понуђача или овлашћено лице подизвођача

Образац 5.

ИЗЈАВА ЧЛАНОВА ГРУПЕ КОЈИ ПОДНОСЕ ЗАЈЕДНИЧКУ ПОНУДУ

Изјављујемо да наступамо као група понуђача у отвореном поступку за јавну набавку број О/3-2014 - Реконструкција и доградња ОШ „Бранко Миљковић” у Нишу.

Овлашћујемо члана групе _____ да у име и за рачун осталих чланова групе иступа пред Наручиоцем.

СКРАЋЕНИ НАЗИВ И СЕДИШТЕ, АДРЕСА ЧЛАНА ГРУПЕ	ВРСТА РАДОВА КОЈЕ ЋЕ ИЗВОДИТИ ЧЛАН ГРУПЕ	ПОТПИС ОДГОВОРНОГ ЛИЦА И ПЕЧАТ ЧЛАНА ГРУПЕ
Носилац посла:		Потпис одговорног лица: _____ м.п.
Члан групе:		Потпис одговорног лица: _____ м.п.
Члан групе:		Потпис одговорног лица: _____ м.п.
Члан групе		Потпис одговорног лица: _____ м.п.

Образац 6.

ИЗЈАВА ПОНУЂАЧА

ДА НЕ НАСТУПА СА ПОДИЗВОЂАЧИМА

Под пуном моралном, материјалном и кривичном одговорношћу, у понуди за јавну набавку број О/3-2014 - Реконструкција и доградња ОШ „Бранко Миљковић” у Нишу, изјављујемо да не наступамо са подизвођачима.

Датум: _____ Потпис овлашћеног лица

_____

М.П.

Образац потписује и оверава овлашћено лице понуђача

Образац 7.

ОПШТИ ПОДАЦИ О ПОДИЗВОЂАЧУ

Назив подизвођача	
Наслов и седиште подизвођача	
Одговорна особа - директор	
Особа за контакт	
Телефон	
Телефакс	
E-mail	
Текући рачун подизвођача	
Матични број подизвођача	
Порески број подизвођача – ПИБ	
ПДВ број подизвођача	

Датум: _____ Потпис овлашћеног лица

_____

М.П.

Образац копирати у потребном броју примерака за подизвођаче уколико понуђач наступа са подизвођачима.

Образац потписује и оверава овлашћено лице понуђача или овлашћено лице подизвођача.

Образац 8.

ИЗЈАВА ПОНУЂАЧА О ПОСЕТИ ЛОКАЦИЈЕ

Под пуном моралном, материјалном и кривичном одговорношћу изјављујем да смо посетили локацију која је предмет јавне набавке и стекли увид у техничку документацију и све информације које су неопходне за припрему понуде. Такође изјављујемо да смо упознати са свим условима градње и да они, сада видљиви, не могу бити основ за било какве накнадне промене у цени.

Датум: _____ Потпис овлашћеног лица

_____

М.П.

Образац потписује и оверава овлашћено лице понуђача уколико наступа самостално или са подизвођачима.

Уколико наступа у групи, образац потписује и оверава овлашћено лице носиоца посла групе понуђача или овлашћено лице члана групе.

Образац 9.

ИЗЈАВА О ОДГОВОРНОМ ИЗВОЂАЧУ,

КОЈИ ЋЕ РЕШЕЊЕМ БИТИ ИМЕНОВАН ЗА ИЗВОЂЕЊЕ РАДОВА У ЈАВНОЈ НАБАВЦИ БРОЈ О/3-2014

Овим потврђујемо да ће доле наведени одговорни извођачи радова бити расположиви у периоду извршења уговора за извођење радова на реконструкцији и доградњи ОШ „Бранко Миљковић” у Нишу:

Бр.	Име и презиме	Број лиценце	Назив привредног субјекта који ангажује одговорног извођача:	Основ ангажовања: 1. Запослен код понуђача 2. Ангажован уговором
1.				
2.				
3.				
4.				
5.				

Датум: _____ Потпис овлашћеног лица

_____

М.П.

Образац копирати у потребном броју примерака.
Образац потписује и оверава овлашћено лице понуђача уколико наступа самостално или са подизвођачима.Уколико наступа у групи, образац потписује и оверава овлашћено лице носиоца посла групе понуђача или овлашћено лице члана групе.
Напомена: Последњу колону «Основ ангажовања» попунити тако, што се за запослене уноси број - 1, а за ангажоване уговором број - 2.

Образац 10.

СПИСАК ИЗВЕДЕНИХ РАДОВА

Наручилац	Период извођења радова	Врста радова	Вредност изведених радова (без ПДВ)
УКУПНО изведених радова без ПДВ:			

Датум: _____ Потпис овлашћеног лица

_____

М.П.

Образац копирати у потребном броју примерака за сваког члана групе понуђача.
Образац потписује и оверава овлашћено лице понуђача уколико наступа самостално или са подизвођачима.
Образац потписује и оверава овлашћено лице носиоца посла групе понуђача или овлашћено лице члана групе.

Образац 11.

ПОТВРДА О РЕАЛИЗАЦИЈИ УГОВОРА

_____

Назив наручиоца

_____

Адреса

Овим потврђујемо да је понуђач

_____ ,

из

_____ ,

_____ ,

(*написати облик наступања: а) самостално; б) члан групе; ц) носилац посла; д) подизвођач)*

за потребе Наручиоца

_____ ,

квалитетно и у уговореном року извео радове

_____

_____

(*навести врсту радова)*

у вредности од укупно _____ динара без ПДВ, односно у вредности од укупно _____ динара са ПДВ, а на основу уговора број _____ од _____.

Ова потврда се издаје ради учешћа на тендеру и у друге сврхе се не може користити.

Контакт особа Наручиоца: _____,

Телефон: _____

Датум: Потпис овлашћеног лица Наручиоца

_____ _____

М.П.

Образац копирати у потребном броју примерака.

Образац 12.

ИЗЈАВА О ПРИБАВЉАЊУ ПОЛИСЕ ОСИГУРАЊА

Под пуном моралном, материјалном и кривичном одговорношћу изјављујемо да ћемо, уколико у поступку јавне набавке број О/3-2014, наша понуда буде изабрана као најповољнија, те уколико приступимо закључењу уговора о извођењу радова на реконструкцији и доградњи ОШ „Бранко Миљковић” у Нишу, у року од 15 дана од дана закључења уговора, доставити полису осигурања за објекат у изградњи и полису осигурања од одговорности за штету причињену трећим лицима и стварима трећих лица, оригинал или оверену копију, са важношћу за цео период извођења радова.

Датум: _____ Потпис овлашћеног лица

_____

М.П.

Образац потписује и оверава овлашћено лице понуђача уколико наступа самостално или са подизвођачима.

Образац потписује и оверава овлашћено лице носиоца посла групе понуђача или овлашћено лице члана групе.

Образац 13

ИЗЈАВА О РАСПОЛОЖИВОСТИ ТЕХНИЧКЕ ОПРЕМЕ

_____

Назив понуђача

_____

Адреса

Под пуном материјалном и кривичном одговорношћу изјављујемо да имамо у власништву, односно закупу или лизингу и у исправном стању захтевани технички капацитет за јавну набавку број О/3-2014 - Реконструкција и доградња ОШ „Бранко Миљковић” у Нишу и да смо у понуди приложили извод из последњег пописа основних средстава власника, обележен на местима где су наведена средства пописана, потписан од стране овлашћеног лица и оверен, односно фактуру о куповини захтеваног средства техничког капацитета у 2013. години, уговор о закупу или лизингу и то за

Ред. бр.	Техничко средство	Ком.	Редни број и бр. стране са пописне листе	Број уговора о лизингу или закупу	Уписати у чијем је власништву, закупу или лизингу наведено техничко средство
1.	камион кипер	2			
2.	комбинована радна машина или багер	1			
3.	аутодизалица или торањски кран	1			
4.	вибро плоча	1			
5.	машина за машинско малтерисање	1			
6	лако доставно возило	1			
7	фасадна скела	1000m2			

и да ће наведена опрема бити на располагању за све време извођења радова који су предмет ове јавне набавке.

Датум: _____ Потпис овлашћеног лица

_____

М.П.

Образац копирати у потребном броју примерака за сваког члана групе понуђача.
Образац потписује и оверава овлашћено лице овлашћеног члана групе понуђача или овлашћено лице члана групе.Образац потписује и оверава овлашћено лице понуђача уколико наступа самостално или са подизвођачима.

Образац 14.

МОДЕЛ УГОВОРА О ИЗВОЂЕЊУ РАДОВА

Уговорне стране :

1. **Република Србија – Министарство регионалног развоја и локалне самоуправе,** Београд, Ул. Влајковићева бр. 10, ПИБ 107675917, матични број 17840878, текући рачун 840-1620-21 (у даљем тексту: Наручилац), које заступа министар Игор Мировић

2. **Република Србија – Град Ниш,** Ниш, Ул. Николе Пашића бр. 4 (у даљем тексту: Инвеститор), кога заступа градоначелник Проф. др Зоран Перишић

3. **Привредно друштво / носилац посла** _____, _____, Ул. _____ бр. ____, ПИБ _____, матични број _____, рачун бр. _____ отворен код пословне банке _____;
   члан групе _____, _____,
   Ул. _____ бр. ____, ПИБ _____,
   матични број _____;
   члан групе _____, _____,
   Ул. _____ бр. ____, ПИБ _____,
   матични број _____;
   члан групе _____, _____,
   Ул. _____ бр. ____, ПИБ _____,
   матични број _____,

   (у даљем тексту: Извођач), које заступа директор _____

ПРЕДМЕТ УГОВОРА

Члан 1.

Уговорне стране сагласно констатују да је Наручилац спровео отворени поступак јавне набавке број О/3-2014 - Реконструкција и доградња ОШ „Бранко Миљковић” у Нишу.

Предмет Уговора је извођење радова на реконструкцији и доградњи ОШ „Бранко Миљковић” у Нишу.

Извођач се обавезује да изведе радове из претходног става овог члана, у свему према Понуди број _____ од __.__.2014. године, која је саставни део овог уговора.

ВРЕДНОСТ РАДОВА

Члан 2.

Уговорне стране утврђују да цена за извођење радова из члана 1. Уговора износи укупно _____ динара без ПДВ односно _____ динара са ПДВ, а добијена је на основу јединичних цена и количина из Понуде Извођача број _____ од __.__.2014. године.

Наручилац се обавезује да, од укупног износа из претходног става овог члана, за изведене радове Извођачу исплати износ од _____ динара са ПДВ а Инвеститор износ од _____ динара са ПДВ.

Укупан износ средстава из става 1. овог члана обезбеђен је на следећи начин:

-износ од _____ динара са ПДВ обезбеђен је Законом о буџету Републике Србије за 2014. годину („Службени гласник РС", број 110/13), на разделу 19 – Министарство регионалног развоја и локалне самоуправе, функција 411 – Општи економски и комерцијални послови, апропријација економске класификације 511 – Зграде и грађевински објекти, као средства од иностраних задуживања одобрених од стране Европске инвестиционе банке за финансијски уговор „Зајам за општинску и регионалну инфраструктуру" односно Одлуком о распореду средстава у оквиру Мере унапређења локалне и регионалне инфраструктуре – Градимо заједно број: 401-00-841/2013-03 од 22. новембра 2013. године;

-износ од _____ динара са ПДВ обезбеђен је Одлуком о буџету града Ниша за 2014. годину, функција 620 – Развој заједнице, позиција 266. Економска класификација 511 – Зграде и грађевински објекти.

Уговорена цена је фиксна по јединици мере и не може се мењати услед повећања цене елемената на основу којих је одређена.

Осим вредности рада, добара и услуга неопходних за извршење уговора, цена обухвата и трошкове организације градилишта, осигурања и све остале зависне трошкове Извођача.

НАЧИН ПЛАЋАЊА

Члан 3.

Уговорне стране су сагласне да се плаћање по овом уговору изврши на следећи начин :

- ___ % односно износ од _____ динара са ПДВ на име аванса, у року до 45 дана од дана пријема авансне ситуације и истовременог достављања банкарске гаранције за повраћај аванса, са роком важења до коначног извршења посла. Аванс се мора оправдати са последњом привременом ситуацијом;

- по испостављеним и овереним привременим ситуацијама и окончаној ситуацији, сачињеним на основу оверене грађевинске књиге изведених радова и јединичних цена из Понуде Извођача, уз важеће банкарске гаранције и полису осигурања, у року од 45 дана од дана пријема оверене ситуације, с тим што окончана ситуација мора износити минимум 10% од уговорене вредности.

Уколико Наручилац или Инвеститор делимично оспоре испостављене ситуације, дужни су да исплате неспорни део ситуације.

Комплетну документацију неопходну за оверу привремене ситуације: листове грађевинске књиге, одговарајуће атесте за уграђени материјал и набавку опреме и другу документацију Извођач доставља стручном надзору који ту документацију чува до

примопредаје и коначног обрачуна, у супротном се неће извршити плаћање тих позиција, што Извођач признаје без права на приговор.

РОК ЗА ИЗВОЂЕЊЕ РАДОВА

Члан 4.

Извођач се обавезује да радове који су предмет овог уговора изведе у року од ____ календарских дана, рачунајући од дана увођења у посао, а према приложеном динамичком плану, који је саставни део овог уговора.

Датум увођења у посао, стручни надзор уписује у грађевински дневник, а сматраће се да је увођење у посао извршено даном кумулативног стицања следећих услова :

-да је Инвеститор предао Извођачу инвестиционо техничку документацију и грађевинску дозволу;

-да је Инвеститор обезбедио Извођачу несметан прилаз градилишту;

-да је Извођач Наручиоцу доставио банкарску гаранцију за добро извршење посла;

-да је Извођач Наручиоцу доставио полису осигурања за објекат у изградњи и полису осигурања од одговорности за штету причињену трећим лицима и стварима трећих лица.

Уколико Извођач не приступи извођењу радова ни 7-ог дана од кумулативног стицања горе наведених услова, сматраће се да је 7-ог дана уведен у посао.

Утврђени рокови се не могу мењати без сагласности Наручиоца.

Члан 5.

Рок за извођење радова се продужава на захтев Извођача :

-у случају прекида радова који траје дуже од 2 дана, а није изазван кривицом Извођача;

-у случају елементарних непогода и дејства више силе;

-у случају измене пројектно-техничке документације по налогу Наручиоца или по налогу Инвеститора уз сагласност Наручиоца;

-у случају прекида рада изазваног актом надлежног органа, за који није одговоран Извођач.

Захтев за продужење рока извођења радова који су предмет овог уговора, у писаној форми, уз сагласност Инвеститора и стручног надзора, Извођач подноси Наручиоцу у року од два дана од сазнања за околност из става 1 овог члана, а најкасније 5 дана пре истека коначног рока за завршетак радова.

Уговорени рок је продужен када уговорне стране у форми анекса овог уговора о томе постигну писани споразум.

Под роком завршетка радова сматра се дан њихове спремности за технички преглед, а што стручни надзор констатује у грађевинском дневнику.

У случају да Извођач не испуњава предвиђену динамику, обавезан је да уведе у рад више извршилаца, без права на захтевање повећаних трошкова или посебне накнаде.

Ако Извођач падне у доцњу са извођењем радова, нема право на продужење уговореног рока због околности које су настале у време доцње.

УГОВОРНА КАЗНА

Члан 6.

Уколико Извођач не заврши радове који су предмет овог уговора у уговореном року, дужан је да плати Наручиоцу уговорну казну у висини 0,1% од укупно уговорене вредности за сваки дан закашњења, с тим што укупан износ казне не може бити већи од 5 % од вредности укупно уговорених радова.

Наплату уговорне казне извршиће се, уз оверу надзорног органа, без претходног пристанка Извођача, умањењем рачуна наведеног у окончаној ситуацији.

Ако су Наручилац или Инвеститор због закашњења у извођењу или предаји изведених радова, претрпели штету која је већа од износа уговорне казне, могу захтевати накнаду штете, односно поред уговорне казне и разлику до пуног износа претрпљене штете. Постојање и износ штете Наручилац и Инвеститор морају да докажу.

ОБАВЕЗЕ ИЗВОЂАЧА

Члан 7.

Извођач се обавезује да радове који су предмет овог уговора изведе у складу са важећим прописима, техничким прописима, грађевинском дозволом, инвестиционо-техничком документацијом и овим уговором, и да по завршетку радова изведене радове преда Наручиоцу и Инвеститору.

Ради извођења радова који су предмет овог уговора, Извођач се обавезује да обезбеди радну снагу, материјал, грађевинску и другу опрему, изврши грађевинске, грађевинско-занатске и припремно-завршне радове, као и све друго неопходно за потпуно извршење радова који су предмет овог уговора.

Извођач се обавезује :

- да по пријему инвестиционо-техничке документације исту прегледа и у року од 7 (седам) дана достави примедбе у писаном облику Наручиоцу и Инвеститору на разматрање и даље поступање; неблаговремено уочене или достављене примедбе, које нису могле остати непознате да су на време сагледане, неће бити узете у обзир нити ће имати утицаја на рок за извођење радова;
- да пре почетка радова потпише главни пројекат и Наручиоцу достави решење о именовању одговорног извођача радова;
- да испуни све уговорене обавезе стручно, квалитетно, према важећим стандардима за ту врсту посла и у уговореном року;
- да обезбеди довољну радну снагу на градилишту и благовремену испоруку уговореног материјала и опреме потребну за извођење уговором преузетих радова;
- да уведе у рад више смена, продужи смену или уведе у рад више извршилаца, без права на повећање трошкова или посебне накнаде за то уколико не испуњава предвиђену динамику;
- да обезбеди безбедност свих лица на градилишту, као и одговарајуће обезбеђење складишта својих материјала и слично, тако да се Наручилац и Инвеститор ослобађају свих одговорности према државним органима, што се тиче безбедности, прописа о заштити животне средине, и радно-правних прописа за време укупног трајања извођења радова до предаје радова Инвеститору и Наручиоцу;
- да се строго придржава мера заштите на раду;
- да омогући вршење стручног надзора на објекту;
- да уредно води сву документацију предвиђену законом и другим прописима Републике Србије, који регулишу ову област;
- да поступи по свим основаним примедбама и захтевима Наручиоца датим на основу извршеног надзора и да у том циљу, у зависности од конкретне ситуације, о свом трошку, изврши поправку или рушење или поновно извођење радова, замену набављеног или уграђеног материјала, опреме, уређаја и постројења или убрзања извођења радова када је запао у доцњу у погледу уговорених рокова извођења радова;

- да по завршеним радовима одмах обавести Наручиоца и Инвеститора да је завршио радове и да је спреман за њихов пријем;
- да сноси трошкове накнадних прегледа комисије за пријем радова уколико се утврде неправилности и недостаци;
- да гарантује квалитет изведених радова, употребљеног материјала и набављене опреме, с тим да отклањању недостатка у гарантном року за изведене радове Извођач мора да приступи у року од 5 дана по пријему писаног позива од стране Наручиоца или Инвеститоар.

Члан 8.

Извођач се обавезује да о свом трошку обезбеди и истакне на видном месту таблу, која мора да садржи:

- податке о објекту који се гради;
- одговорном пројектанту;
- број грађевинске дозволе,
- податке о Наручиоцу, Инвеститору, Извођачу и надзорном органу;
- почетак и рок завршетка радова.

Извођач се обавезује да таблу сачини према упутству, које је саставни део овог уговора.

Члан 9.

Извођач је у обавези да у року од 15 дана од дана закључења Уговора достави детаљан динамички план који мора садржати следеће позиције, прва: припрема и формирање градилишта и последња: отклањање недостатака, у шест примерака, по два за Наручиоца, Инвеститора и стручни надзор.

ОБАВЕЗЕ НАРУЧИОЦА И ИНВЕСТИТОРА

Члан 10.

Наручилац и Инвеститор се обавезују да Извођачу плате уговорену цену под условима и на начин одређен чл. 2. и 3. овог уговора.

Наручилац се обавезује да од Извођача, по завршетку радова, прими наведене радове заједно са Инвеститором.

Инвеститор ће обезбедити вршење стручног надзора над извршењем уговорних обавеза Извођача, уз обавезу Инвеститора да месечне извештаје надзорног органа доставља Наручиоцу без одлагања.

Инвеститор се обавезује да најкасније 15 дана од закључења Уговора достави надлежној инспекцији рада пријаву градилишта, а копију пријаве постави на видно место на градилишту.

Инвеститор се обавезује да пре почетка рада на градилишту писменим актом одреди координатора за безбедност и здравље на раду у фази извођења радова, као и да обезбеди израду Плана превентивних мера.

Инвеститор се обавезује да, уз присуство Наручиоца, уведе Извођача у посао, предајући му инвестиционо - техничку документацију и грађевинску дозволу, као и да му обезбеди несметан прилаз градилишту.

Инвеститор се обавезује да учествује у раду комисије за примопредају радова и коначни обрачун са Наручиоцем, стручним надзором и Извођачем.

БАНКАРСКЕ ГАРАНЦИЈЕ

Члан 11.

Извођач се обавезује да у року од 15 дана од дана потписивања овог уговора преда Наручиоцу банкарску гаранцију за повраћај аванса, са роком важења најмање до коначног извршења посла, која мора бити безусловна, неопозива, без права на приговор и платива на први позив, а у корист Наручиоца.

Извођач се обавезује да у року од 15 дана од дана потписивања овог уговора преда Наручиоцу банкарску гаранцију за добро извршење посла у износу од 10% од вредности уговора и са роком важења најмање пет дана дуже од истека рока за коначно извршење посла, која мора бити безусловна, неопозива, без права на приговор и платива на први позив, а у корист Наручиоца.

У случају наступања услова за продужење рока завршетка радова, Извођач је у обавези да продужи важење банкарских гаранција, с тим да се висина банкарске гаранције за повраћај аванса може смањити, уз писану сагласност Наручиоца, сразмерно изведеним радовима и износу којим је оправдан део примљеног аванса кроз привремене ситуације.

У случају истека рока важења банкарских гаранција док је извођење радова који су предмет овог уговора у току, Извођач је дужан да, о свом трошку, продужи рок важења банкарских гаранција.

Банкарска гаранција за добро извршење посла ће бити послата на наплату пословној банци Извођача уколико Извођач, ни после упућене опомене, не продужи њено важење пре истека рока важења, уз достављање доказа Наручиоцу.

Извођач се обавезује да приликом примопредаје радова Инвеститору преда банкарску гаранцију за отклањање грешака у гарантном року у износу од 5% од вредности уговора и са роком важења пет дана дужим од уговореног гарантног рока, која мора бити безусловна, неопозива, без права на приговор и платива на први позив, а у корист Инвеститора, што је услов за оверу окончане ситуације.

Гаранцију за отклањање грешака у гарантном року Инвеститор сме да наплати уколико Извођач не отпочне са отклањањем недостатака у року од 5 дана од дана пријема писаног захтева Инвеститора и не отклони их у року и у складу са писаним захтевом Инвеститора. У том случају Инвеститор може ангажовати другог извођача и недостатке отклонити по тржишним ценама са пажњом доброг привредника.

ОСИГУРАЊЕ РАДОВА

Члан 12.

Извођач је дужан да у року од 15 дана од дана закључења уговора осигура радове, материјал и опрему од уобичајених ризика до њихове пуне вредности (осигурање објекта у изградњи) и достави Наручиоцу полису осигурања са важношћу за цео период извођења радова.

Извођач је такође дужан да у року од 15 дана од закључења уговора, достави Наручиоцу полису осигурања од одговорности за штету причињену трећим лицима и стварима трећих лица, са важношћу за цео период извођења радова, у свему према важећим законским прописима.

Уколико се рок за извођење радова продужи, Извођач је обавезан да достави, пре истека уговореног рока, полисе осигурања из ст. 1. и 2. овог члана, са новим периодом осигурања.

Извођач је обавезан да спроводи све потребне мере заштите на раду, као и противпожарне заштите.

Уколико Извођач радова не поступи у складу са претходним ставовима признаје своју искључиву прекршајну и кривичну одговорност и једини сноси накнаду за све настале материјалне и нематеријалне штете, при чему овај уговор признаје за извршну исправу без права приговора.

ГАРАНТНИ РОК

Члан 13.

Гарантни рок за изведене радове износи _____ године рачунајући од дана примопредаје радова. За уграђене материјале важи гарантни рок у складу са условима произвођача, који тече од дана извршене примопредаје радова Наручиоцу и Инвеститору.

Извођач је обавезан да, на дан извршене примопредаје радова који су предмет овог уговора, записнички преда Инвеститору све гарантне листове за уграђене материјале, као и упутства за руковање.

Члан 14.

Извођач је дужан да у току гарантног рока, на први писани позив Наручиоца или Инвеститора, отклони о свом трошку све недостатке који се односе на уговорени квалитет изведених радова, уграђених материјала и опреме, а који нису настали неправилном употребом, као и сва оштећења проузрокована овим недостацима.

Ако Извођач не приступи извршењу своје обавезе из претходног става у року од 5 дана по пријему писаног позива од стране Наручиоца или Инвеститора, Инвеститор је овлашћен да за отклањање недостатака ангажује друго правно или физичко лице, на терет Извођача, наплатом гаранције банке за отклањање грешака у гарантном року.

Уколико гаранција за отклањање грешака у гарантном року не покрива у потпуности трошкове настале поводом отклањања недостатака из става 1. овог члана, Инвеститор има право да од Извођача тражи накнаду штете, до пуног износа стварне штете.

КВАЛИТЕТ ИЗВЕДЕНИХ РАДОВА

Члан 15.

За укупан уграђени материјал и опрему Извођач мора да има сертификате квалитета и атесте који се захтевају по важећим прописима и мерама за објекте те врсте у складу са пројектном документацијом.

Уколико Наручилац утврди да уграђени материјал или опрема не одговара стандардима и техничким прописима, забрањује његову употребу. У случају спора меродаван је налаз овлашћене организације за контролу квалитета.

Извођач је дужан да о свом трошку обави одговарајућа испитивања материјала и контролу квалитета опреме и одговоран је уколико употреби материјал који не одговара квалитету.

У случају да је због употребе неквалитетног материјала угрожена безбедност објекта, Наручилац има право да тражи да Извођач поруши изведене радове и да их о свом трошку поново изведе у складу са техничком документацијом и уговорним одредбама. Уколико Извођач у одређеном року то не учини, Наручилац има право да ангажује другог извођача искључиво на трошак Извођача по овом уговору.

Члан 16.

Извођач ће део радова који су предмет овог уговора извршити преко подизвођача _____, Ул. _____ бр. ____, ПИБ _____, матични број _____.

Извођач у потпуности одговара Наручиоцу и Инвеститору за извршење уговорених обавеза, те и за радове изведене од стране подизвођача, као да их је сам извео.

Понуђач не може ангажовати као подизвођача лице које није навео у понуди, у супротном наручилац ће реализовати средство обезбеђења и раскинути уговор, осим ако би раскидом уговора наручилац претрпео знатну штету.

Понуђач може ангажовати као подизвођача лице које није навео у понуди, ако је на страни подизвођача након подношења понуде настала трајнија неспособност плаћања, ако то лице испуњава све услове одређене за подизвођача и уколико добије претходну сагласност наручиоца.

ВИШКОВИ, ХИТНИ НЕПРЕДВИЂЕНИ И НАКНАДНИ РАДОВИ

Члан 17.

Уколико се током извођења уговорених радова појави потреба за извођењем вишкова радова Извођач је дужан да застане са том врстом радова и о томе обавести стручни надзор, Наручиоца и Инвеститора у писаној форми.

Извођач није овлашћен да без писане сагласности Наручиоца, Инвеститора и стручног надзора мења обим уговорених радова и изводи вишкове радова.

Члан 18.

Извођач може и без претходне сагласности Наручиоца и Инвеститора, а уз сагласност стручног надзора извести хитне непредвиђене радове, уколико је њихово извођење нужно за стабилност објекта или за спречавање штете, а изазвани су променом тла, појавом воде или другим ванредним и неочекиваним догађајима, који се нису могли предвидети у току израде пројектне документације.

Извођач и стручни надзор су дужни да истог дана када наступе околности из става 1. овог члана, о томе обавесте Наручиоца и Инвеститора.

Наручилац може раскинути уговор уколико би услед ових радова цена морала бити знатно повећана, о чему је дужан да без одлагања обавести Извођача.

Извођач има право на правичну накнаду за хитне непредвиђене радове.

Члан 19.

Накнадни радови су радови који нису уговорени и нису нужни за испуњење овог уговора.

Фактички обављени накнадни радови, без закљученог уговора, су правно неважећи.

ПРИМОПРЕДАЈА РАДОВА

Члан 20.

Извођач о завршетку радова који су предмет овог уговора обавештава Наручиоца, Инвеститора Инвеститор ка стручни надзор, а дан завршетка радова уписује се у грађевински дневник.

Комисију за примопредају радова чине по један представник Наручиоца, Инвеститора, стручног надзора и Извођача.

Примопредаја радова се врши комисијски најкасније у року од 15 дана од завршетка радова.

Комисија сачињава записник о примопредаји радова на дан примопредаје радова.

Извођач је дужан да приликом примопредаје радова преда Инвеститору, пре техничког прегледа, попуњене одговарајуће табеле свих уграђених материјала у три извода са приложеним атестима, као и пројекте изведених радова у два примерка уколико је то потребно у складу са Законом о планирању и изградњи.

Грешке, односно недостатке које утврди Наручилац у току извођења или приликом преузимања и предаје радова, Извођач мора да отклони без одлагања. Уколико те недостатке Извођач не почне да отклања у року од пет дана по пријему позива од стране Наручиоца и ако их не отклони у споразумно утврђеном року, Наручилац ће радове поверити другом извођачу на рачун Извођача.

Технички преглед радова и употребну дозволу обезбедиће Инвеститор.

Наручилац ће у моменту примопредаје радова од стране Извођача, Инвеститору предати на коришћење радове који су предмет овог уговора.

Члан 21.

Коначна количина и вредност радова по овом уговору утврђује се на бази стварно изведених количина радова оверених у грађевинској књизи од стране стручног надзора и усвојених јединичних цена из понуде.

РАСКИД УГОВОРА

Члан 22.

Наручилац и Инвеститор имају право на једнострани раскид Уговора у следећим случајевима:

- уколико Извођач касни са извођењем радова дуже од 15 календарских дана, као и ако Извођач не изводи радове у складу са пројектно-техничком документацијом или из неоправданих разлога прекине са извођењем радова;
- уколико извршени радови не одговарају прописима или стандардима за ту врсту посла и квалитету наведеном у понуди Извођача, а Извођач није поступио по примедбама стручног надзора;
- у случају недостатка средстава за његову реализацију.

Члан 23.

У случају једностраног раскида уговора, осим у случају недостатка средстава за његову реализацију, Наручилац има право да за радове који су предмет овог уговора ангажује другог извођача и активира гаранцију банке за добро извршење посла. Извођач је у наведеном случају обавезан да надокнади Наручиоцу штету, која представља разлику између цене предметних радова по овом уговору и цене радова новог извођача за те радове.

Уговор се раскида изјавом у писаној форми која се доставља другој уговорној страни и са отказним роком од 15 дана од дана пријема изјаве. Изјава мора да садржи основ за раскид уговора.

У случају раскида уговора, Извођач је дужан да изведене радове обезбеди од пропадања, да Наручиоцу преда пројекат изведеног стања, као и записник комисије о стварно изведеним радовима и записник комисије о коначном финансијском обрачуну по предметном уговору до дана раскида уговора. Трошкове сноси уговорна страна која је одговорна за раскид уговора.

ЗАВРШНЕ ОДРЕДБЕ

Члан 24.

За све што овим уговором није посебно утврђено примењују се одредбе Закона о облигационим односима, Закона о планирању и изградњи, као и одредбе Посебних узанси о грађењу и других важећих прописа Републике Србије.

Члан 25.

Прилози и саставни делови овог уговора су:

- понуда Извођача бр. _____ од __.__.2014. године;
- динамички план.
- Упутство о изгледу табле са подацима о пројекту Министарства регионалног развоја и локалне самоуправе.

Члан 26.

Све евентуалне спорове уговорне стране ће решавати споразумно.

Уколико до споразума не дође, уговара се надлежност Привредног суда у Београду.

Члан 27.

Овај уговор ступа на снагу даном потписивања а почиње да се примењује даном достављања банкарских гаранција из члана 11. и полиса осигурања из члана 12. Уговора.

Наручилац има право да активира банкарску гаранцију за озбиљност понуде ако Извођач у року од 15 дана од дана потписивања Уговора не достави банкарске гаранције из члана 11, као и уколико не достави полисе осигурања из члана 12. овог уговора.

Члан 28.

Овај уговор је сачињен у девет једнаких примерака, по три за сваку уговорну страну.

НАРУЧИЛАЦ
Министарство регионалног развоја и локалне самоуправе

_____
Игор Мировић, министар

ИНВЕСТИТОР
Град Ниш

_____
Проф. др Зоран Перишић, градоначелник

ИЗВОЂАЧ
_____

_____
_____, директор

УПУТСТВО О ИЗГЛЕДУ ТАБЛЕ СА ПОДАЦИМА О ПРОЈЕКТУ МИНИСТАРСТВА РЕГИОНАЛНОГ РАЗВОЈА И ЛОКАЛНЕ САМОУПРАВЕ

Упутство о изгледу табле са подацима о пројекту Министарства регионалног развоја и локалне самоуправе представља смернице извођачима за израду табли у складу са дефинисаном уговорном обавезом и за правилну употребу лога Министарства регионалног развоја и локалне самоуправе, на основу члана 201. тачка 16. Закона о планирању и изградњи и Правилника о изгледу, саджини и месту постављања градилишне табле.

ТЕХНИЧКЕ КАРАКТЕРИСТИКЕ:

1. Градилишна табла је правоугаоног облика димензија 200 x 300 x 20cm, израђена од челичних кутијастих профила и поцинкованог лима, а поставља се на челичним носачима одговарајуће носивости фундираним у бетон.
2. Позадина табле мора бити светлонаранџасте боје отпорна на атмосферске утицаје.

ПРИКАЗ ОБАВЕЗНОГ САДРЖАЈА:

Сви пројекти који се финансирају средствима Министарства регионалног развоја и локалне самоуправе (у целости или делом), морају на грађевинским таблама имати лого Министарства регионалног развоја и локалне самоуправе. Пројекти који се финансирају из средстава Европске инвестиционе банке (у целости или делом), поред логоа Министарства, морају имати и лого ЕИБ-а.

1. Лого Министарства регионалног развоја и локалне самоуправе позициониран је у горњем десном углу. Минималне димензије лога су 40 x 40cm.
2. Лого Европске инвестиционе банке позициониран је у горњем десном углу. Минималне димензије лога су 40 x 40cm.
3. На делу испод лога Министарства регионалног развоја и локалне самоуправе, односно лога Европске инвестиционе банке „болдовано“ су истакнути следећи подаци:

   а) Назив, намена и величина објекта, и
   б) Број катастарске парцеле.
4. Модел објекта је позициониран у горњем левом углу.
5. На доњем делу табле наведено је следеће:

   а) Назив привредног друштва, односно правног лица или предузетника који је израдио пројектну документацију (адреса, телефон и сајт),
   б) Име одговорног пројектанта,
   в) Назив извођача радова, име одговорног извођача радова и име лица које врши надзор,

г) Број и датум решења којим је издата грађевинска дозвола и назив органа који је издао грађевинску дозволу, односно број решења којим се одобрава извођење радова (за које се не издаје грађевинска дозвола),
д) Датум почетка грађења,
ђ) Рок завршетка изградње објекта,
е) Назив Наручиоца,
ж)Назив Инвеститора
з) Назив Корисника

На табли не треба приказивати друге лого ознаке, изузев ознаке Министарства регионалног развоја и локалне самоуправе и Европске инвестиционе банке.

Пример изгледа грађевинске табле је саставни део овог Упутства .

Образац 15

ПРЕДМЕР И ПРЕДРАЧУН

Општи подаци о Понуђачу:

Назив и седиште: _____

Матични број: _____ **ПИБ :** _____

Особа за контакт: _____

Прилажемо предмер и предрачун радова за јавну набавку број О/3-2014 - Реконструкција и доградња ОШ „Бранко Миљковић” у Нишу, потписан и оверен од стране овлашћеног лица.

Напомена: Уколико се у техничкој документацији у означавању добара или радова одређене производње, извора или градње наводи одређени робни знак, патент, тип или произвођач, Понуђач може понудити и другу врсту, истих или бољих техничких карактеристика. У случају да понуђач нуди еквивалент за одређене позиције из предмера и предрачуна у обавези је да достави списак позиција који ће садржати све елементе предмера и предрачуна и то: редни број позиције из основног предмера и предрачуна, опис понуђеног еквивалента, јединицу мере, количину, јединичну и укупну цену који се нуди, заједно са техничким спецификацијама (карактеристикама) за сваку позицију како би Комисија могла извршити оцену.

Датум: _____ Потпис овлашћеног лица

_____

М.П.

Образац 16.

ДИНАМИЧКИ ПЛАН

Општи подаци о Понуђачу:

Назив и седиште: _____

Матични број: _____ **ПИБ :** _____

Особа за контакт: _____

Прилажемо динамички план за јавну набавку број О/3-2014 - Реконструкција и доградња ОШ „Бранко Миљковић” у Нишу, потписан и оверен од стране овлашћеног лица.

Датум: _____ Потпис овлашћеног лица

_____

М.П.

Образац бр. 17

ОБРАЗАЦ ТРОШКОВА ПРИПРЕМЕ ПОНУДЕ

У складу са чланом 88. став 1. Закона о јавним набавкама („Службени гласник РС”, број 124/2012), понуђач _____ доставља укупан износ и структуру трошкова припремања понуде за јавну набавку број О/3-2014 - Реконструкција и доградња ОШ „Бранко Миљковић” у Нишу, како следи у табели:

Врста трошка	Износ трошка у динарима
Укупан износ трошкова припремања понуде	

Трошкове припреме и подношења понуде сноси искључиво понуђач и не може тражити од наручиоца накнаду трошкова.
Ако је поступак јавне набавке обустављен из разлога који су на страни наручиоца, наручилац је дужан да понуђачу надокнади трошкове израде узорка или модела, ако су израђени у складу са техничким спецификацијама наручиоца и трошкове прибављања средства обезбеђења, под условом да је понуђач тражио накнаду тих трошкова у својој понуди.

Датум: _____ Потпис овлашћеног лица

_____

М.П.

Напомена: достављање овог обрасца није обавезно.

Образац бр. 18

ОБРАЗАЦ ИЗЈАВЕ О НЕЗАВИСНОЈ ПОНУДИ

У складу са чланом 26. Закона о јавним набавкама („Службени гласник РС”, број 124/2012), понуђач _____ даје:

ИЗЈАВУ

О НЕЗАВИСНОЈ ПОНУДИ

Под пуном материјалном и кривичном одговорношћу потврђујем да сам понуду у поступку јавне набавке број О/3-2014 - Реконструкција и доградња ОШ „Бранко Миљковић” у Нишу, поднео независно, без договора са другим понуђачима или заинтересованим лицима.

Датум: _____ Потпис овлашћеног лица

_____

М.П.

Напомена: У случају постојања основане сумње у истинитост изјаве о независној понуди, наручулац ће одмах обавестити организацију надлежну за заштиту конкуренције. Организација надлежна за заштиту конкуренције, може понуђачу, односно заинтересованом лицу изрећи меру забране учешћа у поступку јавне набавке ако утврди да је понуђач, односно заинтересовано лице повредило конкуренцију у поступку јавне набавке у смислу закона којим се уређује заштита конкуренције. Мера забране учешћа у поступку јавне набавке може трајати до две године. Повреда конкуренције представља негативну референцу, у смислу члана 82. став 1. тачка 2. Закона.

Уколико понуду подноси група понуђача, Изјава мора бити потписана од стране овлашћеног лица сваког понуђача из групе понуђача и оверена печатом.

Образац бр. 19

ИЗЈАВА ПОНУЂАЧА О ПОШТОВАЊУ ВАЖЕЋИХ ПРОПИСА О ЗАШТИТИ НА РАДУ, ЗАПОШЉАВАЊУ И УСЛОВИМА РАДА, ЗАШТИТИ ЖИВОТНЕ СРЕДИНЕ

Под материјалном и кривичном одговорношћу изјављујем да сам при састављању понуде у поступку јавне набавке радова – Реконструкција и доградња ОШ „Бранко Миљковић" у Нишу, број јавне набавке О/3-2014, поштовао обавезе које произилазе из важећих прописа о заштити на раду, запошљавању и условима рада, заштити животне средине и гарантујем да сам ималац права интелектуалне својине. Такође изјављујем, да сносим накнаду за коришћење патената, као и одговорност за повреду заштићених права интелектуалне својине трећих лица.

Датум_____ Потпис овлашћеног лица

М.П. _____

Напомена: **<u>Уколико понуду подноси група понуђача,</u>** Изјава мора бити потписана од стране овлашћеног лица сваког понуђача из групе понуђача и оверена печатом

МИНИСТАРСТВО РЕГИОНАЛНОГ РАЗВОЈА И ЛОКАЛНЕ САМОУПРАВЕ

ДЕО II

ТЕХНИЧКЕ КАРАКТЕРИСТИКЕ (СПЕЦИФИКАЦИЈА)

ЈАВНА НАБАВКА БРОЈ О/3-2014

Реконструкција и доградња ОШ „Бранко Миљковић” у Нишу

GRADJEVINSKI I GRADJEVINSKO-ZANATSKIH RADOVA NA RUŠENJU OBJEKTA (P=761m²) I REKONSTRUKCIJI I DOGRADNJI OBJEKTA (P=974m²)

I PRIPREMNI RADOVI (RUSENJE)

NAPOMENA: U svakoj poziciji gde je to potrebno, a nije drugačije naglašeno, podrazumeva se nabavka, izrada, transport, isporuka i montaža materijala i opreme sa svim ostalim neophodnim radnjama koji su navedene u predmeru radova i tehničkom izveštaju koji je sastavni deo konkursne dokumentacije, kako bi izrada pozicije bila kompletna! U svakoj poziciji gde je naveden transport materijala podrazumeva se daljina transporta koju odredi nadzor u okviru šireg gradskog područja. Svi radovi moraju biti izvedeni od strane stručnih ovlašćenih lica, a u potpunosti prema propisima i važećim standardima za ovu vrstu radova. Sav upotrebljeni materijal mora biti prvoklasnog kvaliteta.
Ako je u nekoj od pozicija naveden naziv proizvođača opreme ili materijala podrazumeva se i oprema ili materijal drugog proizvođača, istih ili boljih karakteristika od predmerom navedenih.
Izvođač je dužan da radove izvrši u svemu prema priloženom tehničkom izveštaju, tehničkim uslovima, predmeru i crtežima, da pre početka radova dobro prouči dobijenu dokumentaciju i da na vreme upozori na eventualna odstupanja od postojećih propisa.
Izvođač se takođe ne oslobađa obaveze izvođenja pojedinih radova, koji su predviđeni predmerom, a eventualno nisu napomenuti u tehničkom opisu ili bilo kom drugom prilogu ovog projekta, a što je obavezan da uradi po važećim propisima za izvođenje radova za ovu vrstu objekta.
Ne obračunava se i ne plaća posebno obezbeđenje i organizacija gradilišta uključujući smeštaj i ishranu radnika, formiranje pokretne radionice, deponije, saobraćajno obezbeđenje gradilišta signalizacijom u toku izvođenja radova i ostalo.

R.B	O P I S	J.M.	KOLIČINA	JED.CENA	UKUPNO
	Radovi rušenja i demontaže				
1	Skidanje krovnog pokrivača od trapezastog lima TR 35/200 sa opšivkama. Skinuti lim na bezbedan način. Šut prikupiti izneti i utovariti na kamion i odvesti na deponiju. Obračun po m²	m²	761.16		
2	Skidanje drvene krovne konstrukcije. Skinuti građu, utovariti na kamion i odvesti na deponiju Šut prikupiti, izneti, utovariti na kamion i odvesti na gradsku deponiju. Obračun po m²	m²	761.16		
3	Rušenje plafonske konstrukcije od durisol plo~a sa svim oblogama sa gornje i donje strane. Upotrebljiv materijal očistiti, utovariti na kamion i skladirati . Visak materijala odvesti na deponiju. Šut prikupiti , izneti, utovariti na kamion i odvesti na gradsku deponiju. Obračun po m²	m²	761.16		
4	Rušenje zidova od pune opeke u produžnom malteru. Rušenje zidova izvesti zajedno sa serkpažima, nadvratnicima i svim oblogama na zidu. Upotrebljivu opeku očistiti od maltera i složiti na gradilišnu deponiju. Šut prikupiti, izneti, utovariti na kamion i odvesti na gradsku deponiju. U cenu ulazi i pomoćna skela. Otvori se odbijaju.	m^3	17.76		
5	Rušenje zidova od durisol plo~a . Plo~e očistiti od maltera i složiti na gradilišnu deponiju. Šut prikupiti, izneti, utovariti na kamion i odvesti na gradsku deponiju. U cenu ulazi i pomoćna skela. Otvori se odbijaju. Obračun po m²	m²	67.84		
6	Demontaža vrata zajedno sa štokom. Demontirana vrata sklopiti, utovariti na kamion i odvesti na deponiju. Obračun po kom vrata od 2.0 m²				
	90/210 I 70/210	kom.	22.00		
	296/290	kom.	1.00		

7	Demontaža prozora . Demontirane prozore skpopiti, utovariti na kamion i odvesti na deponiju		
	Obračun po kom prozora		
	100/160	kom.	61.00
	100/120	kom.	2.00
	80/60	kom.	10.00
8	Rušenje betonske podne ploče sa podnom oblogom od parketa ili laminata debljine do 8 cm. Šut izneti, utovariti na kamion i odvesti na gradsku deponiju.		
	Obračun po m²	m²	761.00
9	Demontaža elektroinstalacije svetiljki , utičnica I sl. Šut izneti, utovariti na kamion i odvesti na gradsku deponiju		
	Obračun po m²	m²	761.00
10	Demontaža instalacije centralnog grejača. Šut izneti, utovariti na kamion i odvesti na gradsku deponiju.		
	Obračun po m²	m²	761.00
11	Demontaža instalacije vodovoda I kanalizacije . Šut izneti, utovariti na kamion i odvesti na gradsku deponiju.		
	Obračun po m²	m²	761.00
12	Rušenje trotoara od betona. Rušenje trotoara izvesti zajedno sa skidanjem podloge. Odvojiti tvrdi materijal i odvesti na deponiju. Šut prikupiti, izneti, utovariti na kamion i odvesti na gradsku deponiju.		
	Obračun po m²	m²	133.00
13	Rušenje temeljnih zidova, iznad terena, od betona. Rušenje izvesti mašinskim putem. Šut prikupiti, izneti, utovariti na kamion i odvesti na gradsku deponiju.		
	Obračun po m³	m³	15.48
14	Rušenje temelja i podrumskih prostorija. Rušenje izvesti mehanizacijom,bagerom. Obezbediti jamu od urušavanja.Šut prikupiti, izneti, utovariti na kamion i odvesti na gradsku deponiju. Jamu zatrpati /prema dogovoru sa investitorom, zemljom iz iskopa ili šutom od rušenja/ , i poravnati teren slojem zemlje do 50 cm.		
	Obračun po m³	m³	41.28

UKUPNO RADOVI RUŠENJA

15	Obeležavanje i merenje tokom izgradnje objekata	pausal	1.00	
16	Probijanje otvora na fasadnim zidovima postojećeg objekta sa demontažom prozora i odvozom šuta.	pausal	1.00	
	PRIPREMNI RADOVI (RUSENJE)			

II ZEMLJANI RADOVI

1	Mašinski 80% i ručni 20% iskop zemlje III kategorije u prirodno vlažnom zemljištu za sve temelje. Obračun po m^3 iskopane zemlje računajući je samoniklu sa utovarom, transportom i istovarom viška zemlje na deponiju.			
	1.5*(1.2*1.5*16+0.85*1.2*9+0.90*0.90*15)+ 1.5*(1.50*1.50*14+1.50*1.80*2)+2*14.1*0.65+ (40.3-1.2*7-0.9*8)*2*0.55*1.5+(40.3-7*1.5)*2*0.50*1.5+7*14.1*0.4*1.5+ 4.5*0.55*1.5+1.5*0.75*(4.8*4+13.4+4.3*2+7.3+2.05*2)	m^3	356.44	
2	Nasipanje šljunka d=10cm ispod temelja, podne ploče i popunjavanje oko zidova temelja. Obračun od m^3 nabavljenog, doveženog, nasipanog i razastrtog šljunka do potrebne stišljivosti.			
	1023.71*0.10 + 828.03*0.64	m^3	632.31	
	ZEMLJANI RADOVI			

III ZIDARSKI RADOVI

1	Zidanje spoljašnjih d=25cm, unutrašnjih d=20cm zidova od giter blokova u produžnom malteru 1:2:6 sa potrebnim nadprozornicima i nadvratnicima sa MB30 armiranih po usvojenoj armaturi. Obračun po m^3 komplet sa potrebnom skelom i oplatom.			
	0.25*(1.17*(5.65*2+5.8+2.85*5+2.7*3+2.85*5+2.7*10+2.2*2)+3.25*(5.7*2+2.1*2+6.2+4.35+2.5*2+2.6*2+2.7+6.0)) + 0.20*2.61*((2.6*2+6.1+6.0+6.25+5.7+5.87+3.0+5.9+2.0+2.0+5.9)*2)+3*3*0.25 +1.75*3.3*0.2+1.8*3.3*0.2+2.6*3.3*0.25+3*3.3*0.2	m^3	126.51	
2	Zidanje unutrašnjih pregradnih zidova šupljom opekom d=12cm u cementnom malteru 1:3 sa potrebnim nadprozornicima i nadvratnicima MB30 armiranih sa 2*2Ø8 mm i uzengije Ø6/20cm. Obračun po m2 komplet sa potrebnom oplatom i skelom. Mere uzeti na licu mesta.			
	3.45*(6.12*4+6.12*4+2.25*4+6.45+6.3+2.6*2+3.25*2+ 2.0*4)+8.10*2.7/2*2*2	m^2	355.65	
3	Malterisanje unutrašnjih zidova i plafona, prod.malterom 1:2:6 u dva sloja a zidovi mokrih čvorova sa cementnim malterom1:3, sa prethodnim prskanjem retkim cem.malterom i transportom. Obračun od m^2 omalterisane površine, zajedno sa skelom.			
	3.44*(15.27*4+28.09*8+18.9+31.1+43.05*2+36.36+19.74+8.17*2+15.11*2+8.81*2+14.95*2+27.33) +(774.64+17.33+13.42+39.24+11.83) +3*3*2+1.75*3.3*2+1.8*3.3*2+2.6*3.3+3*3.3*2	m^2	2,988.24	
4	Obrada betonskih površina sa građevinskim lepkom u dva sloja sa potrebnim prethodnim štemovanjem i nanošenjem podloge. Obračun od m^2 po opisu sa potrebnom materijalom i radnom skelom.			
	3.4*2.4*17	m^2	138.72	
5	Bojenje u dve ruke unutrašnjih zidova poludisperzivnim bojama sa gletovanjem u dve ruke. Boju bira projektant na osnovu uzoraka. Obračun od m2 po opisu sa potrebnom materijalom i radnom skelom.			
	1.84*(15.27*4+28.09*8+18.9+31.1+43.05*2+36.36+19.74+8.17*2+15.11*2+8.81*2+14.95*2+27.33) +(774.64+17.33+13.42+39.24+11.83) + +3.4*2.4*17+3*3*2+1.75*3.3*2+1.8*3.3*2+2.6*3.3+3*3.3*2	m^2	2,167.90	

6	Bojenje u dve ruke unutrašnjih zidova masnim bojama h=1.6m sa gletovanjem u dve ruke. Boju bira projektant na osnovu uzoraka. Obračun od m2 po opisu sa potrebnom materijalom i radnom skelom.			
	1.6*(15.27*4+28.09*8+18.9+31.1+43.05*2+36.36+19.74+14.95*2+27.33)	m^2	856.37	
7	Završni sloj fasade-sokla polimer cem. lepak sa utisnutom staklenom mrežicom 0.5cm, XPS ploča 12cm.Boju bira projektant na osnovu uzoraka. Obračun od m^2 po opisu sa potrebnom materijalom i radnom skelom.			
	168.14*0.85	m^2	142.92	
8	Sistem kontaktne fasade, završni sloj fasade 0.3cm, polimer cem. lepak sa utisnutom staklenom mrežicom 0.5cm kamena vuna tvrdo presovana 12 cm, polimer cem. lepak. Boju bira projektant na osnovu uzoraka. Obračun od m^2 po opisu sa potrebnom materijalom i radnom skelom.			
	50.46*3.8+16.46*(4.12+6.5)/2+18.5*3.8+2.63*4.15*2+7.06*4.15+3.21*4.15+15.29*4.15*2+18.5*3.8+16.46*(4.12+6.5)/2 +8.10*2.7/2*2*2+30.36*1.1+15.33*1.1	m^2	792.51	
9	Sistem kontaktne fasade, završni sloj fasade 0.3cm, polimer cem. lepak sa utisnutom staklenom mrežicom 0.5cm kamena vuna tvrdo presovana 4 cm, polimer cem. lepak. Boju bira projektant na osnovu uzoraka. Obračun od m^2 po opisu sa potrebnom materijalom i radnom skelom.			
	2.6*3.3	m^2	8.58	
	ZIDARSKI RADOVI			

IV RAZNI ZIDARSKI RADOVI

1	Nabavka i izrada hidroizolacije prizemlja **flagon** debljine 1.5mm u sloju geotekstila od 300g ili sl. Obračun od m2 osnove uradjene izolacije, u svemu prema opisu i detaljima projektanta i standardima za izvođenje ovakve hidroizolacije.			
	892.33*1.3	m^2	1,160.03	
2	Nabavka i izrada akrilne elastične hidroizolacije saniflex sa predhodnim prajmerisanjem primenom aso-unigrund GE ili sl. sa potrebnim izdizanjem. U uglovima spoja zida i poda uraditi diht trake od 12cm. Obračun po m^2 izolovane površine.			
	39.34+4.08*2+1.5*(8.27*2+15.11*2+8.81*2)	m^2	144.07	
4	Nabavka i ugradnja paropropusne vodonepropusne folije preko OSB ploča na konstrukciji krova. Obračun po m^2 kose površine.			
	912.76*1.05	m^2	958.40	
5	Nabavka i ugradnja PVC folije. Obračun po m2 .			
	892.33*2	m^2	1,784.66	
6	Nabavka, transport i postavljanje ploča termo i zvučne izolacije debljine zavisno od pozicije i termičkog proračuna. Obračun od m^2 nabavljenih i ugradjenih ploča.			
	stirodur XPS d=10cm, pod P0, P1 i P2	m^2	892.33	
	kamena vuna d=10cm u krovu	m^2	892.33	
	kamena vuna d=12cm u krovu	m^2	298.92	
7	Nabavka i ugradnja spuštenog plafona od vlagootpornih gipskartonskih ploča na metalnu podkonstrukciju sa gletovanjem i bojenjem. Obračun po m^2 spuštenog plafona sa potrebnom skelom.			
	38.25	m^2	38.25	
8	Završno čišćenje objekta sa pranjem i brisanjem prozora i vrata. Obračun od m^2 bruto površine po opisu.			
	863.6	m^2	863.60	
	RAZNI ZIDARSKI RADOVI			

V ARMIRANO-BETONSKI RADOVI

1	Betoniranje podloge d=5cm sa MB20. Obračun po m^2		
	892.33	m^2	892.33
2	Izrada arm.betonskih tem.stopa, traka, temeljnih greda i temelja samaca zicane ograde armiranih prema statičkom proračunu i det. armature,sa korišćenjem oplate koja ulazi u cenu po m^3 betona. MB-30.RA-400/500.		
	0.5*(1.2*1.5*16+0.85*1.2*9+0.90*0.90*15+1.5*1.5*14+1.5*1.8*2+0.75*4.8*3+13.4*0.75+4.3*0.75*2+2.05*2*0.75+ 7.3*0.75)+0.4*0.55*2.05*40+0.4*0.5*5.0*19+0.25*1.7*(15.00*4+49.6*4+4.5*4+12.9*2+4.65*2+6.8+2.35*2)+0.3*0.4*(15.0*4+11.4+8.0*2)	m^3	246.24
3	Betoniranje armirano betonskih stubova različitih dimenzija u glatkoj oplati armiranim betonom MB30 RA 400/500 u svemu prema statičkom proračunu,detaljima armature i propisima za armirano betonske radove. Obračun od $1m^3$ betoniranih stubova i greda po opisu komplet sa oplatom i potrebnom skelom.		
	5.3*(0.3*0.6*4+0.25*0.4*8+0.3*0.25*25+0.3*0.4*16+0.3*0.3*20+0.25*0.25*15)	m^3	42.68
4	Betoniranje armirano-betonske ploče na koti +0.87 MB30 debljine 18cm a sve prema proračunu, detaljima armature i propisima za armirano betonske radove Obračun od $1m^2$ urađene ploče po opisu sa potrebnom oplatom.		
	d=12cm	m^2	53.23
	d=15cm	m^2	39.24
	d=18cm	m^2	771.13
5	Betoniranje armirano betonske monolitne ploče d=18cm iznad prizemlja i dela prvog sprata sa svim gredama u glatkoj oplati MB30 u svemu prema statičkom proračunu , detaljima armature i propisima za armirano betonske radove. Obračun od m2 uradjene ploče po opisu sa oplatom.		
	863.6	m^2	863.60
6	Betoniranje armirano betonskih kosih-stepenišnih ploča i podesta armiranim betonom MB30 u glatkoj oplati, u svemu prema statičkom proračunu, detaljima armature i propisima za armiranobetonske radove. Obračun od m^2 ploče u osnovi, po opisu, sa oplatom.		
	2.75*5+3.3*3.1	m^2	23.98
7	Betoniranje rampe za invalide MB30 d=20cm na podlozi šljunka d=10cm.Obračun po m2 kose površine izrađene ploče.		
	13.45*1.5+9.75*1.1	m^2	30.90
8	Izrada cementnih estriha-košuljica za nivelaciju podova kao osnove za završnu podnu oblogu. Obračun od m2 uradjene košuljice po opisu sa potrebnom mrežom za lako armiranje.		
	863.6*2	m^2	1,727.20

ARMIRANO-BETONSKI RADOVI

VI ARMIRAČKI RADOVI

1	Nabaviti, transportovati, očistiti od rđe i prljavštine, ispraviti, iseći, saviti , postaviti i uvezati betonsko gvožđe-armaturu (GA240/360), (RA400/500) i arm.mreže (MA500/600) u svemu prema statičkom proračunu, detaljima armature i propisima za arm. beton.		
	RA 400/500	kg	69,738.56
	GA 240/360	kg	6,973.86

ARMIRAČKI RADOVI

VII KERAMIČARSKI RADOVI

1 Nabavka, transport i postavljanje zidnih keramičkih pločica I klase domaće proizvodnje u kupatilu, boje i veličine po naknadnom izboru projektanta, po sistemu fuga na fugu na keramičkom lepku. Za debljinu fuga koristiti plastične krstiće, a fugovanje vršiti fug masom u boji po izboru projektanta. Obračun po m^2 keramičkih pločica sa fugovanjem .

2.65*(8.17*2+15.11*2+8.81*2) m^2 170.08

2 Nabavka, transport i postavljanje podne keramike u kupatilu I klase na keramičkom lepku debljine 2.0cm, boje i veličine po naknadnom izboru projektanta, po sistemu fuga na fuga . Za debljinu fuga koristiti plastične krstiće, a fugovanje vršiti fug masom u boji po izboru projektanta. Obračun od m2 osnove postavljene granitne keramike sa fugovanjem. Mere uzeti na licu mesta .

39.34*2+13.67*2+4.2*2 m^2 114.42

3 Nabavka, transport i postavljanje podnih keramičkih pločica neklizućih I klase, boje i veličine po naknadnom izboru projektanta, po sistemu fuga na fuga u sloju lepka za keramiku . Za debljinu fuga koristiti plastične krstiće, a fugovanje vršiti fug masom u boji po izboru projektanta. Obračun po m^2 osnove keramičkih pločica sa fugovanjem i 10 cm holkela gde je to potrebno.

284.67+168.41*0.1 m^2 301.51

4 Nabavka, transport i postavljanje podne protivklizne granitne keramike u ulaznom delu objekta, rampe i na terasama prizemlja I klase debljine 1.5cm na keramičkom lepku, boje i veličine po naknadnom izboru projektanta, po sistemu fuga na fuga. Za debljinu fuga koristiti plastične krstiće, a fugovanje vršiti fug masom u boji po izboru projektanta. Obračun od m^2 osnove postavljene granitne keramike sa fugovanjem i soklom. Mere uzeti na licu mesta.

40.07+16.35 m^2 56.42

5 Nabavka i oblaganje spoljašnjeg stepenišnog kraka granitnom keramikom (izdubljena) na keramičkom lepku d=1,5cm širine 30 cm sa ivičnom soklom h=10cm. Obračun po m' razvijene širine .

3.10*6+5.0*6 m' 48.6

KERAMIČARSKI RADOVI

VIII PODOPOLAGAČKI RADOVI

1 Nabavka, transport i ugradnja PVC poda tipa 'Tarket optima' ili sl. debljine 2mm sa ugaonim lajsnama. Pre ugradnje PVC poda izvršiti izravnanje poda sa olmnom masom (uključena je u cenu poda). Obračun po1m^2 postavljenog poda po gornjem opisu sa završnom obradom voskiranja.

48.36*8+57.47+11.35*4+(29.0*8+15.28*4+31.1)*0.1 m^2 522.17

PODOPOLAGAČKI RADOVI

IX ALUMINARIJA-STOLARIJA

1 Prozor je izrađen od PVC belih šestokomornih profila. Zastakljen je transparentnim termoizolacionim staklom 4+15+4 mm,flot kvaliteta, gde spoljašnje staklo ima debljinu d=4 mm, a unutrašnje je prevučeno slojem plemenitog metala (niskoemisiono Low-E), debljine d=4 mm. Prostor između stakala je ispunjen argonom. Maksimalni dozvoljeni koeficijent prolaza toplote je Uw=1,5 W/m²K
Otvarajuća krila su snabdevena kvalitetnim okovom a dihtovanje krila na štok je izvedeno TPE profilima (termoplastični elastomeri).PVC profili su ojačani čeličnim profilom debljine d=1,5 mm.
Prozor je opremljen PVC parapetnom daskom bele boje, širine b=16 cm.
Sa spoljašnje strane postavlja se okapnica od aluminijumskog profila, širine b=20 cm.
Dihtovanje se izvodi trajnoelastičnim kitom i akrilnim silikonom.

B1 Trokrilni prozor 274 x 205	kom	11
B2 Trokrilni prozor 259 x 205	kom	5
B9 Trokrilni prozor 270 x 205	kom	8
B10 Trokrilni prozor 272 x 205	kom	4

2 Ulazna vrata su izrađena u aluminijumskoj konstrukciji sa prekinutim termičkim mostom (Nissal ALT 68 ili sl.).Svi aluminijumski profili su plastificirani (bela boja).Zastakljivanje se vrši transparentnim termoizolacionim staklom 4+12+4 mm, flot kvaliteta, gde spoljašnje staklo ima debljinu d=4 mm, a unutrašnje je prevučeno slojem plemenitog metala (niskoemisiono Low-E), debljine d=4 mm. Prostor između stakala je ispunjen argonom. Maksimalni dozvoljeni koeficijent prolaza toplote je Uw=1,5 W/m²K.Otvarajuća krila su snabdevena kvalitetnim okovom a dihtovanje krila na štok je izvedeno EPDM zaptivkama.Vrata su opremljena bravom, i prohromskim rukohvatom prema šemi, visine 200 cm izrađenim od cevi prečnika Φ 40 mm. U donjem delu ispuna je od Al lima visine 20cm u beloj boji. Montaža se izvodi suvim postupkom preko slepih čeličnih štokova. Dihtovanje se izvodi trajnoelastičnim kitom i akrilnim silikonom. Otvaranje prema šemi.Izrada i detalji u svemu prema tehnologiji proizvo|ača. Mere uzeti na licu mesta . Obračun po komadu.

B3 Al ulazna dvokrilna vrata 160 x 267	kom	4

3 Prozor je izrađen od PVC belih šestokomornih profila. Zastakljen je transparentnim termoizolacionim staklom 4+15+4 mm,flot kvaliteta, gde spoljašnje staklo ima debljinu d=4 mm, a unutrašnje je prevučeno slojem plemenitog metala (niskoemisiono Low-E), debljine d=4 mm. Prostor između stakala je ispunjen argonom. Maksimalni dozvoljeni koeficijent prolaza toplote je Uw=1,5 W/m²K.Otvarajuća krila su snabdevena kvalitetnim okovom a dihtovanje krila na štok je izvedeno TPE profilima (termoplastični elastomeri).PVC profili su ojačani čeličnim profilom debljine d=1,5 mm.Prozor je opremljen PVC parapetnom daskom bele boje, širine b=16 cm.Sa spoljašnje strane postavlja se okapnica od aluminijumskog profila, širine b=20 cm.Dihtovanje se izvodi trajnoelastičnim kitom i akrilnim silikonom. Otvaranje prema šemi.Izrada i detalji u svemu prema tehnologiji proizvo|ača. Mere uzeti na licu mesta . Obračun po komadu.

B4 jednokrilni 82 x 84	kom	6
B5 dvokrilni prozor 162x164	kom	2
B6 Trokrilni prozor 259 x 164	kom	2

4 Ulazna vrata su izrađena u aluminijumskoj konstrukciji sa prekinutim termičkim mostom (Nissal ALT 68 ili sl.). Svi aluminijumski profili su plastificirani (bela boja). Zastakljivanje se vrši transparentnim sigurnosnim termoizolacionim staklom , flot kvaliteta, gde spoljašnje staklo ima debljinu d=12 mm, a unutrašnje je prevučeno slojem plemenitog metala (niskoemisiono Low-E), debljine d=4 mm. Prostor između stakala je ispunjen argonom. Maksimalni dozvoljeni koeficijent prolaza toplote je Uw=1,5 W/m²K.Otvarajuća krila su snabdevena kvalitetnim okovom a dihtovanje krila na štok je izvedeno EPDM zaptivkama.
Vrata su opremljena bravom.Montaža se izvodi suvim postupkom preko slepih čeličnih štokova. Dihtovanje se izvodi trajnoelastičnim kitom i akrilnim silikonom. Otvaranje prema šemi.Izrada i detalji u svemu prema tehnologiji proizvo|ača. Mere uzeti na licu mesta . Obračun po komadu.

B8 Al ulazna dvokrilna vrata 160 x 205	kom	2

5 Unutrašnja jednokrilna puna vrata.Krilo vrata je na drvenoj podkonstrukciji, obostrano obloženo medijapanom debljine d=4 mm sa saćastom ispunom između.Štokovi su ravni, opremljeni samoštelujućim ravnim pervaz lajsnama.Krilo, štok i pervaz lajsne završno bojene belim poliuretanskim premazom.Vrata snabdeti bravom , šarkama, kvakom, kao i dihtung gumom na vezi krila sa štokom.Vrata se ugrađuju u otvore zidova od giter bloka debljine d=20mm i šuplje opeke d=12cm. Prema crtežu dodati dve trake Al lima širine 20cm i12cm.Otvaranje prema šemi. Izrada i detalji u svemu prema tehnologiji proizvo|ača. Mere uzeti na licu mesta. Obračun po komadu.

A1 Jednokrilna vrata 100 x 205	kom	9
A2 Jednokrilna vrata 90 x 205	kom	4
A3 Jednokrilna vrata toaleta sa natpisom 80 x 205	kom	2
A3' Jednokrilna vrata 80 x 205	kom	2
A3'' Jednokrilna vrata 80 x (205+49)	kom	1
A4 Jednokrilna vrata toaleta sa natpisom 100 x 205	kom	2

6 Fiksni prozor je izrađen od PVC belih šestokomornih profila. Zastakljen je transparentnim termoizolacionim staklom 4+15+4 mm,flot kvaliteta, gde spoljašnje staklo ima debljinu d=4 mm, a unutrašnje je debljine d=4 mm. Otvarajuća krila - šalteri su snabdevena kvalitetnim okovom a dihtovanje krila na štok je izvedeno TPE profilima (termoplastični elastomeri). PVC profili su ojačani čeličnim profilom debljine d=1,5 mm.Dihtovanje se izvodi trajnoelastičnim kitom i akrilnim silikonom. Otvaranje prema šemi. Izrada i detalji u svemu prema tehnologiji proizvo|ača. Mere uzeti na licu mesta. Obračun po komadu.

A6 Fiksni prozor sa šalterom 313 x 164	kom	1
A7 Fiksni nadprozornik 587 x 68	kom	5
A8 Fiksni nadprozornik 171 x 68	kom	8
A9 Fiksni nadprozornik 300 x 68	kom	1
A10 Fiksni nadprozornik 570 x 68	kom	2
A11 Fiksni nadprozornik 597 x 68	kom	2

7 Sanitarne pregrade su lake, montažno - demontažne pregrade. Sistem se sastoji od:aluminijumskih profila, završno obrađenih eloksažom ili elektrostatički bojenih okova - šarki i bravica za zabravljivanje vrata, točkićem - ručicom, ispune - univer d=19 mm u završnoj obradi po ton karti proizvođača i aluminijumskih nožica podešavajućih po visini.Izrada fiksnih i otvarajućih polja prema šemi. Debljina ispune d=19mm - univer. Montaža pregrada vrši se posle završne obrade podova i zidova keramičkim ploicama(ili slično), bez fiksiranja (bušenja) u pod. Veza panela pregrade sa zidovima u svemu prema detaljima proizvođača. Pregrade su odignute od poda prostorije približno 150mm i oslonjene na aluminijumske nožice (podešavajuće po visini zbog nagiba poda).Visina pregrade 2,10m od kote gotovog poda.

PK1 Pregrada u toaletima	kom	1
PK2 Pregrada u toaletima	kom	1
PK3 Pregrada u toaletima	kom	1
PK4 Pregrada u toaletima	kom	1

STOLARIJA

X BRAVARSKI RADOVI

1 Ograde glavnog stepeništa izrađuju se od čeličnih kutija 20x30x1,5 mm i 20x10x1,5 mm, zavarenih prema šemi. Svi čelični elementi su prethodno temeljno očišćeni i zaštićeni osnovnom bojom. Ogradu završno bojiti bojom "ferro micaceo" ili ekvivalent u tamno sivom tonu. Rukohvat se izrađuje od aluminijumske cevi Φ=40 mm koji se preko aluminijumskih držača 30x50 mm fiksira za čelične profile ograde. Aluminijumski profili su elektropolirani u silver boji. Ograda se ankeriše bočno u konstruktivne elemente objekta. Ograda je visine 110 cm. Ograda se sastoji iz kosih delova na krakovima stepeništa i ravnih delova na podestima. Dužina elementa ograde: L1= 140 cm

57.42 — m — 57.42

2 Nabavka , transport i ugradnja dvokrilnih protivpožarnih vrata , u svemu prema šemi stolarije i propisu za ovu vrstu radova. Vrata su izradjena od čeličnih profila, kutija i limova na metalnoj konstrukciji sa dovratnikom i vatrootpornošću (JUS TP 21) od 1.5h (90min) . Vrata su snabdevena automatikom za zatvaranje u slučaju požara, antipanik bravom.Ovim sistemom oba krila vrata se drže stalno u otvorenom položaju da bi osiguravala nesmetan prolaz kroz vrata, te automatsko zatvaranje na signal dojave požara. Preporuka je da se vrata ugradjuju suvim postupkom na prethodno ugradjeni slepi čelični dovratnik. Obračun po komadu.

PPA1 180 x 215 — kom. — 2

3 Nabavka , transport i ugradnja jednokrilnih protivpožarnih vrata , u svemu prema šemi stolarije i propisu za ovu vrstu radova. Vrata su izradjena od čeličnih profila, kutija i limova na metalnoj konstrukciji sa dovratnikom i vatrootpornošću (JUS TP 21) od 2.0h (120min) . Vrata su sa ugrađenim standardnim mehaničkim samozatvaračem i snabdevena su antipanik bravom. Preporuka je da se vrata ugradjuju suvim postupkom na prethodno ugradjeni slepi čelični dovratnik. Obračun po komadu.

PPA3 90 x 215 — kom. — 1

4 Nabavka i ugradnja metalnih preklopnih stepenica. Konstrukcija sadrži poklopac, kućište i gazišta. Poklopac je čelične konstrukcije sa vatrootpornošću (JUS TP 21) od 1.0h (60min), sa ugrađenim standardnim mehaničkim samozatvaračem. Gazišta su metalna sa perforacijom protiv klizanja. Kućište je od pločastogcelicnog lima. Obračun po kom.

PPA5 — kom. — 1

5 Nabavka, izrada i montaža ograde O2 u svema priloženim crtežima sa kapijom i bravom sa 3 ključa. Stubovi su od profila 50.50.4, okviri stranica su od 20.20.2 i ispunom od mreže 5/5cm d=4.12mm. Obračun po m2.

m^2 — 9.10

BRAVARSKI RADOVI

XI TESARSKI RADOVI

1 Izrada krovne konstrukcije, na rogove i rožnjače, od suve čamove rezane gradje II klase, u svemu prema projektu, statičkom proračunu i propisima za tesarske radove. Mere uzeti na licu mesta.Obračun je od m^2 krova u osnovi. KK2,3

912.76 — m^2 — 912.76

2 Nabavka i ugradnja OSB ploča d=2.0cm ispod hidroizolacije i konstrukcije krova. Obračun po m^2 kose površine.

912.76*1.05 — m^2 — 958.40

TESARSKI RADOVI

XII LIMARSKI RADOVI

1	Nabavka, transport i ugradnja TR čeličnog plastificiranog lima kao krovni pokrivač. Obračun po m^2 kose krovne površine sa obradom svih prodora, opšivkama, atike i sl.			
	930.42*1.05	m^2	976.94	
2	Nabavka, izrada i montaža horizontalnih oluka čeličnim plastificiranim limom d=0,55mm razvijene širine 50cm sa sampleksom r.š.50cm. Obračun po m' sa potrebnim vezivnim materijalom i skelom.			
	50.46*2+2.25*2+6.5+4.5*2+4.5	m'	124.92	
3	Izrada i montaža olučnih vertikala od čeličnog plastificiranog lima d=0.55mm komplet sa potrebnim obujmicama, letovanje kalajem. Obračun od m' oluka po opisu sa skelom. 15x15 R.Š. 62.5cm			
	22*4.45	m'	97.90	
4	Opšivanje dilatacija zidova i stubova čeličnim plastificiranim limom d=0,55mm u boji koji odredi projektant (spoljašnje i unutrašnje). Obračun po m' sa potrebnim materijalom, alatom i skelom.			
	16.2+4.7*11	m'	67.90	
	LIMARSKI RADOVI			

REKAPITULACIJA

I	PRIPREMNI RADOVI (RUSENJE)		
II	ZEMLJANI RADOVI		
II	ZIDARSKI RADOVI		
IV	RAZNI ZIDARSKI RADOVI		
V	ARMIRANO-BETONSKI RADOVI		
VI	ARMIRAČKI RADOVI		
VII	KERAMIČARSKI RADOVI		
VIII	PODOPOLAGAČKI RADOVI		
IX	STOLARIJA		
X	BRAVARSKI RADOVI		
XI	TESARSKI RADOVI		
XII	LIMARSKI RADOVI		
		UKUPNO:	

RADOVI NA INSTALACIJAMA VODOVODA I KANALIZACIJE

NAPOMENA: U svakoj poziciji gde je to potrebno, a nije drugačije naglašeno, podrazumeva se nabavka, izrada, transport, isporuka i montaža materijala i opreme sa svim ostalim neophodnim radnjama koji su navedene u predmeru radova i tehničkom izveštaju koji je sastavni deo konkursne dokumentacije, kako bi izrada pozicije bila kompletna! U svakoj poziciji gde je naveden transport materijala podrazumeva se daljina transporta koju odredi nadzor u okviru šireg gradskog područja. Svi radovi moraju biti izvedeni od strane stručnih ovlašćenih lica, a u potpunosti prema propisima i važećim standardima za ovu vrstu radova. Sav upotrebljeni materijal mora biti prvoklasnog kvaliteta.
Ako je u nekoj od pozicija naveden naziv proizvođača opreme ili materijala podrazumeva se i oprema ili materijal drugog proizvođača, istih ili boljih karakteristika od predmerom navedenih.
Izvođač je dužan da radove izvrši u svemu prema priloženom tehničkom izveštaju, tehničkim uslovima, predmeru i crtežima, da pre početka radova dobro prouči dobijenu dokumentaciju i da na vreme upozori na eventualna odstupanja od postojećih propisa.
Izvođač se takođe ne oslobađa obaveze izvođenja pojedinih radova, koji su predviđeni predmerom, a eventualno nisu napomenuti u tehničkom opisu ili bilo kom drugom prilogu ovog projekta, a što je obavezan da uradi po važećim propisima za izvođenje radova za ovu vrstu objekta.
Ne obračunava se i ne plaća posebno obezbeđenje i organizacija gradilišta uključujući smeštaj i ishranu radnika, formiranje pokretne radionice, deponije, saobraćajno obezbeđenje gradilišta signalizacijom u toku izvođenja radova i ostalo.

R.B	O P I S	J.M.	KOLIČINA	JED.CENA	UKUPNO
I	**INSTALACIJA VODOVODA**				
1	Sečenje asfalta i betona debljine do 15cm radi razbijanja i iskopa za kanalski rov za polaganje vodovodnih cevi. obračun po m isečenog asfalta-dvostrano.	m	108.00		
2	Razbijanje postojećeg sloja asvalta i betona debljine do 15cm u širini od 80 cm radi izrade novog kanala za polaganje vodovodne instalacije. Obračun po m2 razbijenog betona / asvalta /	m2	86.61		
3	Ručni iskop rova dubine 1 m u zemlji III kategorije radi polaganja vodovodne insatalacije Obračun po m3 iskopane zemlje	m3	86.61		
4	Nabavka i ugradnja peska u sloju od 20+10 cm u iskopanom rovu kako bi se zaštitile vodovodne cevi.Cevi propisno položiti u sloju peska.Obračun po m3 ugradjenog peska	m3	25.98		
5	Zatrpavanje rova preostalom zemljom iz iskopa Obraču po m3 vraćene zemlje.	m3	75.78		
6	Utovar i odvoz preostale zemlje i šuta iz iskopa. Obračun po m3 utovarene i izvežene zemlje i šuta.	m3	45.93		
7	Nabavka materijala i asvaltiranje - vraćanje u prvobitan položaj /BNS 10cm + AB11 5cm/.Obračun po m2 asvaltirane površine.	m2	170.80		
8	Nabavka i ugradnja postrojenja za povišenje pritiska sa dve pumpe u vodovodnoj mreži 2*0,75 kW HPP 2, Q=2 l/s H= 30 m Obračun po komadu ugradjenog postrojenja	kom	1.00		
9	Nabavka i ugradnja PE vodovodnih cevi				
	Ø 40	m	1.00		
	Ø 32	m	98.00		
	Ø 25	m	14.50		
10	Nabavka i ugradnja PPR vodovodnih cevi				
	Ø 25	m	9.50		
	Ø 20	m	63.00		
	Ø 15	m	37.48		

11	Nabavka I ugradnja EK ventila za vodokotliće fi 15 (1/2") Obračun po kom ugradjenog ventila	kom	10.00
12	Nabavka I ugradnja običnih ventila za zatvaranje točećih mesta fi 20 (3/4")	kom	23.00

13	Nabavka i ugradnja ventila za pisoare	kom	3.00
14	Ispitivanje vodovodne mreže na pritisak obračun po m ispitane mreže.	m	224.00
15	Ispiranje i dezinfekcija vodovodne mreže i kao i pribavljanje atesta o upotrebljivosti vode. Obračun po m izvedene dezinfekcije	m	224.00
16	Nabavka i ugradnja vodomera za merenje potrošnje sanitarne vode. DN 25 Qmax 10 m3/h Obračun po komadu ugradjenog vodomera	kom	1.00
17	Rekonstrukcija postojeće vodomerne šahte po predlogu tehničkog rešenja kroz detalj. Postojeći vodomer fi 80 baždariti i montirati kao merni uredjaj za potrošnju hidrantske vode. Rekonstrukcija šahte sa montažom instalacije komplet	kom	1.00

INSTALACIJA VODOVODA -

II SANITARNA OPREMA I UREĐAJI

1	Nabavka I ugradnja invalidske WC šolje komplet sa daskom Obračun po komadu ugradjene šolje	kom	2.00
2	Nabavka i ugradnja vodokotlića za invalide Obračun po komadu ugradjenog vodokotloća	kom	2.00
3	Nabavka i ugradnja senzorskog tastera za vodokotlić Obračun po komadu ugradjenog tastera	kom	2.00
4	Nabavka i ugradnja lavaboa za invalide obračun po komadu ugradjenog lavaboa	kom	2.00
5	Nabavka i ugradnja zidnog ogledala za invalide. Obračun po komadu ugrdjenog ogledala	kom	2.00
6	Nabavka i ugradnja potpornog sklopivog rukohvata sa držačem toalet papira	kom	2.00
7	Nabavka i ugradnja zidnog držača - rukohvata Obnračun po komadu ugradjenog rukohvata	kom	2.00
8	Nabavka i ugradnja umivaonika dim 60/45. Obračun po komadu ugradjenog umivaonika komplet.	kom	14.00
9	Nabavka i ugradnja WC šolja komplet tj. Sa daskom i potrebnim veznim materijalom (genzlom, šrafovima i drugim). Obračun po komadu komplet		

	ugradjene šolje. WC šolje su sa visokim ispiračem	kom	8.00
10	Nabavka i ugradnja vodokotlića sa ispirnom cevi Obračun po kom. ugradjenog vodokotlića komplet	kom	8.00
11	Nabavka i ugradnja pisoara sa patent ispiračem i pratećim materijalom	kom	3.00
12	Nabavka I ugradnja jednoručnih slavina za vodu vodu iznad umivaonika . Obračun po kom ugradjene slavine	kom	14.00
13	Nabavka I ugradnja ogledala iznad umivaonika dim 60/80.Obračun po kom ugradjenog ogledala.	kom	5.00
14	Nabavka I ugradnja nosača toalet papira Obračun po kom ugradjenog nosaca papira	kom	8.00
15	Nabavka i montaža sušača ruku. Obračun po komadu ugradjenog sušača.	kom	4.00
16	Nabaka i ugradnja dozatora za tečni sapun Obračun po komadu ugradjenog dozatora	kom	14.00

SANITARNA OPREMA I UREĐAJI

III HIDRANTSKA MREŽA

1	Sečenje asvalta i betona debljine do 15cm radi razbijanja i iskopa za kanalski rov za polaganje hidrantskih cevi. Obračun po m isečenog asvalta-dvostrano.	m	153.40
2	Razbijanje postojećeg sloja asvalta i betona u širini od 80 cm radi izrade novog kanala za polaganje vodovodne instalacije. Obračun po m2 razbijenog betona / asvalta /	m2	122.72
3	Ručni ilskop zemlje III kategorije za polaganje hidrantskih cevi. Rov iskopati do potrebne dubine d= 1.0 m i potrebne širine od 0.8 m kako bi se nesmetano mogle položiti cevi. Obračun po m3 iskopane zemlje	m3	233.76
4	Nabavka i ugradnja peska u sloju od 20+10 cm u iskopanom rovu kako bi se zaštitile hidrantske cevi.Cevi propisno položiti u sloju peska. Obračun po m3 ugradjenog peska	m3	70.13
5	Zatrpavanje rova preostalom zemljom iz iskopa Obraču po m3 vraćene zemlje.	m3	163.63
6	Utovar i odvoz preostale zemlje i šuta iz iskopa. Obračun po m3 utovarene i izvežene zemlje i šuta.	m3	102.76
7	Nabavka materijala i asvaltiranje - vraćanje kolovoza u prvobitan položaj /BNS 10cm + AB11 5cm.Obračun po m2 asvaltirane povrsine. površine.	m2	122.72

8	Nabavka I ugradnja PE 80 cevi za hidrantsku mrežu. Obračun po m ugradjene cevi.		
	Ø 100	m	311.98
	Ø 50 (52 /65)	m	44.36
9	Nabavka i ugradnja pocinkovanih cevi za hidrantsku mrežu. Obračun po m ugradjene cevi		
	Ø 65 /52/	m	5.00
10	Nabavka i ugradnja spoljnih nadzemnih hidranata Nadzemni hidrant DN 80 PN 16 izlay B/2C Orman sa nožicama i sadržajem crevo trevira fi 52 mm 15 m - 4kmo mlaznica fi 52 - 2 kom ključ za nadzemni hidrant - 1 kom ključ za spojke ABC - 1 kom ključ za spojke C - 1kom		
	Obračun po kopletu ugradjenog hidranta	kom	5.00
11	Nabavka i ugradnja unutrašnjih zidnih hidranata komplet jednokrilni orman sa pratećom opremom crevo trevira fi 52 mm 15 m - 1 kom kosi ventil fi 52 - 1 kom mlaznica obična fi 52 - 1kom		
	Obračun po komadu komplet ugradjenog hidranta	kom	2.00
12	Nabavka materijala I izrada šahte za smeštaj postrojenja za povišenje pritiska dim 3,4*2,5*2,4 Šahta treba da bude snabdevena ventilacijom i odvodom fi 100 do najbliže RŠ Šahtu izvesti kao AB od VDP betona Sa unutrašnje strane ploče šahte odraditi demit kako bi se umanjilo orošavanje i kondes.		
	Obračun po komadu izradjene šahte.	kom	1.00
13	Nabavka i ugradnja postrojenja za povišenje pritiska sa 3 pumpe za hidrantsku mrežu PPP CP 220 A-3 snage 3*4 kW , Q=15l/s H= 42 m		
	Obračun po komadu ugradjenog postojenja	kom	1.00
14	Nabavka i ugradnja liveno gvozdenog poklopca sa dihtung gumom. Poklopac mora biti min. Dimenzija 60/60 kako bi se mogla uneti oprema.		
	Obračun po komadu ugradjenog poklopca.	kom	1.00
15	Ispitivanje hidrantske mreže na pritisak.Obračun po m ispitane mreže.	m	365.00

HIDRANTSKA MREŽA

IV ATMOSVERSKO- FEKALNA KANALIZACIJA

1	iskopa za kanalski rov za polaganje PVC cevi za atmosversku i fekalnu kanalizaciju Obračun po m isečenog asvalta-dvostrano.	m	127.90
2	Razbijanje postojećeg sloja asvalta i betona u širini od 80 cm radi izrade novog kanala za polaganje atmosverske kanalizacije. Obračun po m2 razbijenog betona / asvalta /	m2	102.00
3	Ručni ilskop zemlje III kategorije za polaganje PVC cevi za atmosversku kan. cevi. Rov iskopati do potrebne dubine d= 1.0 m i potrebne širine od 0.8 m kako bi se nesmetano mogle položiti cevi. Obračun po m3 iskopane zemlje	m3	102.00
4	Nabavka i ugradnja peska u sloju od 20+10 cm u iskopanom rovu kako bi se zaštitile hidrantske cevi.Cevi propisno položiti u sloju peska. Obračun po m3 ugradjenog peska	m3	30.60
5	Zatrpavanje rova preostalom zemljom iz iskopa Obraču po m3 vraćene zemlje.	m3	71.40
6	Utovar i odvoz preostale zemlje i šuta iz iskopa. Obračun po m3 utovarene i izvežene zemlje i šuta.	m3	56.60
7	Nabavka materijala i asvaltiranje - vraćanje kolovoza u prvobitan položaj /BNS 10cm + AB11 5cm/.Obračun po m2 asvaltirane površine.	m2	102.00
8	Nabavka materijala i izrada AB atmosverskih revizionih šahti fi 100	m	14.03
9	Nabavka i ugradnja livenih poklopaca za šahte težine 30 kg sa dihtung gumom	kom	11.00
10	Nabavka i ugradnja PVC kanalizacionih cevi		
	Ø200	m	6.45
	Ø 150	m	95.54
	Ø 125	m	44.75
	Ø 100	m	77.90
	Ø 75	m	25.55
	Ø 50	m	7.00

11	Nabavka i ugradnja olučnih slivnika fi 75		
	Ø 80/100	kom	15.00
	Ø 100/125	kom	2.00
12	Nabavka i ugradnja GAJGERA. Obračun po komadu ugradjenog gajgera.	kom	1.00
13	Izvedba priključka kanalizacije na dalji kanalizacioni vod	kom	3.00
14	Nabavka I ugradnja ventilacionih glava na krovu Obračun po komadu ugradjene ventilacione glave		
	Φ 150	kom	8.00
	Φ 120	kom	3.00
15	Nabavka I ugradnja podnih slivnika sa poniklovanom rešetkom i sifonima u predprostorima Obračun po komadu ugradjenog slivnika		
	Φ 75	kom	5.00
16	Ispitrivanje kanalizacije na protok.Obračun po m ispitane instalacije.	m	257.00
17	Nabavka materijala, popravka i čišćenje postojećih kanalizacionih šahti radi dovodjenja u stanje ispravnosti.Obračun paušalno	pauš	1.00
18	Nabavka i ugradnja slivnika fi 100 u rekonstruisanu vodomernu šahtu i šahtu za smeštaj postrojenja za povišenje pritiska.obračun po komadu ugradjenog slivnika.	kom	2.00
19	Nabavka i ugradnja ventilaciobih cevi u šahtu za smeštaj uredjaja za povišenje pritiska	m	4.00

KANALIZACIJA

REKAPITULACIJA

1	INSTALACIJA VODOVODA		-
2	SANITARNA OPREMA I UREDJAJI		-
3	HIDRANTSKA MREŽA		-
4	KANALIZACIJA		-
			-

RADOVI NA MAŠINSKIM INSTALACIJAMA GREJANJA

NAPOMENA: U svakoj poziciji gde je to potrebno, a nije drugačije naglašeno, podrazumeva se nabavka, izrada, transport, isporuka i montaža materijala i opreme sa svim ostalim neophodnim radnjama koji su navedene u predmeru radova i tehničkom izveštaju koji je sastavni deo konkursne dokumentacije, kako bi izrada pozicije bila kompletna! U svakoj poziciji gde je naveden transport materijala podrazumeva se daljina transporta koju odredi nadzor u okviru šireg gradskog područja. Svi radovi moraju biti izvedeni od strane stručnih ovlašćenih lica, a u potpunosti prema propisima i važećim standardima za ovu vrstu radova. Sav upotrebljeni materijal mora biti prvoklasnog kvaliteta.
Ako je u nekoj od pozicija naveden naziv proizvođača opreme ili materijala podrazumeva se i oprema ili materijal drugog proizvođača, istih ili boljih karakteristika od predmerom navedenih.
Izvođač je dužan da radove izvrši u svemu prema priloženom tehničkom izveštaju, tehničkim uslovima, predmeru i crtežima, da pre početka radova dobro prouči dobijenu dokumentaciju i da na vreme upozori na eventualna odstupanja od postojećih propisa.
Izvođač se takođe ne oslobađa obaveze izvođenja pojedinih radova, koji su predviđeni predmerom, a eventualno nisu napomenuti u tehničkom opisu ili bilo kom drugom prilogu ovog projekta, a što je obavezan da uradi po važećim propisima za izvođenje radova za ovu vrstu objekta.
Ne obračunava se i ne plaća posebno obezbeđenje i organizacija gradilišta uključujući smeštaj i ishranu radnika, formiranje pokretne radionice, deponije, saobraćajno obezbeđenje gradilišta signalizacijom u toku izvođenja radova i ostalo.

R.B	O P I S	J.M.	KOLIČINA	JED.CENA	UKUPNO
1.	Liveni radijatorski članak, "Termik 2"- Zrenjanin, tip 600/110 ili ekvivalent za sklapanje 57 grejnih tela od 3 do 16 članaka:	kom	377.00		
2.	Radijatorski čepovi-redukcije za livene radijatore, "Termik 2" ili ekvivalent :				
	-slepi 5/4":	kom	23.00		
	-redukcija 5/4"/1/2":	kom	55.00		
	-redukcija 5/4"/3/8":	kom	68.00		
3.	Konzole i držači za livene radijatore "Termik 2"- Zrenjanin, tip 600/110 ili ekvivalent				
	-konzole:	kom	77.00		
	-držači:	kom	38.00		
4.	Radijatorski ventil pravi, poniklovan sa termostatskom glavom, "Herc" ili ekvivalent. DN15:				
	DN10	kom	18.00		
	DN15	kom	20.00		
5.	Radijatorski navijak pravi, poniklovan, "Herc" ili ekvivalent DN15:				
	DN10	kom	18.00		
	DN15	kom	20.00		
6.	Slavina za ispuštanje vode sa leptirastom ručicom, spojnicom poniklovana, "Herc" ili ekvivalent. DN15:	kom	26.00		
7.	Slavina za ispuštanje vazduha na radijatoru-čepu i vertikalama, poniklovana, "Herc" ili ekvivalent DN10:	kom	38.00		
8.	Loptasti ventil sa leptirastom ručicom DN25:	kom	4.00		
9.	Kosi regulacioni ventil sa priključnim DN25:	kom	4.00		
10.	Čelične crne šavne cevi sledećih dimenzija:				
	-Ø 17,2x2,35	m	72.00		
	-Ø 21,3x2,35	m	162.00		
	-Ø 26,9x2,65	m	126.00		
	-Ø 33,7x2,65	m	64.00		
11.	Spojni i zaptivni materijal, gas za varenje, oslonci i držači za cevi, čaure i dr.	pausal			
12.	Čišćenje do metalnog sjaja i dvostruko miniziranje cevi:	m2	50.00		
13.	Bojenje cevne mreže odgovarajućom bojom otporne na temperaturu:	m2	50.00		
14.	Bojenje radijatora odgovarajućom bojom otporne na temperaturu:	m2	145		
15.	Ispitivanje instlacije hladnim vodenim pritiskom od 4 bara:	pauš	1.00		
16.	Probijanje otvora(oko 30) za prolaz cevi kroz zidove i tavanice, zaštita cevi oblaganjem talas.papirim i krpljenje otvora:	pauš	1.00		
17.	Topla proba instlacije, regulacija i podešavanje:	pauš	1.00		

SVEGA:

ELEKTROENERGETSKE INSTALACIJE OŠ BRANKO MILJKOVIĆ, NIŠ

NAPOMENA: U svakoj poziciji gde je to potrebno, a nije drugačije naglašeno, podrazumeva se nabavka, izrada, transport, isporuka i montaža materijala i opreme sa svim ostalim neophodnim radnjama koji su navedene u predmeru radova i tehničkom izveštaju koji je sastavni deo konkursne dokumentacije, kako bi izrada pozicije bila kompletna! U svakoj poziciji gde je naveden transport materijala podrazumeva se daljina transporta koju odredi nadzor u okviru šireg gradskog područja. Svi radovi moraju biti izvedeni od strane stručnih ovlašćenih lica, a u potpunosti prema propisima i važećim standardima za ovu vrstu radova. Sav upotrebljeni materijal mora biti prvoklasnog kvaliteta.
Ako je u nekoj od pozicija naveden naziv proizvođača opreme ili materijala podrazumeva se i oprema ili materijal drugog proizvođača, istih ili boljih karakteristika od predmerom navedenih.
Izvođač je dužan da radove izvrši u svemu prema priloženom tehničkom izveštaju, tehničkim uslovima, predmeru i crtežima, da pre početka radova dobro prouči dobijenu dokumentaciju i da na vreme upozori na eventualna odstupanja od postojećih propisa.
Izvođač se takođe ne oslobađa obaveze izvođenja pojedinih radova, koji su predviđeni predmerom, a eventualno nisu napomenuti u tehničkom opisu ili bilo kom drugom prilogu ovog projekta, a što je obavezan da uradi po važećim propisima za izvođenje radova za ovu vrstu objekta.
Ne obračunava se i ne plaća posebno obezbeđenje i organizacija gradilišta uključujući smeštaj i ishranu radnika, formiranje pokretne radionice, deponije, saobraćajno obezbeđenje gradilišta signalizacijom u toku izvođenja radova i ostalo.

1. DEMONTAŽA POSTOJEĆE OPREME

Demontaža postojeće opreme, razvodnih ormana, elektro galanterije, glavnih napojnih i instalacionih kablova elektroenergetskih i telekomunikacionih instalacija pre rušenja objekta i predaja investitoru

1	Kablovsko-priključni ormani	kom	2
2	Glavni razvodno merni orman	kom	1
3	Razvodni ormani	kom	3
4	svetiljke	kom	60
5	elektro galanterija (prekidači, priključnice šuko II, TF priključnice)	kom	100
6	napojni kablovi	m	50
7	instalacioni kablovi za priključnice i osvetljenje	m	200
8	instalacioni kablovi za TF , PP instalaciju i ozvučenje	m	200
9	Ostala oprema. Obračun po komadu	pauš	50

UKUPNO POD 1

2. RAZVODNI ORMANI

1	Isporuka i montaža kablovsko priključnih ormana KPK, komplet po uslovima EDN, komplet sa NH osiguračima 200/125A	kom	1
3	Isporuka i montaža Merno razvodnog ormana MRO za jednu mernu grupu u svemu prema tehničkim uslovima EDN, izrađenog od dva puta dekamiranog lima, predviđenog ugradnji u zid, sa staklenim otvorom na vratima za očitavanje potrošnje, komplet sa sledećom opremom: glavni prekidač KS160A - kom 1 Strujno merni transformator 100/5A, 15VA - kom 3 višefunkcionalno trofazno brojilo aktivne i reaktivne energije - merna grupa za poluindirektno merenje 3x230V/400V, 5A sa pokazivačem maksimima, funkcijom čuvanja podataka i modulom za daljinsko očitavanje - kom 1 automatski osigurač B6A/1 - kom 4 NH osigurač 200/100A - kom 3 Sabirnice za N i Pe, provodnici za šemiranje, kleme i ostali sitnopotrošni materijal. Komplet materijal i rad	kom	1
5	Isporuka i montaža Glavnog razvodnog ormana GRO, izrađenog od dva puta dekamiranog lima, dimenzija 600x1000x250, predviđenog ugradnji u zid, komplet sa sledećom opremom kompakt prekidač AS160A/25kA sa podesivom prekostrujnom i termičkom zaštitom - kom 1 podnaponski okidač za daljinsko isključenje kompakt prekidača - 230V - kom 1 tropolni rastavljač, 3P 00/40A - kom 2 automatski prekidač C40A/3 - kom 2 automatski prekidač C25A/3 - kom 2 automatski prekidač C20A/3 - kom 2 signalna sijalica, zelena, 230V, fi22 - kom 3 Sabirnice za N i Pe, provodnici za šemiranje, kleme i ostali sitnopotrošni materijal. Komplet materijal i rad	kom	1
6	Isporuka i montaža razvodnog ormana centralnog osvetljenja RO-S, izrađenog od dva puta dekapiranog lima, dimezija 600x800x250mm predviđenog ugradnji na zid, komplet sa sledećom opremom Glavni prekidač GS40A - kom 1 Zaštitni uređaj diferencijalnie struje 40A/0,3A - kom 1 aut.osigurač 6A/1 - kom 4 aut.osigurač 16A/1 - kom 4 aut.osigurač 10A/1 - kom 16 instalacioni kontaktor 25A/1 - kom 8 programibilni rele sa satom realnog vremena, sa 8 relejnih izlaza, 240V, sličan tipu ZELIO SR2A201FU - kom 1 foto-rele sa senzorom - kom 1 grebenasti prekidač 1-0-2,1P,16A - kom 8 signalna sijalica, zelena, 230V, fi22 - kom 3 Sabirnice za N i Pe, provodnici za šemiranje, kleme i ostali sitnopotrošni materijal. Komplet materijal i rad	kom	1

7	Isporuka i montaža razvodnog ormana RO-1 izrađenog od dva puta dekapiranog lima, dimezija 600x800x250mm predviđenog ugradnji na zid, komplet sa sledećom opremom Glavni prekidač GS40A - kom 1 Zaštitni uređaj diferencijalnie struje 40A/0,03A - kom 1 aut.osigurač 6A/1 - kom 4 aut.osigurač 16A/1 - kom 16 aut.osigurač 10A/1 - kom 16 signalna sijalica, zelena, 230V, fi22 - kom 3 Sabirnice za N i Pe, provodnici za šemiranje, kleme i ostali sitnopotrošni materijal. Komplet materijal i rad	kom	1	
8	Isporuka i montaža dvostrukih plastificiranih metalnih vrata sa ramom, IP66 za zaštitu ormana hidranta RO-H i ormana hidrofora RO-HF koji se ugrađuju u spoljašnji zid objekta. Vrata su približnih dimenzija 1600x1000mm. Tačnu dimenziju usaglasiti sa isporučiocem ormana za hidrant i hidrofor	kom	1	
	UKUPNO POD 2			
	3. INSTALACIONI KABLOVI I CEVI			
	Isporuka i polaganje kablova delimično u zidu pod malterom a delimično kroz PVC cevi ostavljene u ploči pre izlivanja betona, sledećih tipa i preseka			
1	N2XH 4x50mm2+1x35mm2	m	20	
2	N2XH 5x25mm2	m	30	
3	N2XH 5x16mm2	m	10	
4	N2XH 5x10mm2	m	10	
5	N2XH 5x1,5mm2	m	220	
6	N2XH 3x1,5mm2	m	980	
7	N2XH 3x2,5mm2	m	650	
9	NHXHX FE180 E90 5x6mm2	m	10	
10	PP00-A 4x16mm2 u rovu	m	130	
11	PP00 5x6mm2 u rovu	m	10	
12	PP00 5x4mm2 u rovu	m	10	
	Isporuka i polaganje beshalogenih instalacionih cevi različitih preseka u ploči pre betoniranja za razvod elektroenergeksih kablova i to:			
13	fi 16mm	m	600	
14	fi 23mm	m	550	
15	fi 36mm	m	35	
16	Iskop rova 0.4x0.8mm za polaganje kablova do postrojenja za povišenje pritiska u spoljašnjoj šahti, komplet sa zatrpavanjem i postavljanjem posteljice od peska, upozorne trake i GAL štitnika	m	120	
17	Isporuka i polaganje cevi fi 50mm u rovu za za izradu veze ormana RO-H i RO-HF do šahte sa uređajima za povišenje pritiska	m	10	
	UKUPNO POD 3			

4. OSVETLJENJE

Isporuka, montaža i povezivanje sledećih svetiljki, komplet sa odgovarajućim svetlosnim izvorima

1	Nadgradna fluo svetiljka 4x18W, T8 sa paraboličnim aluminijumskim rasterom, sa elektronskom prigušnicom, MODUS ili slično	kom	98
2	Nadgradna fluo svetiljka 2x36W, T8 sa paraboličnim aluminijumskim rasterom, sa elektronskom prigušnicom, MODUS ili slično	kom	32
3	Svetiljka protivpanične rasvete sa fluo izvorom svetlosti 1x8W i baterijom za autonomni rad 3h i piktogramima sa oznakom "IZLAZ" odnosno oznakama puteva ekvakuacije, Legrand ili slično	kom	28
4	Nadgradna svetiljka - plafonjera, IP54, sa štedljivim izvorom svetlosti 23W za montažu u mokrim čvorovima, MODUS ili slično	kom	18
5	Nadgradna dowlight svetiljka sa metal-halogenim izvorom svetlosti 1x150W, IP44, MODUS ili slično	kom	3
6	Viseća svetiljka za osvetljenje školske table, sa fluo izvorom svetlosti 1x54W, sa metalnim reflektorom, komplet sa priborom za vešanje na plafon	kom	18
7	Ugradna,spot svetiljka usmeriva u dve ravni, sa metal-halogenim izvorom svetla od 150W, elektronskim predspojnim uređajem i priborom za montažu.	kom	3

UKUPNO POD 4

5. PRIKLJUČNICE I PREKIDAČI

1	Isporuka i montaža modularnog seta tipa Mosaic Legrand ili slično, monofazna priključnica komplet sa sledećom opremom: 1 kom - dozna za malter 2M 1 kom - nosač 2M 1 kom - okvir beli 2M 1 kom - šuko II, 16A, 2M, zaštita za decu Komplet materijal i rad	27
2	Isporuka i montaža modularnog seta tipa Mosaic Legrand ili slično, dupla monofazna priključnica komplet sa sledećom opremom: 1 kom - dozna za malter 4M 1 kom - nosač 4M 1 kom - okvir beli 4M 2 kom - šuko II, 16A, 2M, zaštita za decu Komplet materijal i rad	9
3	Isporuka i montaža modularnog seta tipa Mosaic Legrand ili slično, trostruka monofazna priključnica komplet sa sledećom opremom: 1 kom - dozna za malter 6M 1 kom - nosač 6M 1 kom - okvir beli 6M 3 kom - šuko II, 16A, 2M, zaštita za decu Komplet materijal i rad	15
4	Isporuka i ugradnja podne kutije Legrand ili slično, za energetski priključak multimedijalne opreme na pozornici amfiteatra koja se sastoji iz sledećih komponenti KUTIJA POD UG 12MPOD 10MFIK.....kom 1 KUTIJA POD FIK 10M ITISON SIV--------kom 1 PM UTICNICA 2P+E 2M BELA.....kom 6 Komplet materijal i rad	1

5	Isporuka i montaža parapetnog seta sličnog tipu DLP Legrand dužine L=3m komplet sa sledećom opremom parapetni kanal 150mm x 65mm poklopac 2 x 65mm noseća pregrada krajnja kapa 150mm kom 2 monofazna priključnice, bela, 2M, 16A...kom 8 nosač modula 4M.....kom 4 Napomena: U parapetu predvideti mesto za ugradnju 4 kom računarskih priključnica 1M Komplet materijal i rad	kom	1
6	Isporuka i montaža modularnog seta tipa Mosaic Legrand ili slično, jednopolni prekidač komplet sa sledećom opremom: 1 kom - dozna za malter 2M 1 kom - nosač 2M 1 kom - okvir beli 2M 1 kom - jednopolni prekidač, 10A, 2M Komplet materijal i rad		16
7	Isporuka i montaža modularnog seta tipa Mosaic Legrand ili slično, naizmenični prekidač komplet sa sledećom opremom: 1 kom - dozna za malter 2M 1 kom - nosač 2M 1 kom - okvir beli 2M 1 kom - naizmenični prekidač 10A, 2M Komplet materijal i rad		2
8	Isporuka i montaža modularnog seta tipa Mosaic Legrand ili slično, serijski prekidač komplet sa sledećom opremom: 1 kom - dozna za malter 2M 1 kom - nosač 2M 1 kom - okvir beli 2M 2 kom - jednopolni prekidač, 10A, 1M Komplet materijal i rad		4
9	Isporuka i montaža modularnog seta tipa Mosaic Legrand ili slično, višestruki prekidač komplet sa sledećom opremom: 1 kom - dozna za malter 3M 1 kom - nosač 3M 1 kom - okvir beli 3M 3 kom - jednopolni prekidač, 10A, 1M Komplet materijal i rad		9
10	Isporuka i montaža modularnog seta tipa Mosaic Legrand ili slično, višestruki prekidač komplet sa sledećom opremom: 1 kom - dozna za malter 3M 1 kom - nosač 3M 1 kom - okvir beli 3M 3 kom - unakrsni prekidač, 10A, 1M Komplet materijal i rad		1
	UKUPNO POD 5		

6. UZEMLJENJE I GROMOBRANSKA INSTALACIJA

Isporuka i montaža elemenata uzemljenja i gromobranske instalacije

1	Pocinkovana traka 25x4mm, SRPS N.B4.901, postavljena u temelju u sloju "mršavog betona" za izradu temeljnog uzemljivača	m	240
2	Zemni uvodnik od trake Fe/Zn 25x4mm, prosečne dužine 3m - izvod sa temeljnog uzemljivača do mernih spojeva KPK ormana i GSIP-a	m	240
3	Ukrsni komad traka- traka na mestu ukrštanja i spajanja dve trake, SRPS .N.B4.932-E/PP. Isporuka i povezivanje	kom	6
4	Štapna hvataljke za rano startovanje tip PROTECTOR DP 60 Δt=60us, komplet sa brojačem udara groma. Isporuka i montaža.	kom.	1
5	Brojač udara groma koji se montira na spusni vod	kom.	1
6	Tipski stub visina 15 m, izrađen od čeličnih segmenata: fi 159mm dužine 3,5m, fi 114, dužine 3,5m, fi 88,9mm dužine 3,5m i fi 60,3mm dužine 4,5m. Na vrhu stuba je predviđeno pričvršćenje štapne hvataljke sa uređajem za rano startovanje. Stub mora biti zaštićen antikorozivnim premazom i odgovarajućom masnom bojom. Isporuka i montaža. Komplet sa iskopima 2m3 zemlje i izradom betonskog temelja i dve flanše na osnovu tehničkog detalja iz grafičke dokumentacije. Podizanje stuba je predviđeno sa andažovanjem dizalice.	kom	1
7	Opomenska tablica sa upozorenjem "Opasno po život - visoki napon". Isporuka i montaža.	kom	1
8	Podloga za pričvršćenje stuba za krovnu konstrukcijui izradjena od armature sa mašinskim navojem i zavtnjevima M12. Podloga mora biti zaštićena antikorozivnim premazom i odgovarajućom masnom bojom.. Isporuka i montaža.	kom	1
9	Fe/Zn traka P 20x3, SRPS N.B4.901 Č za izradu spusnog voda po krovu i fasadi do ispitnog spoja. Isporuka i polaganje	m	40
10	Potpora za Fe/Zn traku po zidu SRPS N.B4.925-C-P. Isporuka i montaža.	kom	20
11	Potpora za nošenje trake po krovu SRPS N.B4.925-E-P. Potpora je na pocinkovani lim krova pričvrćena zavrtnjevima i tvrdim letovanjem. Isporuka i montaža.	kom	20
12	Mehanička zaštita SRPS N.B4.913 P/A . Isporuka i montaža.	kom	2
13	Razvojnik kao merni spoj, SRPS N.B4.932-E/PP u ugradnoj kutiji za merni spoj na zidu	kom	2
14	Ukrsni komad SRPS N.B4. 936 Č	kom	20

UKUPNO POD 6

7. IZJEDNAČENJE POTENCIJALA

1	Isporuka i montaža glavne sabirnice za izjednačenje potencijala GSIP u ormanu 300x400x150mm o dva puta dekapiranog lima komplet sa bakarnom šinom 30x4mm, komplet sa potrebnim sitno potrošnim materijalom	kom	1
2	Isporuka i montaža sabirnice za izjednačenje potencijala u mokrim čvorovima u kutiji tipa PS49 komplet sa bakarnom sabirnicom	kom	5
3	Isporuka i polaganje sledećih provodnika za izjednačenje potecijala komplet sa polaganjem PVC cevi odgovarajućih preseka, tipa i preseka za uzemljenje metalnih masa u mokrim čvorovima, telekomunikacionih ormana:		
	P 4mm2	m	120
	P 6mm2	m	90
	P/F 16mm2	m	80

UKUPNO POD 7

8. ZAŠTITA OD POŽARA

1	Isporuka i nanošenje na kablovima premaza otpornog prema požaru u trajanju od 90min, F90, slične tipu, Wurth 893 303 015, u kantama od 15kg	kom	1
2	Isporuka i ugradnja mineralne vune otporne prema požaru u trajanju od 90min, F90, slične tipu, Wurth 874 110 014, u džakovima od 10kg	kom	1
3	Predaja atesta	pauš	1

UKUPNO POD 8

9. DIZEL-ELEKTRIČNI AGREGAT

1	Isporuka i montaža dizel-električnog agregata sličnog tipu POWERINK PR.22. Tehnolink Novi Sad, snage 22kVA/17.6kW u zatvorenom akustičnom setu, sa rezervoarom od 60l, komplet sa ormanom preklopne automatikr RO-ATS sa izvodima za napajanje ormana hidranta - RO-H i ormana hidrofora RO-HF	kom	1
3	Puštanje u rad i predaja atesta	pauš	1

UKUPNO POD 8

10. ZAVRŠNI RADOVI

1	Ispitivanje kvaliteta i svojstava električne instalacije i izdavanje atesta	pauš	1
2	Ispitivanje kvaliteta i svojstava gromobranske instalacije, uzemljenja i izjednačenja potencijala i izdavanje atesta	pauš	1
4	Izrada projekta izvedenog objekta	pauš	1

UKUPNO POD 10

REKAPITULACIJA ELEKTROENERGETSKE INSTALACIJE

1. DEMONTAŽA POSTOJEĆE OPREME		
2. RAZVODNI ORMANI		
3. INSTALACIONI KABLOVI I CEVI		
4. OSVETLJENJE		
5. PRIKLJUČNICE I PREKIDAČI		
6. UZEMLJENJE I GROMOBRANSKA INSTALACIJA		
7. IZJEDNAČENJE POTENCIJALA		
8. ZAŠTITA OD POŽARA		
9. DIZEL-ELEKTRIČNI AGREGAT		
10. ZAVRŠNI RADOVI		
	UKUPNO - ELEKTROENERGETSKE INSTALACIJE	

TELEKOMUNIKACIONE INSTALACIJE OŠ BRANKO MILJKOVIĆ, NIŠ

NAPOMENA: U svakoj poziciji gde je to potrebno, a nije drugačije naglašeno, podrazumeva se nabavka, izrada, transport, isporuka i montaža materijala i opreme sa svim ostalim neophodnim radnjama koji su navedene u predmeru radova i tehničkom izveštaju koji je sastavni deo konkursne dokumentacije, kako bi izrada pozicije bila kompletna! U svakoj poziciji gde je naveden transport materijala podrazumeva se daljina transporta koju odredi nadzor u okviru šireg gradskog područja. Svi radovi moraju biti izvedeni od strane stručnih ovlašćenih lica, a u potpunosti prema propisima i važećim standardima za ovu vrstu radova. Sav upotrebljeni materijal mora biti prvoklasnog kvaliteta.
Ako je u nekoj od pozicija naveden naziv proizvođača opreme ili materijala podrazumeva se i oprema ili materijal drugog proizvođača, istih ili boljih karakteristika od predmerom navedenih.
Izvođač je dužan da radove izvrši u svemu prema priloženom tehničkom izveštaju, tehničkim uslovima, predmeru i crtežima, da pre početka radova dobro prouči dobijenu dokumentaciju i da na vreme upozori na eventualna odstupanja od postojećih propisa.
Izvođač se takođe ne oslobađa obaveze izvođenja pojedinih radova, koji su predviđeni predmerom, a eventualno nisu napomenuti u tehničkom opisu ili bilo kom drugom prilogu ovog projekta, a što je obavezan da uradi po važećim propisima za izvođenje radova za ovu vrstu objekta.
Ne obračunava se i ne plaća posebno obezbeđenje i organizacija gradilišta uključujući smeštaj i ishranu radnika, formiranje pokretne radionice, deponije, saobraćajno obezbeđenje gradilišta signalizacijom u toku izvođenja radova i ostalo.

1. STRUKTURNI KABLOVSKI SISTEM

1	Demontaža i ponovna montaža komplet sa povezivanjem priključnog stubića telefonske instalacije	kom	1
	Isporuka, montaža i povezivanje sledeće opreme strukturog-kablovskog sistema		
2	Slobodnostojeći 19" rack orman visine 27HU, osnove dimenzija 800x800mm (ŠxD), sa staklenim vratima i ključem, mobilne prednje i zadnje šine 19", demontažne bočne i zadnja strana, nožice za nivelaciju. Unutar ormana treba da je izvršeno međusobno povezivanje svih metalnih delova radi izjednačenja potencijala u ormanu. Orman treba da bude propisno uzemljen na najbliži sabirnik za izjednačavanje potencijala. Orman sličan tipu SCHRACK. U orman se montira sledeća oprema:	kom	1
3	Napojna šina sa 7 utičnica i prekidačem, 230Vac 50Hz, slična tipu SCHRACK IU070107-B;	kom	1
4	Nosač kablova za horizontalno vodjenje kablova, patch guide, sa 5 većih prstenova, 19", 1HU, slično tipu SCHRACK DBK14805--;	kom	2
5	VOICE panel 19", 1 HU, komplet 25xRJ11 modula, sličan tipu SCHRACK	kom	1
6	Fiksna polica 19", 1HU, 15kg, slična tipu SCHRACK	kom	1
7	Patch panel 19", 1 HU, modularnog tipa, prazan, za smeštanje 24xRJ45 modula, sličan tipu SCHRACK HSER0240GS;	kom	2
8	Modul Cat.6 STP, TOOLLESS, sastavljanje bez alata, za ugradnju u patch panel sličan tipu SCHRACK HSEMRJ6GWS;	kom	46
9	Isporuka i polaganje F/FTP instalacionog kabla delimično kroz gibljive rebraste cevi, a delimično kroz parapetne kanale , Cat.6, 4x2xAWG23, 450MHz, sa omotačem bez halogenih elemenata (LS0H), PIMF, sličan tipu SCHRACK HSEKP423HC; Kabl u prostoru zakupca skupiti u minimalnoj rezervi od 30m	m	1800
10	Isporuka i polaganje telefonskog kabla tipa JY-ST-Y 2x2x0,6mm kroz rebraste cevi za instalaciju telefonskih govornica	m	60
11	Isporuka i polaganje kabla od ormana u portirnici FD-1 do postojeće telefonske centrale u prostoriji sekretara postojećeg objekta tipa i preseka JH-ST-H 20x2x0,6mm	m	80
11	Isporuka i polaganje kabla od PK ormana na spoljašnjem zidu do ormana strukturno-kablovskog sitema FD1 u portitnici i dalje od ormana ormana FD-2 na spratu tipa i preseka JH-ST-H 10x2x0,6mm	m	40
12	Isporuka i montaža modularnog seta tipa Mosaic Legrand ili slično, dupla računarska priključnica komplet sa sledećom opremom: 1 kom - dozna za malter 2M 1 kom - nosač 2M 1 kom - okvir beli 2M 2 kom - računarska priključnica FTP Cat 6, 1M Komplet materijal i rad		10
13	Isporuka i montaža modularnog seta tipa Mosaic Legrand ili slično, računarska priključnica sa mestom za TV priključnicu komplet sa sledećom opremom: 1 kom - dozna za malter 3M 1 kom - nosač 3M 1 kom - okvir beli 3M 1 kom - računarska priključnica FTP Cat 6, 1M Napomena: ostaviti mesto za 1 kom TV priključnicu 2M Komplet materijal i rad		9
14	Isporuka i montaža modula računarske mreže FTP Cat 6,1M u parapetne kanale i podne kutije	kom	12
15	Isporuka i postavljanje patch kabla Cat 6, STP	kom	60
16	Isporuka i postavljanje patch kabla Cat 3, RJ11-RJ11	kom	20
17	Isporuka i polaganje halogen free samogasivih rebrastih cevi sledećih dimenzija. 20/15.5 mm 32/26 mm	 m m	 1000 200
18	Isporuka i polaganje PE cevi fi 50 za privod optičkih kablova. Cevi na oba kraja zatvoriti gumenim čepovima	m	20
19	Ispitivanje linija sertifikovanim instrumenom	kom	16

UKUPNO POD - 1

2. KABLOVSKI DISTRIBUTIVNI SISTEM

1	Isporuka, montaža i povezivanje sledeće opreme kablovsko distributivnog sistema u rek ormanu FD-1		
2	Razdelnih TV signala 1/2 sličan tipu TELEVES 5150	kom	1
3	Razdelnih TV signala 1/5 sličan tipu TELEVES 5153	kom	1
4	Isporuka i polaganje kablova tipa RG-6 HF kroz već postavljene rebraste gibljive cevi za instalaciju televizije or RO-KDS u prizemlju objekta do TV priključnica u objektu	m	380
5	Isporuka i montaža TV priključnice LEGRAND Mosaic, 2M za ugradnju u postojeće modularne setove	kom	9
6	Isporuka i polaganje halogen free samogasivih rebrastih cevi sledećih dimenzija.		
	20/15.5 mm	m	160
	32/26 mm	m	20
7	Izrada veze sa postojećim sistemom kablovske televizije u objektu. Komplet materijal i rad	pauš	1
8	Ispitivanje linija sertifikovanim instrumenom	kom	10
	UKUPNO POD - 2		

3. INSTALACIJA ŠKOLSKIH ZVONA

Isporuka i montaža opreme i izrada instalacije signalnih zvona

1	Signalno zvono sa 2 klobuka, napona napajanja 220V 50Hz za unutrasnju montazu, nivoa zvuka 100dB/1m	kom	3
	Kabl za napajanje signalnih zvona tipa N2XH 3X1,5mm2	m	90
2	Isporuka i montaža modularnog seta tipa Mosaic Legrand ili slično, taster za zvono komplet sa sledećom opremom: 1 kom - dozna za malter 2M 1 kom - nosač 2M 1 kom - okvir beli 2M 1 kom - taster zvono 2M Komplet materijal i rad	kom	1
3	Instalacione cevi fi 16mm položene u zidu pod malterom	m	80
4	Izrada veze sa sistemom tačnog vremena, kablom JH-ST-H 2x2x0,8mm	kom	20
5	Završno ispitivanje, izrada projekta izvedenog objekta,	pauš	
	UKUPNO POD - 3		

4. SISTEM TAČNOG VREMENA

1	Isporuka, montaža na plafon i povezivanje digitalnog časovnika sličnog tipu SAT57K-4/3-DS "DMV" Niš - visina cifara 57mm, crvene boje - 3 karaktera za dan visine 30mm - Format prikaza (hh:mm day, dd.mm day), - vidljiv sa oko 25m - dvostrani model, montaža na plafon	kom	4
2	Isporuka, montaža i povezivanje matičnog časovnika za sinhronizaciju svih ostalih časovnika preko RS485 komunikacije. Matični časovnik sadrži Ethernet modul za sinhronizaciju i relejni modul za vezu sa sistemom školskog zvona	kom	1
3	Isporuka, montaža i povezivanje GPS modula za komunikaciju, komplet sa RS232 kablom dužine 10m.	kom	1
4	Isporuka i polaganje kabla tipa LiHCH 4x1.5 mm2 /1m delimično kroz gibljive rebraste cevi a delimično po perforirnim nosačima kablova za instalaciju komunikacije digitalnih satova	m	100
5	Isporuka i polaganje kabla tipa N2HX-J 3x1.5 mm2 /1m delimično kroz gibljive rebraste cevi a delimično po perforirnim nosačima kablova za instalaciju napajanja digitalnih satova	m	100
6	Puštanje sistema u rad, Izrada projekta izvedenog stanja	kom	1
	UKUPNO POD - 4		

5. SISTEM KONTROLE PRISTUPA

1	Isporuka, montaža i povezivanje centrale za kontrolu pristupa CDVI Centaur	kom	1
2	Isporuka,montaža i poovezivanjebezkontaktnog čitača kartica, sličnog tipu CR-R870-A/ R870, PARADOX.	kom	1
3	Isporuka,montaža i poovezivanje magnetnog kontakta za vrata MUK pravougaoni (Flange Mag. contact Srfc. Mnt. 1¨ gap 1.33¨Lx.52¨Hx..3¨W center leads), sličnog tipuMC-21C-W/ Y PARADOX.	kom	1
4	Isporuka, montaža i povezivanje elektromagnetne brave 12V	kom	1
5	Isporuka i montaža modularnog seta tipa Mosaic Legrand ili slično, taster za otvaranje vrata komplet sa sledećom opremom: 1 kom - dozna za malter 2M 1 kom - nosač 2M 1 kom - okvir beli 2M 1 kom - taster zvono 2M Komplet materijal i rad	kom	1
6	Isporuka i polaganje kabla JH-ST-H 3x2x0.6mm2 za instalaciju elementa sistema kontrole pristupa	m	30
7	Isporuka i postavljanje kabla tipa LIHCH 3x0,75mm2, za elektromagnetnu bravu	m	10
8	Isporuka i polaganje F/FTP instalacionog kabla , Cat.6, 4x2xAWG23, 450MHz, sa omotačem bez halogenih elemenata (LS0H), PIMF, sličan tipu SCHRACK HSEKP423HC; za instalaciju elementa kontrole pristupa	m	20
9	Isporuka i polaganje halogen free samogasivih rebrastih cevi sledećih dimenzija. 20/15.5 mm 32/26 mm	 m m	 20 5
10	Ispitivanje i puštanje u rad sistema.	pauš	
	UKUPNO POD - 5		

6. SISTEM VIDEO NADZORA

1	Isporuka i montaža centralnog napajanje 12VDC, 12x0.2A	kom	1
2	Isporuka i polaganje kabla tipa RG-59 HF kroz beshalogene cevi fi16mm u zidu pod malterom ili u ploči pre izlivanja betona za instalaciju signala video nadzora	m	750
3	Isporuka i polaganje kabla tipa N2XH kroz beshalogene cevi fi16mm u zidu pod malterom ili u ploči pre izlivanja betona za instalaciju napajanja kamera video nadzora	m	450
4	Isporuka i polaganje halogen free samogasivih rebrastih cevi sledećih dimenzija. 20/15.5 mm	m	600

UKUPNO POD - 6

7. SISTEM JAVNOG RAZGLASA

1	Isporuka i montaža pozivne mikrofonske konzole sa stalkom i gong dugmetom slične tipu MUSTANG Nis	kom	1
2	Isporuka i montaža nazidnog zvučnika za instalaciju u učionicama i hidnicima sličnog tipu OMNITRONIC WPS-4W, 10W, PA wall speaker ili ekvivalent, distributer MUSTANG Niš	kom	21
3	Isporuka i montaža nazidnog zvučnika za instalaciju u kancelarijama sličnog tipu OMNITRONIC WC-2 PA, 6W, wall speaker li ekvivalent, distributer MUSTANG Niš	kom	4
4	Isporuka i ugradnja oslabljivača zvuka - atenuatora sa funkcijom prunudnog uklopa 24Vdc sličnog tipu OMNITRONIC PA volume controller, 20 W m/w ili ekvivalent, distributer MUSTANG Niš	kom	4
5	Isporuka i polaganje kabla JH-ST-H 2x2x0,8mm u rebrastim cevima u zidu pod malterom za električnu instalaciju ozvučenja	m	420
6	Isporuka i polaganje kompleta audio kablova	pauš	1

UKUPNO POD - 7

8. INSTALACIJA MOKRIH ČVOROVA ZA LICA SA PP

1	Isporuka i montaža centralnog panela sa napojnom jedinicom tip (CP 2002NJ) proizvodnje PME ili sl. 2002)	kom	1
2	Isporuka i montaža pozivno razrešne kombinacije (Sobni terminal) tip (ST2002) proizvodnje PME ili sl.	kom	2
3	Isporuka i montaža pozivne kombinacije tip (PK 2001) proizvodnje PME ili sl.	kom	2
4	Isporuka i montaža sobne signalne lampe tip (SSL 2001) proizvodnje PME ili sl.	kom	2
5	Isporuka i polaganje kabla tipa JH-St-H 2x2x0,8 mm2 /1m kroz gibljive rebraste ceviza instalaciju svetiljki i tastera SOS signalizacije	m	20
6	Isporuka i polaganje kabla tipa JH-St-H 3x2x0,8 mm2 /1m kroz gibljive rebraste ceviza instalaciju komunikacije SOS signalizacije sa centralnim panelom na portirnici	m	50
7	Izrada instalacije za senzorsko aktiviranje vodokotlića i daljinsko aktiviranje ručice u svemu premu prema tehnologiji koju isporučuje izvođač građevinskih radova	pauš	1
8	Isporuka i polaganje u ploču pre livenja betona, ili u žljebovima u zidu rebrastih cevi sledećih dimenzija:		
	ø16 mm	m	40
	ø29 mm	m	10
9	Ispitivanje instalacije, puštanje u rad, programiranje i izdavanje atesta.	pauš	1
	UKUPNO POD - 8		

REKAPITULACIJA TELEKOMUNIKACIONE INSTALACIJE

1. STRUKTURNI KABLOVSKI SISTEM		
2. KABLOVSKI DISTRIBUTIVNI SISTEM		
3. INSTALACIJA ŠKOLSKIH ZVONA		
4. INSTALACIJA SISTEMA TAČNOG VREMENA		
5. INSTALACIJA KONTROLE PRISTUPA		
6. INSTALACIJA VIDEO NADZORA		
7. INSTALACIJA SISTEMA JAVNOG RAZGLASA		
8. INSTALACIJA MOKRIH ČVOROVA ZA LICA SA PP		
UKUPNO - TELEKOMUNIKACIONE INSTALACIJE		

MOBILNA PROTIV-POŽARNE OPREME

NAPOMENA: U svakoj poziciji gde je to potrebno, a nije drugačije naglašeno, podrazumeva se nabavka, izrada, transport, isporuka i montaža materijala i opreme sa svim ostalim neophodnim radnjama koji su navedene u predmeru radova i tehničkom izveštaju koji je sastavni deo konkursne dokumentacije, kako bi izrada pozicije bila kompletna! U svakoj poziciji gde je naveden transport materijala podrazumeva se daljina transporta koju odredi nadzor u okviru šireg gradskog područja. Svi radovi moraju biti izvedeni od strane stručnih ovlašćenih lica, a u potpunosti prema propisima i važećim standardima za ovu vrstu radova. Sav upotrebljeni materijal mora biti prvoklasnog kvaliteta.
Ako je u nekoj od pozicija naveden naziv proizvođača opreme ili materijala podrazumeva se i oprema ili materijal drugog proizvođača, istih ili boljih karakteristika od predmerom navedenih.
Izvođač je dužan da radove izvrši u svemu prema priloženom tehničkom izveštaju, tehničkim uslovima, predmeru i crtežima, da pre početka radova dobro prouči dobijenu dokumentaciju i da na vreme upozori na eventualna odstupanja od postojećih propisa.
Izvođač se takođe ne oslobađa obaveze izvođenja pojedinih radova, koji su predviđeni predmerom, a eventualno nisu napomenuti u tehničkom opisu ili bilo kom drugom prilogu ovog projekta, a što je obavezan da uradi po važećim propisima za izvođenje radova za ovu vrstu objekta.
Ne obračunava se i ne plaća posebno obezbeđenje i organizacija gradilišta uključujući smeštaj i ishranu radnika, formiranje pokretne radionice, deponije, saobraćajno obezbeđenje gradilišta signalizacijom u toku izvođenja radova i ostalo.

R.B	O P I S	J.M.	KOLIČINA	JED.CENA	UKUPNO
1.	Protiv-požarni ručni vatrogasni aparat za gašenje početnih požara tipa S-9 (pod stalnim pritiskom). (firme Niš-Vatrosprem doo ili slično). Nabavka, prevoz i montaža.	kom	5.00		
2.	Protiv-požarni ručni vatrogasni aparat za gašenje početnih požara tipa CO2/5. (firme Niš-Vatrosprem doo ili slično). Nabavka, prevoz i montaža.	kom	1.00		
3.	Tabla dimenzija 400 x 300 sa natpisom „UPUTSTVO ZA KORIŠĆENJE PPA“ (firme Niš-Vatrosprem doo ili slično). Nabavka, prevoz i montaža.	kom	6.00		
4.	Tabla dimenzija 400 x 300mm sa natpisom „SMER NUŽNE EVAKUACIJE“ (firme Niš-Vatrosprem doo ili slično). Nabavka, prevoz i montaža	kom	4.00		
5.	Tabla dimenzija 400 x 300mm sa natpisom „SMER NORMALNE EVAKUACIJE“ (firme Niš-Vatrosprem doo ili slično). Nabavka, prevoz i montaža.	kom	4.00		
6.	Tabla dimenzija 400 x 300mm sa natpisom „POSTUPAK U SLUČAJU POŽARA“ (firme Niš-Vatrosprem doo ili slično). Nabavka, prevoz i montaža	kom	1.00		
7.	Tabla dimenzija 300 x 200mm sa natpisom „IZLAZ“ (firme Niš-Vatrosprem doo ili slično). Nabavka, prevoz i montaža.	kom	8.00		

SVEGA:

REKAPITULACIJA

1	arhitektonsko-gradjevinski radovi	
2	vodovod i kanalizacija	
3	masinske instalacije grejanja	
4	elektroeneregetske instalacije	
5	telekomunikacione instalacije	
6	dojava pozara	
7	protiv pozarna oprema	
	ukupno:	
	PDV 20%:	
	svega:	

DINAMIČKI PLAN

Rekonstrukcija i dogradnja osnovne škole "Branko Miljković" u Nišu

AKTIVNOSTI	0	15	30	45	60	80	100	115	130	145	160	180	200	210
PRIPREMNI RADOVI														
arhitektonsko-gradjevinski radovi														
vodovod i kanalizacija														
masinske instalacije grejanja														
elektroeneregetske instalacije														
telekomunikacione instalacije														
dojava pozara														
protiv pozarna oprema														
PRIMOPREDAJA I OTKLANJANJE NEDOSTATAKA														

datum: potpis i pečat:

TEHNIČKI OPIS

OBJEKAT: Javni objekat
MESTO: Niš
LOKACIJA: ul. Ljubomira Nikolića 3
OPŠTI PODACI: Rekonstrukcija i dogradnja osnovne škole "Branko Miljković" u Nišu

1. LOKACIJA

Osnovna škola „Branko Miljković" se nalazi u ulici Ljubomira Nikolića 3 u Nišu, KP 6711/1, KO Niš-Ćele Kula
Pešački i kolski prilaz objektu su iz ulica Ljubomira Nikolića i Marina Držića.
Parking prostor je predviđen u okviru parcele.

2. FUNKCIONALNO REŠENJE

Postojeći obejkat škole je površine cca 4365 m2. Objekat sa upotrebnom dozvolom Up.br. 04-351/336-71 od 12.12.1972.godine projektovan je sa kružnom vezom gde se iz hodnika, kružne veze, ide u različite grupacije gde svaka grupacija ima svoj najbolji položaj i orjentaciju, ujedno omogućuje posebnu vezu kao i samostalno funkcionisanje za vanškolske potrebe: fisklulturna sala, produženi boravak. Učionice su orjentisane na jug, fiskulturna sala na sever, dok su prostorije produženog boravka orjentisane prema istoku i zapadu. Glavni ulaz se sastoji od dvoja dvokrilnih vrata. U ulaznom holu smeštene su slobodnostojeće stepenice koje vode na sprat. Hol je veza direktna veza između glavnog ulaza, vertikalnih komunikacija i kružne veze i time su sve funkcijonalne celine škole povezane.

Deo škole koje je predviđen za rušenje, radi dogradnje dela objekta, je prizeman površine cca 861m2 i sastoji se od ulaznog stepeništa, ulaznog dela, učionica i toaleta. To je najstariji deo objekta, bez odobrenja za gradnju i upotrebne dozvole, ali je evidentiran u kopiji plana.

Novoprojektovani deo objekta ima u osnovi poziciju identičnu postojećem predviđenom za rušenje, spratnosti P. U prizemlju novoprojektovanog dela nalazi se ulazno stepenište sa rampom za lica sa invaliditetom, ulazni prostor sa portirnicom, koridor sa učionicama i prostorijama za pripremu nastave, sanitarnim čvorom.

- **Prizemlje**

Kao što je spomenuto u prethodnom tekstu, ulazni deo je opremljen stepeništem 6x17.33cm/30cm i rampom za kretanje osoba sa invaliditetom nagiba 8,5%. U ulaznom holu predviđena je portirnica.

Toplom vezom dolazimo do koridora sa učionicama koje se nalaze sa obe strane koridora, samim tim koridor je širine 3.0m. Prosotrije za pripremu nastave su smeštene između učionica i planirana je jedna prosotrija površine 11m2 na dve učionice. Učionice su dimenzija 6,0m x 8,0m i ima ih 9. Predviđeni broj đaka po učionici iznosi 24 plus predavač. Svakoj učionici obezbeđeno je levo dnevno svetlo. Otvori učionicama su na zapadnoj i istočnoj strani objekta. Visina parapeta u učionicama od gotovog poda iznosi 1,0m. Na zidovima prema koridoru predviđena su nadsvetla u visini od 68 cm sa parapetom od 244cm od kote međuspratne konstrukcije, celom dužinom učionice.

Sanitarni blok se sastoji od toaleta za dečake, toaleta za devojčice I dva tolata za osobe sa inavliditetom. Toalet za dečake čini predprostor sa umivaonicima I prostor sa pisoarima I tri kabine. Toalet za devojčice se sastoji od predprostora sa umivaonicima I prostora sa 5 kabina. Kabine su sačinjene od lakih pregrada od aluminijumskih profila sa ispunom od univera d=19mm. Pregrade su odignute od poda prostorije približno 15cm i oslonjene na aluminijumske nožice (podešavajuće po visini zbog nagiba poda). Kabine za toalete za osobe sa inavliditetom su izdvojene I imaju direktan pristup iz koridora. Ventilacija toaleta je prirodna preko otvora na zapadnoj strani. Parapet su na visini 161 od kote gotovog poda.

Na južnoj stani koridora nalazi se evakuacioni izlaz, koji je snabdeven spoljašnjim stepeništem 6x17.33cm/30cm I rampom za evakuaciju osoba sa inavliditetom nagiba 10%.

3. KONSTRUKCIJA

Postojeći deo škole sa upotrebnom dozvolom je rađen u kombinovanom sistemu puni zidovi (od opeke d=25cm sa vertikalnim I horizontalnim serklažima) i skelet sa međuspratnom konstrukcijom tipa "Avramenko" sem u jednom delu hodnika – kružne veze gde je puna ploča. Konstrukcija iznad fiskulturne sale je ramovski sistem sa razmakom ramova od 6,00 m, a između ramova je međuspratna konstrukcija "Avramenko". Fundiranje je preko trakastog temelja sa izuzetkom kod fiskulturne sale gde je fundiranje preko samaca.

Novoprojektovani deo objekta je spratnosti P.
Zbog same dužine objekta, u objektu su predviđene dilatacione razdelnice. Dilatacione razdelnice su širine 3 cm, i kao takve adekvatno tretirane.

OPIS KONSTRUKCIJE:

Prema odredbama Pravilnika o tehničkim normativima za izgradnju objekata visokogradnje u seizmičkim područjima (Sl. list SFRJ br. 31/1981. i dopune u Sl. List br. 49/82, 29/83, 20/88 i 52/90) konstrukcija je projektovana kao armirano betonskai ramovska konstrukcija sa armirano betonskim stubovima i gredama u oba ortogonalna pravca.

Za nosaću međuspratnu konstrukciju objekta usvojena je puna ab ploča debljine 18 cm na delu učionica, odnosno 12 i 15 cm na delu hodnika tople veze sa ostalim postojećim delovima škole.
Stubovi i grede su različitih pravougaonih poprečnih preseka shodno položaju u objektu, a samim tim i opterećenju koje primaju.
Svi elementi noseće konstrukcije je projektovani su od armiranog betona MB-30.
Glavna armatura stubova i greda je RA 400/500. Glatka armatura je samo u delu uzengija sistema stubova i greda.
Sokleni-temeljni zidovi su armirano betonski debljine 20 i 25 cm marke betona MB-25.
Krovna konstrukcija je drvena sa krovnim pokrivačem od profilisanog lima

FUNDIRANJE OBJEKTA:

NAPOMENA:

1. Prilikom izrade proračuna objekta nije postojao elaborat o geomehaničkom ispitivanju tla. Investitor se obavezuje da pre početka radova pribavi elaborat o geomehaničkom ispitivanju tla i dostavi projektantu na uvid radi poređenja sa pretpostavljenim podacima.

Za ovu priliku projektant je pretpostavio prosečnu nosivost tla od 150 kN/m2.

2. Fundiranje novog objekta fundirati na koti fundiranja postojećeg objekta, a ne manje od 1.00m

Ispod temelja objekta postaviti tampon šljunka u min debljini od 20 cm. Šljunak postaviti tako da u odnosu na dimenzije temelja sa oobe strane bude veći za po min 20 cm.
Tampon šljunka mehanički sabiti do modula stišljivosti $MS_{min}=30MN/m^2$.

OSTALO:

Svi elementi konstrukcije se izvode u pripremljenoj oplati livenjem na licu mesta.
Zidanje svih pregrada na objektu, od lakih opekarskih blokova ispune, izvoditi posle izvedene konstrukcije objekta.
Obaveza je izvođača radova da u skladu sa svojom tehnologijom izvođenja radova uradi konkretnije detalje podupiranja, planove oplate i betoniranja, projekat betona, kao i dinamički plan izvođenja radova.
Izvođač je obavezan da u skladu sa odredbama Pravilnika o sadržaju elaborata o uređenju gradilišta (Sl. list RS br. 31/1992. god,) izradi Elaborat o uređenju gradilišta, koji u sebi sadrži mere zaštite na radu radnika, mere sigurnosti objekta pri građenju, bezbednost lica koja se nalaze na gradilištu, zaštitu prolaznika i okoline
Za sve radove u fazi projektovanja i izvođenja objekta pridržavati se važećih propisa i normatova iz odgovarajućih oblasti:

- PRAVILNIKA O TEHNIČKIM NORMATIVAMA ZA BETON I ARMIRANI BETON (Sl. list br. 11/1987.)
- PRAVILNIKA O TEHNIČKIM NORMATIVAMA ZA OPTEREĆENJA NOSEĆIH GRAĐEVINSKIH KONSTUKCIJA (Sl. list br. 49/1998).
- PRAVILNIKA O TEHNIČKIM NORMATIVAMA ZA GRADNJU OBJEKTA VISOKOGRADNJE U SEIZMIČKIM PODRUČJIMA (Sl. list br. 31/1981. br. 49/1982, br. 29/1983, br. 21/1988).
- PRAVILNIKA O TEHNIČKIM NORMATIVAMA ZA TEMELJENJE GRAĐEVINSKIH OBJEKTA (Sl. list br. 15/1990.).
- PRAVILNIKA O TEHNIČKIM NORMATIVAMA ZA ZIDANJE ZIDOVA (Sl. list br. 87/1991.).

i ostalih pravilnika koji regulišu ovu oblast.

4. SPOLJAŠNJA OBRADA NOVOPROJEKTOVANOG DELA

Završna obrada spoljašnjih zidova je sistem kontakt fasade i to:

Završni sloj fasade	0.3	cm
Polimer cem. lepak sa utisnutom staklenom mrežicom	0.5	cm
Kamena vuna tvrdo presovana	12	cm
Polimer cem. lepak		

U delu sokle predviđene su XPS ploče umesto kamene vune, sa istom završnom obradom kao i ostali deo fasade.
Prozori se izrađuju od PVC belih šestokomornih profila. Zastakljeni su transparentnim termoizolacionim staklom 4+15+4 mm,flot kvaliteta, gde spoljašnje staklo ima debljinu d=4 mm, a unutrašnje je prevučeno slojem plemenitog metala (niskoemisiono Low-E), debljine d=4 mm. Prostor između stakala je ispunjen argonom. Maksimalni dozvoljeni koeficijent prolaza toplote je Uw=1,5 W/m²K. Otvarajuća krila su snabdevena kvalitetnim okovom a dihtovanje krila na štok je izvedeno TPE profilima (termoplastični elastomeri).PVC profili su ojačani čeličnim profilom debljine d=1,5 mm. Prozor je opremljen PVC parapetnom daskom bele boje, širine b=16 cm. Sa spoljašnje strane postavlja se okapnica od aluminijumskog profila, širine b=20 cm. Dihtovanje se izvodi trajnoelastičnim kitom i akrilnim silikonom.

Vrata na prednjem ulazu u novoprojektovani blok predviđena su u aluminijumskoj konstrukciji sa prekinutim termičkim mostom (Nissal ALT 68 ili sl.).Svi aluminijumski profili su plastificirani (bela boja). Zastakljivanje se vrši transparentnim termoizolacionim staklom 4+12+4 mm, flot kvaliteta, gde spoljašnje staklo ima debljinu d=4 mm, a unutrašnje je prevučeno slojem plemenitog metala (niskoemisiono Low-E), debljine d=4 mm. Prostor između stakala je ispunjen argonom. Maksimalni dozvoljeni koeficijent prolaza toplote je Uw=1,5 W/m²K.Otvarajuća krila su snabdevena kvalitetnim okovom a dihtovanje krila na štok je izvedeno EPDM zaptivkama.Vrata su opremljena bravom, i prohromskim rukohvatom prema šemi, visine 200 cm izrađenim od cevi prečnika Φ 40 mm. U donjem delu ispuna je od Al lima visine 20cm u beloj boji.Montaža se izvodi suvim postupkom preko slepih čeličnih štokova .Dihtovanje se izvodi trajnoelastičnim kitom i akrilnim silikonom.

Spoljašnja vrata za evakuaciju se izrađuju u aluminijumskoj konstrukciji sa prekinutim termičkim mostom (Nissal ALT 68 ili sl.).Svi aluminijumski profili su plastificirani (bela boja).
Zastakljivanje se vrši transparentnim sigurnosnim termoizolacionim staklom , flot kvaliteta, gde spoljašnje staklo ima debljinu d=12 mm, a unutrašnje je prevučeno slojem plemenitog metala (niskoemisiono Low-E), debljine d=4 mm. Prostor između stakala je ispunjen argonom. Maksimalni dozvoljeni koeficijent prolaza toplote je Uw=1,5 W/m²K. Otvarajuća krila su snabdevena kvalitetnim okovom a dihtovanje krila na štok je izvedeno EPDM zaptivkama.Vrata su opremljena bravom.
Montaža se izvodi suvim postupkom preko slepih čeličnih štokova .Dihtovanje se izvodi trajnoelastičnim kitom i akrilnim silikonom.

Olučne horizontale i vertikale su od plastificiranog lima d=0,55mm potrebnih dimenzija.

Ograde na ulaznim stepeništima i rampama h=110cm treba izraditi od čeličnih kutija 20x30x1,5 mm i 20x10x1,5 mm, zavarenih prema šemi. Svi čelični elementi su prethodno temeljno očišćeni i zaštićeni osnovnom bojom. Ogradu završno bojiti bojom u tamno sivom tonu. Rukohvat se izrađuje od aluminijumske cevi Φ=40 mm koji se preko aluminijumskih držača 30x50 mm fiksira za čelične profile ograde. Aluminijumski profili su elektropolirani u silver boji. Ograda se ankeriše bočno u konstruktivne elemente objekta.

Spoljašnja stepeništa I rampe za kretanje osoba sa inavliditetom su sa završnim slojem protivklizne keramike na lepku.

5. UNUTRAŠNJA OBRADA NOVOPROJEKTOVANOG DELA

Unutrašnja jednokrilna puna vrata na učionicama I prostorijama za pripremu nastave su dimenzija 100/205cm I 90/205cm od kote gotovog poda. Krilo vrata je na drvenoj podkonstrukciji, obostrano obloženo medijapanom debljine d=4 mm sa saćastom ispunom između. Štokovi su ravni, opremljeni samoštelujućim ravnim pervaz lajsnama. Krilo, štok i pervaz lajsne završno bojene belim poliuretanskim premazom. Vrata snabdeti bravom , šarkama, kvakom, kao i dihtung gumom na vezi krila sa štokom.
Vrata za toalate su istog tipa dim 80/205cm od kote gotovog poda, sa jasno istaknutim obeležijima.
Vrata toaleta za osobe sa invaliditetom su dim 100/205cm istog opisa.

Podovi u ulaznom delu i koridorima su od protivklizne keramike na sloju lepka.
U toaletima podovi su od podne keramike na lepku postavljene preko cementne košuljice d=4cm sa postavljanjem plivajućeg sloja podnog stirodura d=4cm i PVC folije.
Podovi u učionicama izrađuju se od PVC poda d=2mm preko cementne košuljice d=4cm sa postavljanjem plivajućeg sloja podnog stirodura d=4cm i PVC folije.
Zidovi su malterisani, gletovani i krečeni poludisperzivnom bojom, osim u sanitarnim čvorovima gde se zidovi oblažu keramikom do plafona na sloju cementnog maltera. U koridorima i učionicama zid se

premazuje masnom belom bojom u visini od h= 1.60m od kote gotovog poda. Na spoju masne i poludisperzivne boje potrebno je poludisperzivnom bojom u žutom tonu sa fasade izvući horizontalnu traku d=10cm.
Plafoni se malterišu i boje poludisperzivnom bojom.

6. REKAPITULACIJA POVRŠINA I VISINA

Bruto površina postojećeg obejkta cca 4365 m^2.
Bruto površina dela škole predviđenog za rušenje radi dogradnje dela objekta cca 861 m^2

Bruto površine novoprojektovanog dela objekta:

- Bruto površina osnove prizemlja – 913,58 m^2
- Površina spoljašnjih stepeništa I rampi – 60,72 m^2

- **Ukupna bruto razvijena površina novoprojektovanog dela objekta – 974,30 m^2**

Bruto površina celog objekta sa novoprojektovanim delom cca 4478 m^2

Neto površine novoprojektovanog dela objekta:

- Neto površina prizemlja: – 810,98 m^2

- Površina spoljašnjih stepeništa I rampi – 60,72 m^2

- **Ukupna neto površina novoprojektovanog dela objekta objekta – 810,98 m^2**
  Površina spoljašnjih stepeništa I rampi – 60,72 m^2

kota trotoara: ± 0,00 m

kota prizemlja: + 1,04 m (apsolutna kota 204.34 m)

kota sprata + 4,60 m

Visine atika I slemena se mogu videti na crtežu situacije.

Irena Biščan, dipl.ing.arh.

SITUACIJA R 1:500
novoprojektovano stanje

LEGENDA

1. POSTOJEĆI OBJEKAT ŠKOLE
- SPRATNOST P+1

2. NOVOPROJEKTOVANI DEO OBJEKTA ŠKOLE - DOGRADNJA
- SPRATNOST P
- VISINA VENCA OBJEKTA 4.65 m
- VISINA SLEMENA OBJEKTA 7.00 m
- VISINA ATIKE OBJEKTA 7.20 m

3. NOVOPROJEKTOVANI DEO OBJEKTA ŠKOLE -DOGRADNJA TOPLA KOMUNIKACIJA
- SPRATNOST P
- VISINA VENCA OBJEKTA 4.15 m
- VISINA SLEMENA OBJEKTA 4.85 m

4. NOVOPROJEKTOVANI DEO OBJEKTA ŠKOLE -DOGRADNJA
- SPRATNOST P
- VISINA VENCA OBJEKTA 4.15 m
- VISINA SLEMENA OBJEKTA 4.72 m
- VISINA ATIKE OBJEKTA 4.82 m

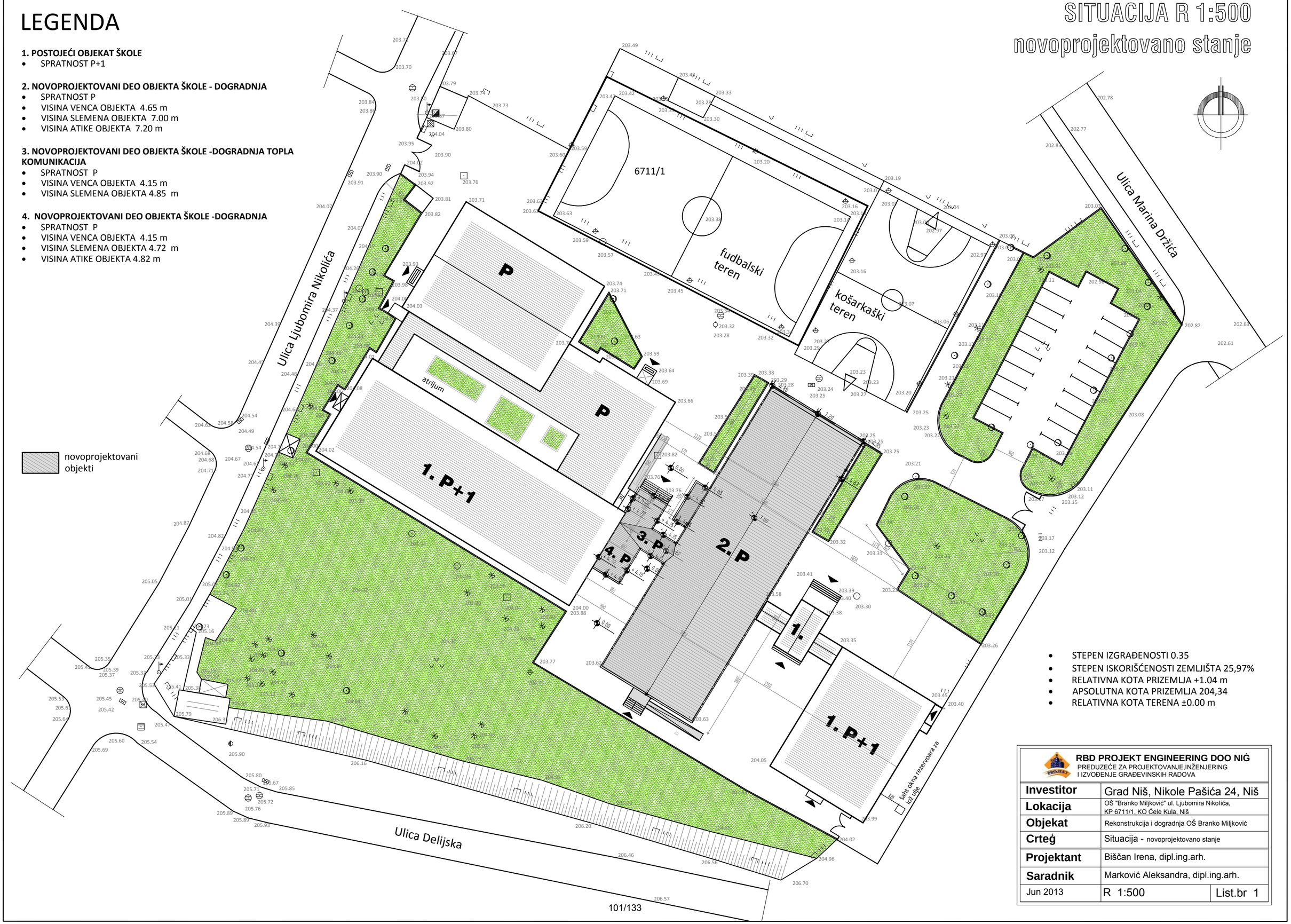

- STEPEN IZGRAĐENOSTI 0.35
- STEPEN ISKORIŠĆENOSTI ZEMLJIŠTA 25,97%
- RELATIVNA KOTA PRIZEMLJA +1.04 m
- APSOLUTNA KOTA PRIZEMLJA 204,34
- RELATIVNA KOTA TERENA ±0.00 m

RBD PROJEKT ENGINEERING DOO NIĠ
PREDUZEĆE ZA PROJEKTOVANJE,INŽENJERING
I IZVOĐENJE GRAĐEVINSKIH RADOVA

Investitor	Grad Niš, Nikole Pašića 24, Niš	
Lokacija	OŠ "Branko Miljković" ul. Ljubomira Nikolića, KP 6711/1, KO Ćele Kula, Niš	
Objekat	Rekonstrukcija i dogradnja OŠ Branko Miljković	
Crteġ	Situacija - novoprojektovano stanje	
Projektant	Biščan Irena, dipl.ing.arh.	
Saradnik	Marković Aleksandra, dipl.ing.arh.	
Jun 2013	R 1:500	List.br 1

SITUACIJA R 1:500

postojeće stanje sa rušenjem

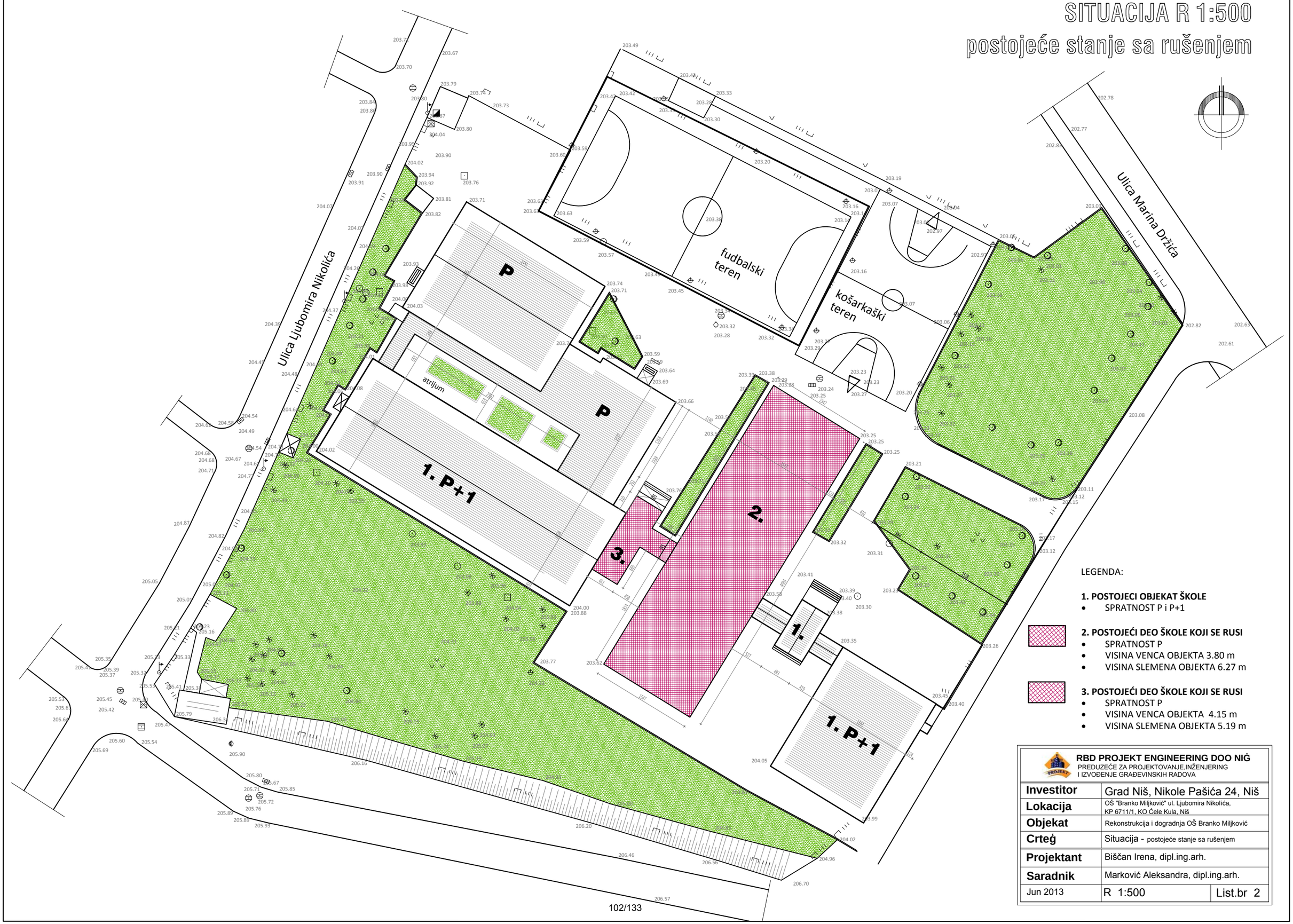

LEGENDA:

1. POSTOJECI OBJEKAT ŠKOLE
- SPRATNOST P i P+1

2. POSTOJEĆI DEO ŠKOLE KOJI SE RUSI
- SPRATNOST P
- VISINA VENCA OBJEKTA 3.80 m
- VISINA SLEMENA OBJEKTA 6.27 m

3. POSTOJEĆI DEO ŠKOLE KOJI SE RUSI
- SPRATNOST P
- VISINA VENCA OBJEKTA 4.15 m
- VISINA SLEMENA OBJEKTA 5.19 m

RBD PROJEKT ENGINEERING DOO NIŠ
PREDUZEĆE ZA PROJEKTOVANJE,INŽENJERING
I IZVOĐENJE GRAĐEVINSKIH RADOVA

Investitor	Grad Niš, Nikole Pašića 24, Niš	
Lokacija	OŠ "Branko Miljković" ul. Ljubomira Nikolića, KP 6711/1, KO Ćele Kula, Niš	
Objekat	Rekonstrukcija i dogradnja OŠ Branko Miljković	
Crteġ	Situacija - postojeće stanje sa rušenjem	
Projektant	Biščan Irena, dipl.ing.arh.	
Saradnik	Marković Aleksandra, dipl.ing.arh.	
Jun 2013	R 1:500	List.br 2

OSNOVA TEMELJA R 1:50
novoprojektovano stanje

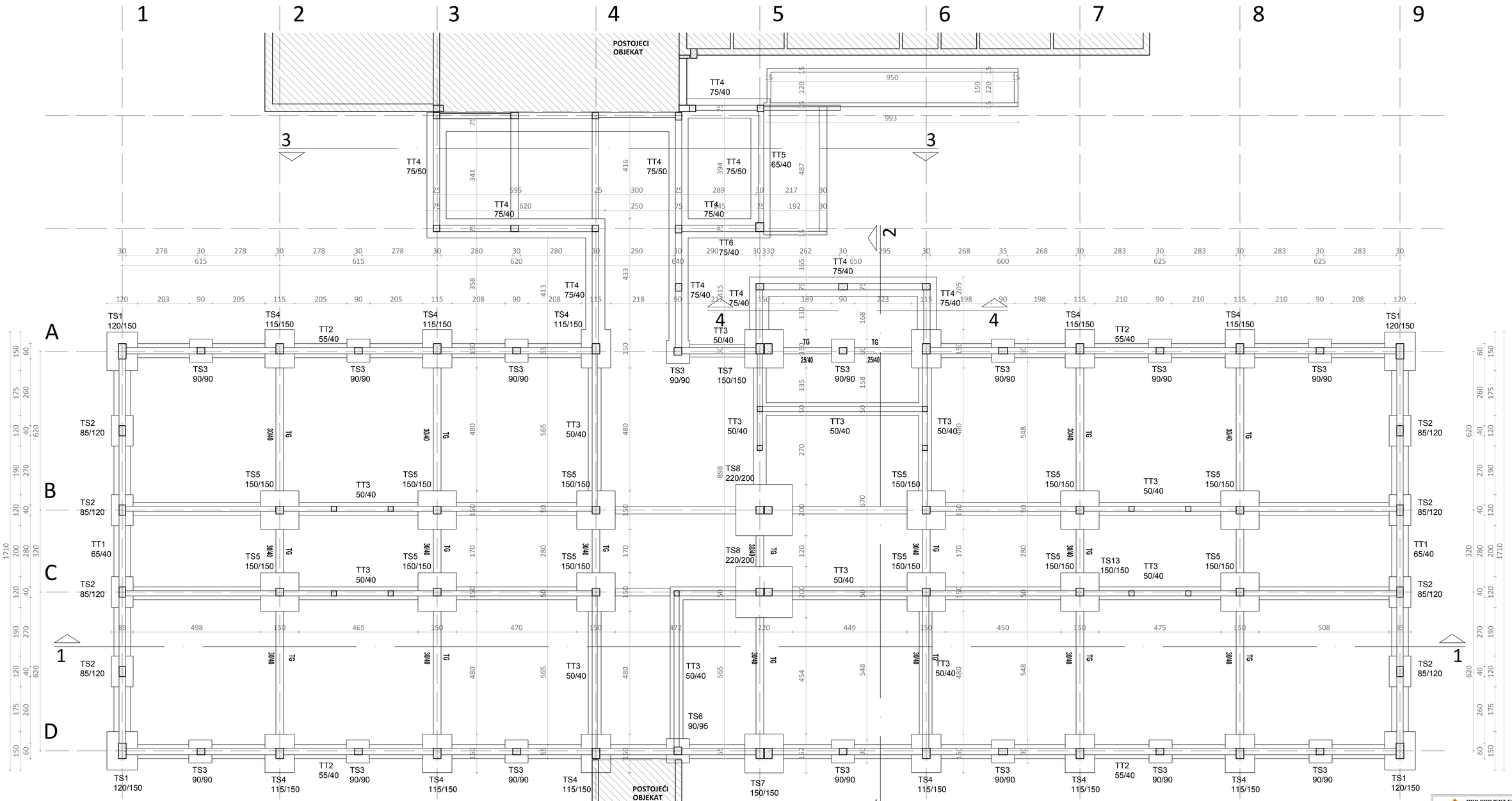

RBD PROJEKT ENGINEERING DOO NIŠ PREDUZEĆE ZA PROJEKTOVANJE,INŽENJERING I IZVOĐENJE GRAĐEVINSKIH RADOVA	
Investitor	Grad Niš, Nikole Pašića 24, Niš
Lokacija	OŠ "Branko Miljković" ul. Ljubomira Nikolića, KP-6711/1, KO Čele Kula, Niš
Objekat	Rekonstrukcija i dogradnja OŠ Branko Miljković
Crtež	Osnova temelja - novoprojektovano stanje
Projektant	Bičćan Irena, dipl.ing.arh.
Sadradnik	Marković Aleksandra, dipl.ing.arh.
Jun 2013	R 1:50 List br. 3

OSNOVA PRIZEMLJA R 1:50
novoprojektovano stanje

UZ 1
1. Produžni malter 1.5 cm
2. Giter blok 20 cm
3. Produžni malter 1.5 cm

UZ 2
1. Keramika 1.0 cm
2. Cementni malter 2.5 cm
3. Giter blok 20 cm
4. Produžni malter 1.5 cm

UZ 3
1. Keramika 1.0 cm
2. Cementni malter 2.5 cm
3. Giter blok 20 cm
4. Cementni malter 1.5 cm
5. Keramika 1.0 cm

UZ 4
1. Produžni malter 1.5 cm
2. Opeka 12 cm
3. Produžni malter 1.5 cm

UZ 5
1. Keramika 1.0 cm
2. Cementni malter 2.5 cm
3. Opeka 12 cm
4. Produžni malter 1.5 cm

UZ 6
1. Keramika 1.0 cm
2. Cementni malter 2.5 cm
3. Opeka 12 cm
4. Cementni malter 2.5 cm
5. Keramika 1.0 cm

UZ 7
1. Produžni malter 1.5 cm
2. Giter blok 25 cm
3. Produžni malter 1.5 cm

SZ 1
1. Sistem kontaktne fasade
Završni sloj fasade 0.3 cm
Polimer cem. lepak sa utisnutom staklenom mrežicom 0.5 cm
Kamena vuna tvrdo presovana 12 cm
Polimer cem. lepak
2. Giter blok 25 cm
3. Produžni malter 1.5 cm

SZ 2
1. Sistem kontaktne fasade
Završni sloj fasade 0.3 cm
Polimer cem. lepak sa utisnutom staklenom mrežicom 0.5 cm
Kamena vuna tvrdo presovana 12 cm
Polimer cem. lepak
2. Giter blok 25 cm
3. Cementni malter 2.5 cm
4. Keramika 1.0 cm

SZ 3
1. Završni sloj fasade-sokla
2. Polimer cem. lepak sa utisnutom staklenom mrežicom 0.5 cm
3. XPS ploča 12 cm
4. AB zid 25 cm

SZ 4
1. Sistem kontaktne fasade
Završni sloj fasade 0.3 cm
Polimer cem. lepak sa utisnutom staklenom mrežicom 0.5 cm
Kamena vuna tvrdo presovana 12 cm
Polimer cem. lepak
2. Opeka 12 cm
3. Kamena vuna tvrdo pres. 12 cm
4. Produžni malter 1.5 cm

P 0
1. Keramika protiv klizna 1.0 cm
2. Cem. malter 2.5 cm
3. Cem. košuljica 5.0 cm
4. AB stepenište
5. Podložni beton 5.0 cm
6. Šljunak 10.0 cm

P 0'
1. Keramika pr. kl.na lepku 1.0 cm
2. Armirani cem. estrih 4.0 cm
3. PVC folija
4. Stirodur 10 cm
5. AB ploča 18 cm
6. Izolacija od vlage
7. Podložni beton 5.0 cm
8. Šljunak 10 cm

P 0''
1. Keramika pr.kl. na lepku 1.0 cm
2. Armirani cem. estrih 4.0 cm
3. PVC folija
4. Stirodur 10 cm
5. AB ploča 15 cm
6. Izolacija od vlage
7. Podložni beton 5.0 cm
8. Šljunak 10 cm

P 1
1. PVC pod 1.0 cm
2. Masa za izrav. poda
3. Armirani cem. estrih 4.0 cm
4. Opeka 12 cm
5. Stirodur 10 cm
6. AB ploča 18 cm
7. Izolacija od vlage
8. Podložni beton 5.0 cm
9. Šljunak 10 cm

P 2
1. Keramika na lepku 2.0 cm
2. Hidroizolacija
3. Armirani cem. estrih 4.0 cm
4. PVC folija
5. Stirodur 10 cm
6. AB ploča 18 cm
7. Izolacija od vlage
8. Podložni beton 5 cm
9. Šljunak 10 cm

P 2'
1. Keramika na lepku 2.0 cm
2. Hidroizolacija
3. Armirani cem. estrih 4.0 cm
4. PVC folija
5. Stirodur 10 cm
6. AB ploča 12 cm
7. Izolacija od vlage
8. Podložni beton 5 cm
9. Šljunak 10 cm

KK2
1. TR Lim
2. Letve i kontraletve 2x5 cm
3. Hidroizolacija
4. OSB ploča 2.0 cm
5. Rog
6. Cementni estrih 4.0 cm
7. PVC folija
8. Kamena vuna 12 cm
9. AB ploča 18 cm
10. Produžni malter 1.5 cm

KK3
1. TR Lim
2. Letve i kontraletve 2x5 cm
3. Hidroizolacija
4. OSB ploča 2.0 cm
5. Rog
6. Cementni estrih 4.0 cm
7. PVC folija
8. Kamena vuna 12 cm
9. AB ploča 15 cm
10. Produžni malter 1.5 cm

OSNOVA PRIZEMLJA

oznaka	NAMENA PROSTORIJA	P	O	POD
1	UČIONICA	48.31	28.14	pvc pod
2	UČIONICA	48.31	28.14	pvc pod
3	PRIPREMA NASTAVE	11.00	14.94	pvc pod
4	PRIPREMA NASTAVE	11.00	14.94	pvc pod
5	UČIONICA	47.28	27.79	pvc pod
6	UČIONICA	46.96	27.69	pvc pod
7	UČIONICA	56.52	30.90	pvc pod
8	HODNIK	160.23	95.65	ker.pl.
9	MUŠKI WC	18.81	23.63	ker.pl.
10	ŽENSKI WC	17.88	23.47	ker.pl.
11	ŽENSKI WC ZA OSOBE SA INVALIDITETOM	4.05	8.45	ker.pl.
12	MUŠKI WC ZA OSOBE SA INVALIDITETOM	4.01	8.24	ker.pl.
13	UČIONICA	47.57	27.89	pvc pod
14	UČIONICA	47.57	27.89	pvc pod
15	PRIPREMA NASTAVE	11.00	14.94	pvc pod
16	PRIPREMA NASTAVE	11.00	14.94	pvc pod
17	UČIONICA	47.42	27.84	pvc pod
18	UČIONICA	47.42	27.84	pvc pod
19	HODNIK	58.45	45.01	protivklizna keramika
20	HODNIK	41.67	31.42	protivklizna keramika
21	PORTIRNICA	11.52	13.86	protivklizna keramika
22	VETROBRAN	13.69	15.17	protivklizna keramika
UKUPNA BRUTO POVRŠINA PRIZEMLJA			913.58 m²	
UKUPNA NETO POVRŠINA PRIZEMLJA			810.98 m²	
SPOLJNE KOMUNIKACIJE				
23	ULAZ	14.94	18.29	protivklizna keramika
24	RAMPA	17.20	27.27	protivklizna keramika
25	RAMPA	18.77	21.71	protivklizna keramika
26	ULAZ	9.81	1.25	protivklizna keramika
UKUPNA BRUTO POVRŠINA			60.72 m²	
UKUPNA NETO POVRŠINA			60.72 m²	

RBD PROJEKT ENGINEERING DOO NIŠ
PREDUZEĆE ZA PROJEKTOVANJE,INŽENJERING I IZVOĐENJE GRAĐEVINSKIH RADOVA

Investitor	Grad Niš, Nikole Pašića 24, Niš
Lokacija	OŠ "Branko Miljkovic" ul. Ljubomira Nikolića, SP ET111, KO Čele Kula, Niš
Objekat	Rekonstrukcija i dogradnja OŠ Branko Miljković
Crtež	Osnova prizemlja - novoprojektovano stanje
Projektant	Bišćan Irena, dipl.ing.arh.
Sadrađnik	Marković Aleksandra, dipl.ing.arh.
Jun 2013	R 1:50 — List br. 4

OSNOVA KROVNE KONSTRUKCIJE R 1:50
novoprojektovano stanje

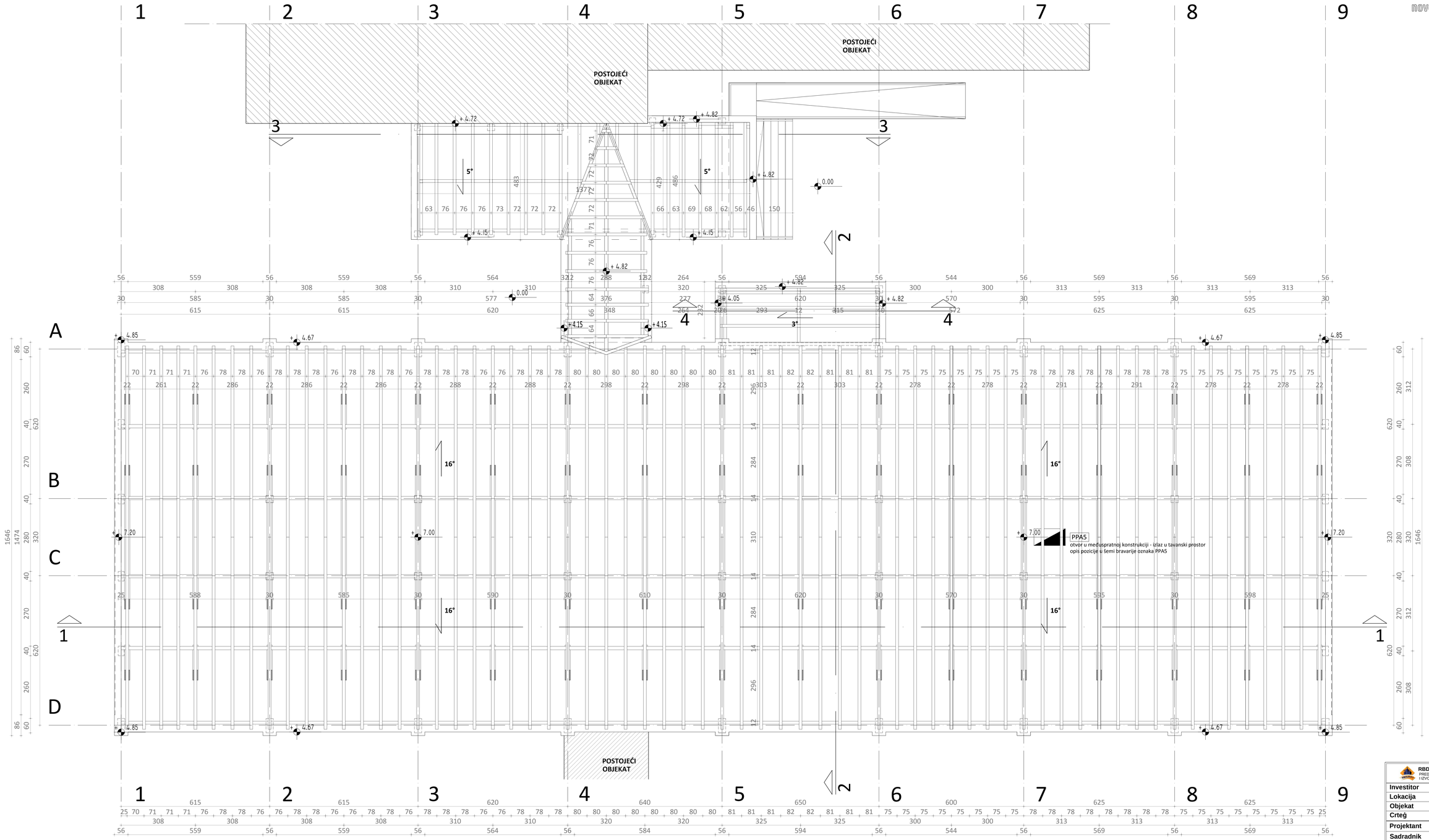

RBD PROJEKT ENGINEERING DOO NIŠ
PREDUZEĆE ZA PROJEKTOVANJE INŽENJERING I IZVOĐENJE GRAĐEVINSKIH RADOVA

Investitor	Grad Niš, Nikole Pašića 24, Niš
Lokacija	OŠ "Branko Miljković" ul. Ljubomira Nikolića, KP 671/1, KO Čele Kula, Niš
Objekat	Rekonstrukcija i dogradnja OŠ Branko Miljković
Crteg	Osnova krovne konstrukcije - novoprojektovano stanje
Projektant	Bišćan Irena, dipl.ing.arh.
Sadradnik	Marković Aleksandra, dipl.ing.arh.
Jun 2013	R 1:50 List br. 5

PRESEK 1-1 R 1:50
novoprojektovano stanje

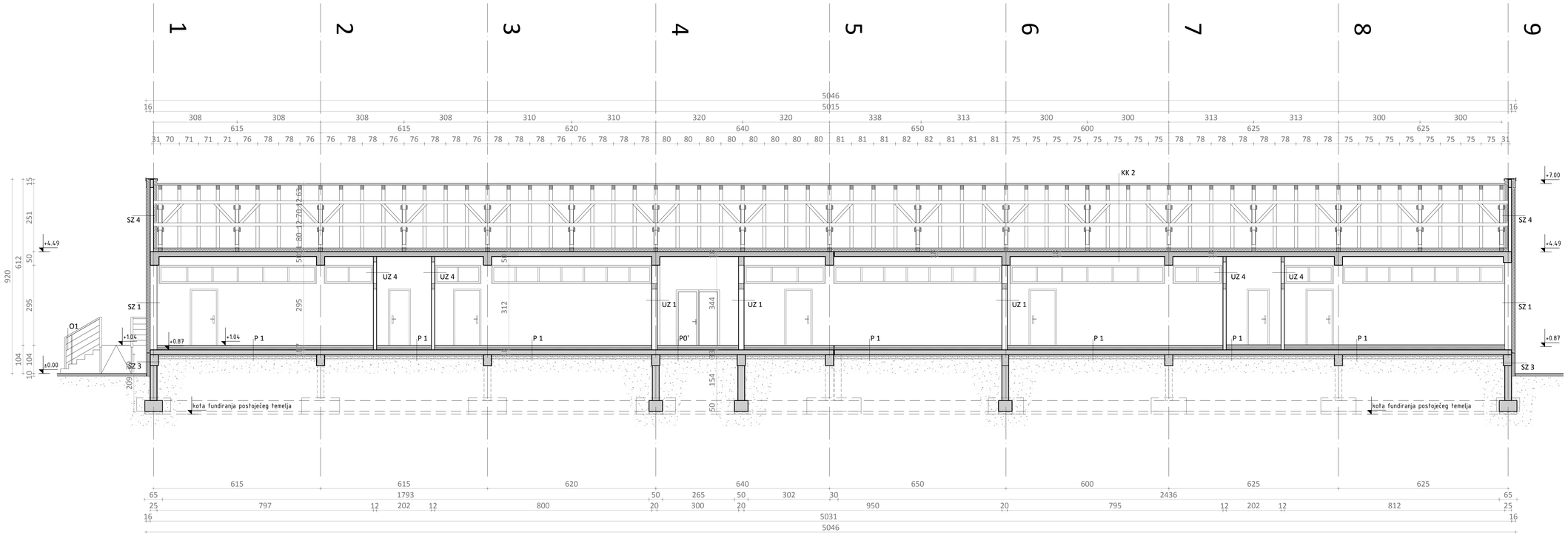

UZ 3
1. Keramika 1.0 cm
2. Cementni malter 2.5 cm
3. Giter blok 20 cm
4. Cementni malter 1.5 cm
5. Keramika 1.0 cm

UZ 4
1. Produžni malter 1.5 cm
2. Opeka 12 cm
3. Produžni malter 1.5 cm

UZ 5
1. Keramika 1.0 cm
2. Cementni malter 2.5 cm
3. Opeka 12 cm
4. Produžni malter 1.5 cm

UZ 6
1. Keramika 1.0 cm
2. Cementni malter 2.5 cm
3. Opeka 12 cm
4. Cementni malter 2.5 cm
5. Keramika 1.0 cm

UZ 7
1. Produžni malter 1.5 cm
2. Giter blok 25 cm
3. Produžni malter 1.5 cm

SZ 1
1. Sistem kontaktne fasade
Završni sloj fasade 0.3 cm
Polimer cem. lepak sa utisnutom staklenom mrežicom 0.5 cm
Kamena vuna tvrdo presovana 12 cm
Polimer cem. lepak
2. Giter blok 25 cm
3. Produžni malter 1.5 cm

SZ 2
1. Sistem kontaktne fasade
Završni sloj fasade 0.3 cm
Polimer cem. lepak sa utisnutom staklenom mrežicom 0.5 cm
Kamena vuna tvrdo presovana 12 cm
Polimer cem. lepak
2. Giter blok 25 cm
3. Cementni malter 2.5 cm
4. Keramika 1.0 cm

SZ 3
1. Završni sloj fasade-sokla
2. Polimer cem. lepak sa utisnutom staklenom mrežicom 0.5 cm
3. XPS ploča 12 cm
4. AB zid 25 cm

SZ 4
1. Sistem kontaktne fasade
Završni sloj fasade 0.3 cm
Polimer cem. lepak sa utisnutom staklenom mrežicom 0.5 cm
Kamena vuna tvrdo presovana 12 cm
Polimer cem. lepak
2. Opeka 12 cm
3. Kamena vuna tvrdo pres. 12 cm
4. Produžni malter 1.5 cm

P 0
1. Keramika protiv klizna 1.0 cm
2. Cem. malter 2.5 cm
3. Cem. košuljica 5.0 cm
4. AB stepenište 5.0 cm
5. Podložni beton 10. cm
6. Šljunak

P 0''
1. Keramika pr.kl. na lepku 1.0 cm
3. Armirani cem. estrih 4.0 cm
4. PVC folija
5. Stirodur 10 cm
6. AB ploča 15 cm
7. Izolacija od vlage
8. Podložni beton 5.0 cm
9. Šljunak 10 cm

P 1
1. PVC pod 1.0 cm
2. Masa za izrav. poda
3. Armirani cem. estrih 4.0 cm
4. PVC folija
5. Stirodur 10 cm
6. AB ploča 18 cm
7. Izolacija od vlage
8. Podložni beton 5.0 cm
9. Šljunak 10 cm

P 2
1. Keramika na lepku 2.0 cm
2. Hidroizolacija
3. Armirani cem. estrih 4.0 cm
4. PVC folija
5. Stirodur 10 cm
6. AB ploča 18 cm
7. Izolacija od vlage
8. Podložni beton 5 cm
9. Šljunak 10 cm

P 2'
1. Keramika na lepku 2.0 cm
2. Hidroizolacija
3. Armirani cem. estrih 4.0 cm
4. PVC folija
5. Stirodur 10 cm
6. AB ploča 12 cm
7. Izolacija od vlage
8. Podložni beton 5 cm
9. Šljunak 10 cm

KK 2
1. TR Lim
2. Letve i kontraletve 2x5 cm
3. Hidroizolacija
4. OSB ploča 2.0 cm
5. Rog
6. Cementni estrih 4.0 cm
7. PVC folija
8. Kamena vuna 12 cm
9. AB ploča 18 cm
10. Produžni malter 1.5 cm

KK 3
1. TR Lim
2. Letve i kontraletve 2x5 cm
3. Hidroizolacija
4. OSB ploča 2.0 cm
5. Rog
6. Cementni estrih 4.0 cm
7. PVC folija
8. Kamena vuna 12 cm
9. AB ploča 15 cm
10. Produžni malter 1.5 cm

RBD PROJEKT ENGINEERING DOO NIŠ
PREDUZEĆE ZA PROJEKTOVANJE INŽENJERING I IZVOĐENJE GRAĐEVINSKIH RADOVA.

Investitor	Grad Niš, Nikole Pašića 24, Niš
Lokacija	OŠ "Branko Miljkovic" ul. Ljubomira Nikolića, KP 6711/1, KO Cele Kula, Niš
Objekat	Rekonstrukcija i dogradnja OŠ Branko Miljković
Crteg	Presek 1-1 - novoprojektovano stanje
Projektant	Biščan Irena, dipl.ing.arh.
Sadradnik	Marković Aleksandra, dipl.ing.arh.
Jun 2013	R 1:50 — List br. 7

PRESEK 2-2 I PRESEK 4-4 R 1:50
novoprojektovano stanje

PRESEK 2-2

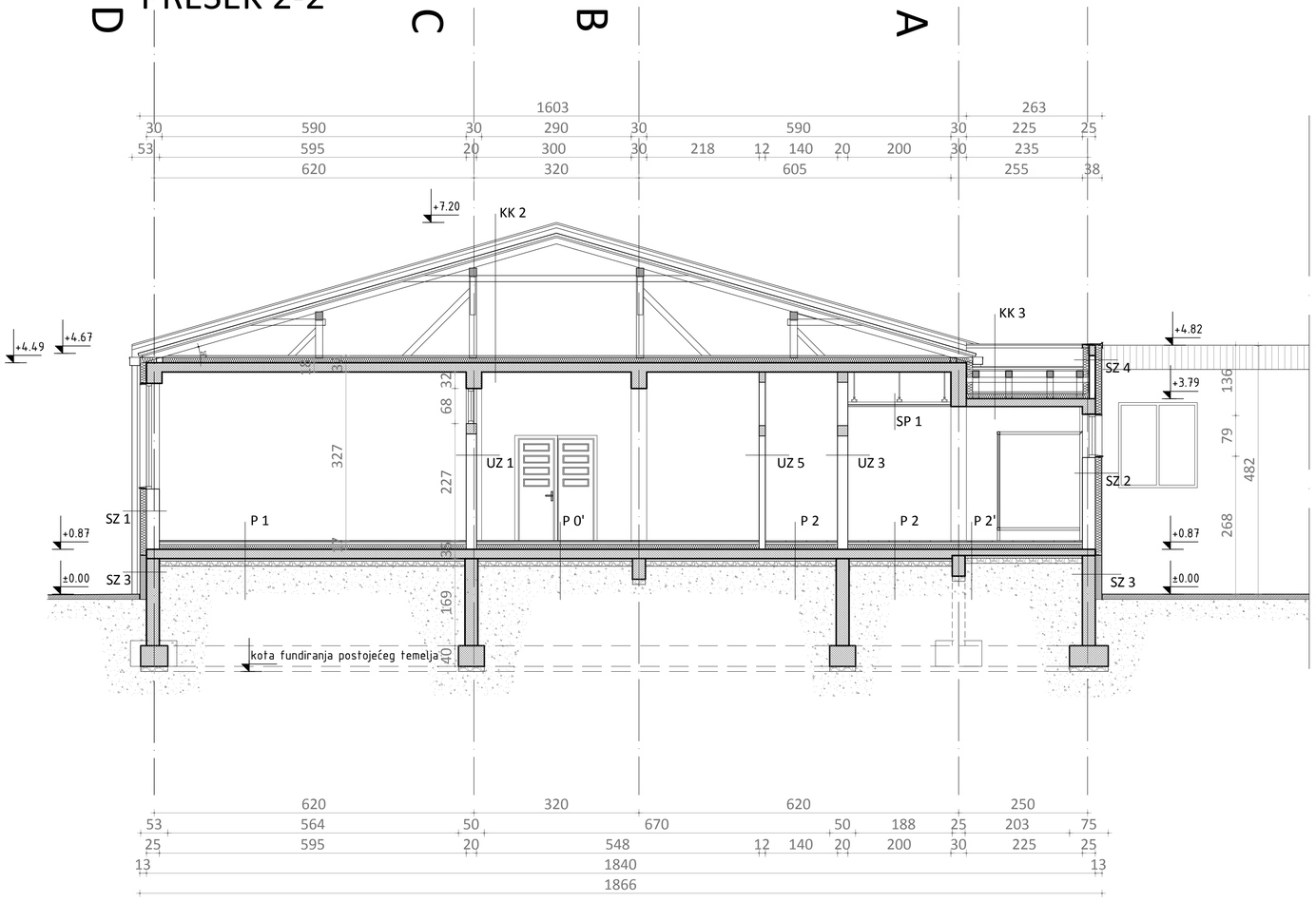

PRESEK 4-4

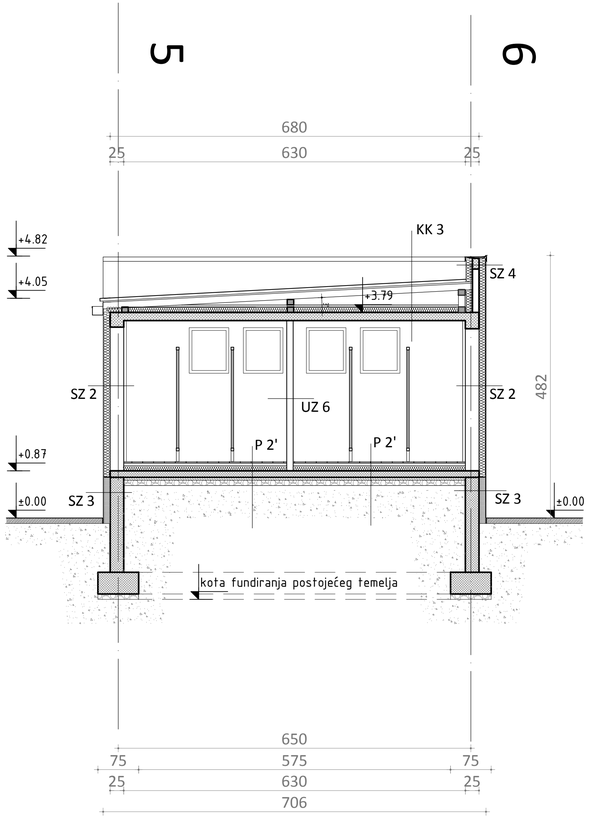

UZ 3

1.	Keramika	1.0	cm
2.	Cementni malter	2.5	cm
3.	Giter blok	20	cm
4.	Cementni malter	1.5	cm
5.	Keramika	1.0	cm

UZ 4

1.	Produžni malter	1.5	cm
2.	Opeka	12	cm
3.	Produžni malter	1.5	cm

UZ 5

1.	Keramika	1.0	cm
2.	Cementni malter	2.5	cm
3.	Opeka	12	cm
4.	Produžni malter	1.5	cm

UZ 6

1.	Keramika	1.0	cm
2.	Cementni malter	2.5	cm
3.	Opeka	12	cm
4.	Cementni malter	2.5	cm
5.	Keramika	1.0	cm

UZ 7

1.	Produžni malter	1.5	cm
2.	Giter blok	25	cm
3.	Produžni malter	1.5	cm

SZ 1

1. Sistem kontaktne fasade

Završni sloj fasade	0.3	cm
Polimer cem. lepak sa utisnutom staklenom mrežicom	0.5	cm
Kamena vuna tvrdo presovana	12	cm
Polimer cem. lepak		
2. Giter blok	25	cm
3. Produžni malter	1.5	cm

SZ 2

1. Sistem kontaktne fasade

Završni sloj fasade	0.3	cm
Polimer cem. lepak sa utisnutom staklenom mrežicom	0.5	cm
Kamena vuna tvrdo presovana	12	cm
Polimer cem. lepak		
2. Giter blok	25	cm
3. Cementni malter	2.5	cm
4. Keramika	1.0	cm

SZ 3

1.	Završni sloj fasade-sokla		
2.	Polimer cem. lepak sa utisnutom staklenom mrežicom	0.5	cm
3.	XPS ploča	12	cm
4.	AB zid	25	cm

SZ 4

1. Sistem kontaktne fasade

Završni sloj fasade	0.3	cm
Polimer cem. lepak sa utisnutom staklenom mrežicom	0.5	cm
Kamena vuna tvrdo presovana	12	cm
Polimer cem. lepak		
2. Opeka	12	cm
3. Kamena vuna tvrdo pres.	12	cm
4. Produžni malter	1.5	cm

P 0

1.	Keramika protiv klizna	1.0	cm
2.	Cem. malter	2.5	cm
3.	Cem. košuljica	5.0	cm
4.	AB stepenište		
5.	Podložni beton	5.0	cm

P 0''

1.	Keramika pr.kl. na lepku	1.0	cm
3.	Armirani cem. estrih	4.0	cm
4.	PVC folija		
5.	Stirodur	10	cm
6.	AB ploča	15	cm
7.	Izolacija od vlage		
8.	Podložni beton	5.0	cm
9.	Šljunak	10	cm

P 1

1.	PVC pod	1.0	cm
2.	Masa za izrav. poda		
3.	Armirani cem. estrih	4.0	cm
4.	PVC folija		
5.	Stirodur	10	cm
6.	AB ploča	18	cm
7.	Izolacija od vlage		
8.	Podložni beton	5.0	cm
9.	Šljunak	10	cm

P 2

1.	Keramika na lepku	2.0	cm
2.	Hidroizolacija		
3.	Armirani cem. estrih	4.0	cm
4.	PVC folija		
5.	Stirodur	10	cm
6.	AB ploča	18	cm
7.	Izolacija od vlage		
8.	Podložni beton	5	cm
9.	Šljunak	10	cm

P 2'

1.	Keramika na lepku	2.0	cm
2.	Hidroizolacija		
3.	Armirani cem. estrih	4.0	cm
4.	PVC folija		
5.	Stirodur	10	cm
6.	AB ploča	12	cm
7.	Izolacija od vlage		
8.	Podložni beton	5	cm
9.	Šljunak	10	cm

KK 2

1.	TR Lim		
2.	Letve i kontraletve	2x5	cm
3.	Hidroizolacija		
4.	OSB ploča	2.0	cm
5.	Rog		
6.	Cementni estrih	4.0	cm
7.	PVC folija		
8.	Kamena vuna	12	cm
9.	AB ploča	18	cm
10.	Produžni malter	1.5	cm

KK 3

1.	TR Lim		
2.	Letve i kontraletve	2x5	cm
3.	Hidroizolacija		
4.	OSB ploča	2.0	cm
5.	Rog		
6.	Cementni estrih	4.0	cm
7.	PVC folija		
8.	Kamena vuna	12	cm
9.	AB ploča	15	cm
10.	Produžni malter	1.5	cm

RBD PROJEKT ENGINEERING DOO NIĆ
PREDUZEĆE ZA PROJEKTOVANJE,INŽENJERING
I IZVOĐENJE GRAĐEVINSKIH RADOVA

Investitor	Grad Niš, Nikole Pašića 24, Niš
Lokacija	OŠ "Branko Miljković" ul. Ljubomira Nikolića, KP 6711/1, KO Čele Kula, Niš
Objekat	Rekonstrukcija i dogradnja OŠ Branko Miljković
Crteđ	Presek 2-2 i Presek 4-4
Projektant	Biščan Irena, dipl.ing.arh.
Sadradnik	Marković Aleksandra, dipl.ing.arh.
Jun 2013	R 1:50 — List br. 8

PRESEK 3-3 R 1:50
novoprojektovano stanje

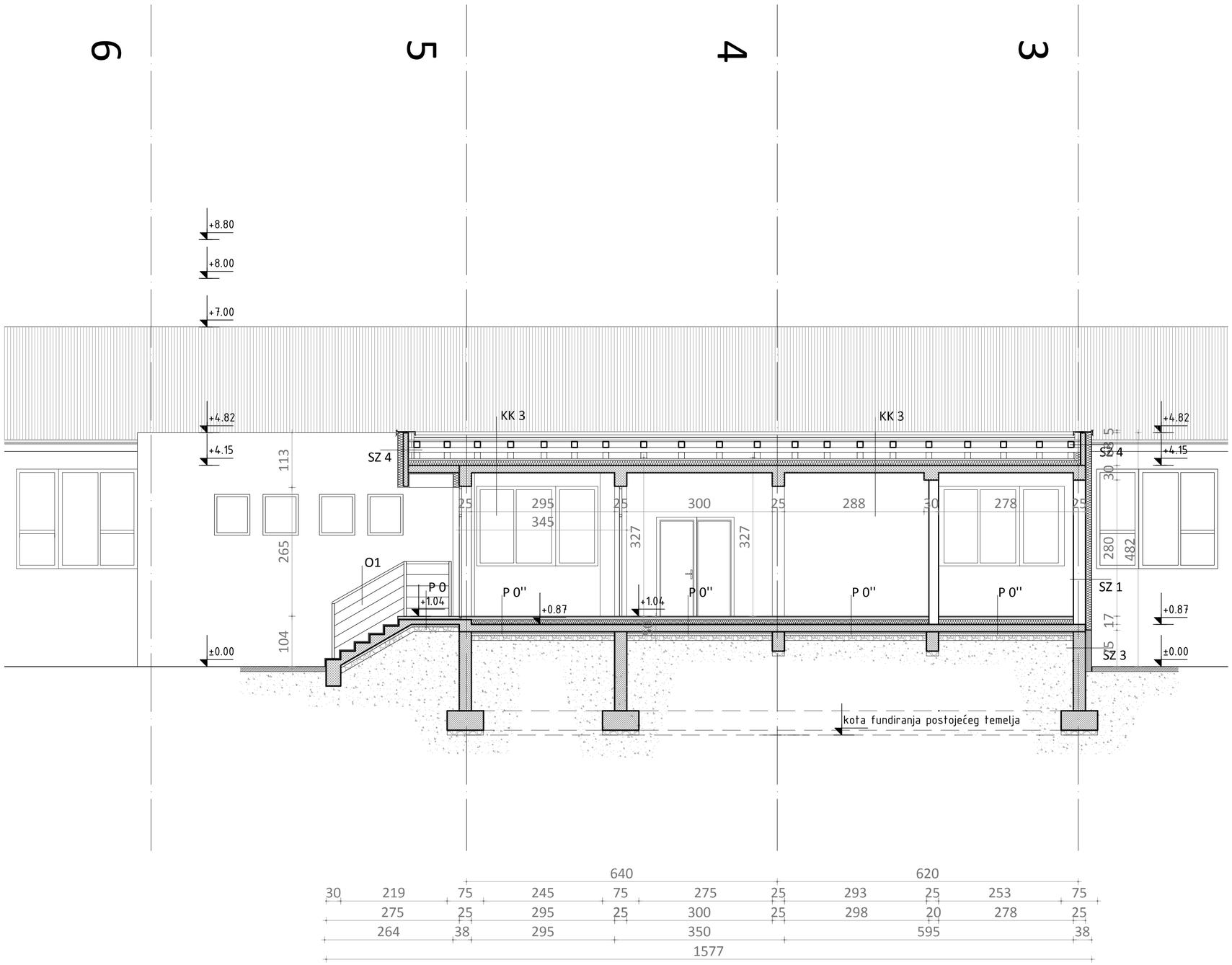

UZ 3
1. Keramika 1.0 cm
2. Cementni malter 2.5 cm
3. Giter blok 20 cm
4. Cementni malter 1.5 cm
5. Keramika 1.0 cm

UZ 4
1. Produžni malter 1.5 cm
2. Opeka 12 cm
3. Produžni malter 1.5 cm

UZ 5
1. Keramika 1.0 cm
2. Cementni malter 2.5 cm
3. Opeka 12 cm
4. Produžni malter 1.5 cm

UZ 6
1. Keramika 1.0 cm
2. Cementni malter 2.5 cm
3. Opeka 12 cm
4. Cementni malter 2.5 cm
5. Keramika 1.0 cm

UZ 7
1. Produžni malter 1.5 cm
2. Giter blok 25 cm
3. Produžni malter 1.5 cm

SZ 1
1. Sistem kontaktne fasade
Završni sloj fasade 0.3 cm
Polimer cem. lepak sa utisnutom
staklenom mrežicom 0.5 cm
Kamena vuna tvrdo presovana 12 cm
Polimer cem. lepak
2. Giter blok 25 cm
3. Produžni malter 1.5 cm

SZ 2
1. Sistem kontaktne fasade
Završni sloj fasade 0.3 cm
Polimer cem. lepak sa utisnutom
staklenom mrežicom 0.5 cm
Kamena vuna tvrdo presovana 12 cm
Polimer cem. lepak
2. Giter blok 25 cm
3. Cementni malter 2.5 cm
4. Keramika 1.0 cm

SZ 3
1. Završni sloj fasade-sokla
2. Polimer cem. lepak sa utisnutom
staklenom mrežicom 0.5 cm
3. XPS ploča 12 cm
4. AB zid 25 cm

SZ 4
1. Sistem kontaktne fasade
Završni sloj fasade 0.3 cm
Polimer cem. lepak sa utisnutom
staklenom mrežicom 0.5 cm
Kamena vuna tvrdo presovana 12 cm
Polimer cem. lepak
2. Opeka 12 cm
3. Kamena vuna tvrdo pres. 12 cm
4. Produžni malter 1.5 cm

P 0
1. Keramika protiv klizna 1.0 cm
2. Cem. malter 2.5 cm
3. Cem. košuljica 5.0 cm
4. AB stepenište

P 0''
1. Keramika pr.kl. na lepku
3. Armirani cem. estrih
4. PVC folija
5. Stirodur
6. AB ploča
7. Izolacija od vlage
8. Podložni beton
9. Šljunak

P 1
1. PVC pod
2. Masa za izrav. poda
3. Armirani cem. estrih
4. PVC folija
5. Stirodur
6. AB ploča
7. Izolacija od vlage
8. Podložni beton
9. Šljunak

P 2
1. Keramika na lepku
2. Hidroizolacija
3. Armirani cem. estrih
4. PVC folija
5. Stirodur
6. AB ploča
7. Izolacija od vlage
8. Podložni beton
9. Šljunak

P 2'
1. Keramika na lepku
2. Hidroizolacija
3. Armirani cem. estrih
4. PVC folija
5. Stirodur
6. AB ploča
7. Izolacija od vlage
8. Podložni beton
9. Šljunak

KK 2
1. TR Lim
2. Letve i kontraletve
3. Hidroizolacija
4. OSB ploča
5. Rog
6. Cementni estrih
7. PVC folija
8. Kamena vuna
9. AB ploča
10. Produžni malter

KK 3
1. TR Lim
2. Letve i kontraletve
3. Hidroizolacija
4. OSB ploča
5. Rog
6. Cementni estrih
7. PVC folija
8. Kamena vuna
9. AB ploča
10. Produžni malter

RBD PROJEKT ENGINEERING DOO NIŠ
PREDUZEĆE ZA PROJEKTOVANJE,INŽENJERING
I IZVOĐENJE GRAĐEVINSKIH RADOVA

Investitor	Grad Niš, Nikole Pašića 24, Niš	
Lokacija	OŠ "Branko Miljković" ul. Ljubomira Nikolića, KP 6711/1, KO Čele Kula, Niš	
Objekat	Rekonstrukcija i dogradnja OŠ Branko Miljković	
Crtež	Presek 3-3 - novoprojektovano stanje	
Projektant	Biščan Irena, dipl.ing.arh.	
Sadradnik	Marković Aleksandra, dipl.ing.arh.	
Jun 2013	R 1:50	List br. 9

1. TEHNIČKI OPIS

Ovim projektom obuhvaćeno je tehničko rešenje i potrebna investiciona ulaganja za izradu sledećih vrsta instalacija:

ELEKTROENERGETSKE INSTALACIJE

- Priključak objekta na distributivnu niskonaponsku mrežu
- Merenje potrošnje el.energije
- Instalacija razvodnih ormana i glavnog razvoda
- Instalacija osvetljenja i protivpaničnog osvetljenja
- Instalacija priključnica i izvoda
- Instalacija izjednačenje potencijala
- Instalacije uzemljenja i gromobranske instalacije

TELEKOMUNIKACIONE I SIGNALNE INSTALACIJE

- Instalacija strukturnog kablovskog sistema
- Instalacija KDS sistema
- Instalacija sistema video nadzora
- Instalacija sistema kontrole pristupa i evidencije radnog vremena
- Instalacija sistema ozvučenja
- Instalacija SOS poziva
- Instalacija sistema tačnog vremena i školskog zvona

1.1. ELEKTROENERGETSKE INSTALACIJE

1.1.1. Priključak objekta na distributivnu niskonaponsku mrežu

Priključak na distributivnu niskonaponski mrežu je predviđen u svemu prema tehničkim uslovima Elektrodistribucije Niš broj 47358/3 od 22.10.2012. god. Mesto priključenja na postojeći sistem: iz NN table TS 10/0.4kV "Crvena Zvezda 1"" postojećim niskonaponskim kablom PP00 4x50mm2 do KPK.

Objekat se priključuje na TS 10/0,4kV kablom PP00 4x50mm2 od TS do kablovsko priključne kutije KPK na spoljašnjem zidu objekta. U KPK se nalaze niskoučinski osigurači NV1 200A/125A. Od KPK se do mernog ormana MRO u prizemlju se vodi napojni kabl N2XH 4x50mm2 u zidu ispod maltera

1.1.2. Merenje potrošnje električne energije

Potrošnja električne energije će se vršiti pri naponu 400V, a merno mesto je u mernom ormanu MRO u ulaznom delu objekta. Merni uređaj je višefunkcionalno trofazno brojilo aktivne i reaktivne energije sa pokazivačem maksimuma za poluindirektno merenje 3x230VA sa funkcijom čuvanja obračunskih podataka i modulom za daljinsko očitavanje

1.1.3. Razvodni ormani i glavni razvod el.energije (mrežni I agregatski)

Projektom se predviđa postavljanje sledećih razvodnih ormana:

- glavni razvodni orman – GRO u prizemlju,
- razvodni orman osvetljenja – RO-S u portirnici u prizemlju,
- razvodni orman učionica RO-1 (u portirnici u prizemlju)

Za napajanje uređaja sa funkcijom u požaru predviđa se dizel-električni agregat snage 22kVA (17.6kW) u dvorištu. DEA sa automatskim transver svičem ATS se napaja iz GRO kablom PP00-A 4x16mm2 koji se vodi delom u zidu pod malterom, a delom u kablovskom rovu 0.8mx0.4m. Iz DEA se preko posebnih izvoda napaja orman hidranta RO-H kablom NHXHX FE180E90 5x6mm2, orman hidrofora sanitarne vode RO-HF kablom PP00 5x4mm2. Ormani su stepena zaštite IP65 i ugrađuju se u spoljašnji zid objekta, dok su sa prednje strane zaštićeni dodatnim metalnim vratima.

Proračun autonomije agregata:

RO-H: Ph = 3 x 4kW = 12kW

RO-HF: Phf = 2 x 0,75kW = 1,5Kw

Pu = Ph + Phf = 13,5kW

Snaga agregata: 17.6kW, kapacitet rezervoara 60l, potrošnja 4l/h pri 75% opterećenja

Autonomija: T= (60 litara * 17.6kW * 0,75) / (4l/h * 13.5kW) = 14.66 h

Od razvodnih ormana hidrofora i hidranta predviđeno je postavljanje PVC cevi fi 50mm do šahta za povišenje pritiska. Pomenuti razvodni ormani su predmet projekta ViK.

Razvodni ormani u objektu su izrađeni od dva puta dekapiranog lima sa potrebnim brojem automatskih prekidača i topljivih osigurača, koji služe kao zaštita od prekomernih struja i kratkog spoja. Oprema svih razvodnih tabli je definisana odgovarajućim jednopolnim šemama i predmerom radova. Svaki razvodni orman mora biti opremljen jednopolnim šemama koje odgovaraju izvedenom stanju.

Sva oprema razvodnih ormana mora imati natpise sa tačno preciziranim oznakama. Instalacija vertikalnog razvoda vodi u žljebovima u zidu kroz stepenišni deo objekta, horizontalnog razvoda kroz rebraste cevi u betonskoj pločama spratova ili u cementnom estrihu.

i. Instalacija osvetljenja i protivpaničnog osvetljenja

U svim prostorijama su predviđeni i4zvodi za svetiljke. Broj i mesto izvoda je određen prema nameni prostora i idejnom rasporedu opreme i nameštaja i arh.projektu.

Za osvetljenje učionica i kancelarija, predviđene su fluo svetiljke 4x18W sa parabolik rasterom i sa elektronskom prigušnicom koje se uključuju preko instalacionih prekidača na zidu-. Za osvetljenje hodnika predviđene su svetiljke tipa 2X36W. Za osvetljenje sale za sastanke su metal-halogeni downloghteri 70W i fluo svetiljke sa opal difuzoroim 2x14, 2x39 i 2x54W koje se uključuju preko instalacionih prekidača na zidu.

Za slučaj vanrednih situacija i evakuacije zaposlenih i posetilaca pri nestanku el. energije, predviđene su protiv-panične svetiljke sa fluorescentnim izvorom svetlosti snage 1x8W, sa tročasovnim neprekidnim radom. Svetiljke imaju sopstveni akumulatorski izvor NiCd baterije. Osvetljenje u komunikacijama, spoljašnje osvetljenje i osvetljenje za spoljašnje reklame uključiuje se ručno ili automatski iz centranog ormana sovetljenja postavljanjem kontrolera za uključenje sve rasvete u ormanu RO-S na portirnici. Spoljašnje osvetljenje se uključuje po zadatom vremenbskom periodu. Predviđeni su posebni izvodi za osvetljenje nadstrešnice, pomoću svetiljki downlogtera sa metal-halogenim izvorima svetlosti 150W.

ii. Instalacija priključnica i izvoda

U svim prostorijama prema nameni predviđen je potreban broj monofaznih šuko priključnica, u skladu sa arhitektonskim delom projekta. Na radnim mestima nastavnika u učionici i u kancelarijama predviđeni su setovi modularnih priključnica.

Posebni izvodi 230V, su predviđeni za povezivanje opreme slabe struje (PP centrala, KPC centrala, telefonska govornica, digitalni satovi, školsko zvono, protivpožarna PP vrata i sl.). PP vrata su definisana arh. projektom i ona su stalno otvorena, a zatvaraju se signalom sa PP centale u slučaju požara ili sa nestankom napona.

Električna instalacija u objektu mora biti u skladu sa Članom 128 Pravilnika tehničkim normativima za električne instalacije niskog napona. Instalacija napojnih kablova novoprojetovanog dela objekta, priključnica, izvoda i osvetljenja se vodi kablovima tipa N2XH koji se polažu u zidu pod malterom ili u prostoru spuštenog plafona.

Za priključenje uređaja za povišenje pritiska u hidrantske i sanitarne mreže ušahti u dvorištu predviđeno je polaganje kablova tipa PP00 5x6mm2 (za hidrant) i PP00 (5x4mm2) za hidrofor. Kablovi se vode u zidu pod malterom u unutrašnjem delu objekta odnosno u kablovskom rovu u dvorištu.

iii. Instalacija uzemljenja, izjednačenja potencijala i gromobrana

- **Sistem izjednačenja potencijala**

Glavno izjednačenje potencijala je predviđeno povezivanjem svih metalnih delova opreme i neelektričnih instalacija u objektu na GSIP-Cu sabirnica 30x5mm u posebnom ormanu sa vratima. Na GSIP se povezuju svi razvodni ormani, telekomunikacioni ormani i oprema.

Na električnu opremu primenjuju se tehničke mere zaštite od direktnih dodira prema SRPS N.B2.741. Kao zaštita od indirektnog dodira predviđa se zaštita automatskim isključenjem napajanja, primenom TN-C-S sistema.

Svi potrošači kod kojih može doći do indirektnog dodira su preko treće, odnosno pete žile u napojnom kablu povezane sa PE sabirnicama u razvodnim tablama i ormarićima i dalje preko glavne sabirnice za izjednačenje potencijala sa temeljnim uzemljivčem objekta. Prespajanje zaštitnog „PE“ i nultog „N“ voda vrši se u mernom glavnom razvodnom ormanu MRO.

- **Sistem uzemljenja**

Za uzemljenje objekta predviđen je temeljni uzemljivač koga čini traka P 25 SRPS N.B4.901 (Fe/Zn 25x4 mm).

Temeljni uzemljivač je uzemljivač od pocinkovane čelične trake koji se ugrađuje u sloj betona temelja u spoljne zidove temelja objekta u obliku zatvorene konture.

Temeljni uzemljivač mora imati direktan kontakt, preko betona, sa zemljom. Zato se ovaj uzemljivač postavlja tako da između njega i zemlje ne sme biti nikakva izolacija objekta od vlage.
Temeljni uzemljivač se postavlja u sloj betona tako da između njega i zemlje ovaj sloj bude debljine najmanje 10 cm. To se obezbeđuje korišćenjem posebnih nosača ili polaganjem uzemljivača pri vrhu temeljne čelične konstrukcije.

Temeljni uzemljivač se postavlja u sklopu drugih građevinskih radova pri podizanju objekta. Kako kasnije ovaj uzemljivač nije pristupačan, to se sa njega treba blagovremeno postaviti potreban broj priključaka.

Ako se izolacija objekta od vlage postavi ispod temelja objekta, tada temeljni uzemljivač treba posebno izvesti ispod ove izolacije, kako bi bio u vezi (preko betona) sa zemljom.

Ispod temelja i izolacije objekta od vlage postavlja se sloj betona u koji se postavlja pocinkovana čelična taka. Priključci sa temeljnog uzemljivača izvode se sa spoljne strane u zaštitnom kanalu ispunjenim betonom. Traka se uvlači u objekat iznad nivoa temeljnog korita.
Nakon izvođenja uzemljivača izvršiti merenje njegovog otpora i ukoliko je otpor uzemljivača mnogo veći od proračunatog, o tome obavestiti projektanta radi eventualne izrade dopunskog uzemljenja. Korisniku objekta se preporučuje povremeno pregledanje mehaničkih veza, a u slučaju udara groma u objekat već sledećeg dana treba instalaciju pažljivo pregledati i otkloniti svaku neispravnost.

- **Gromobranska instalacija**

Saglasno proračunu o određivanju nivoa zaštite gromobranske instalacije (dato u prilogu) objekat je klasifikovan kao objekat koji zahteva nivo zaštite II, a prema SRPS IEC 1024-1-1.

Sistem gromobranske instalacije objekta biće formiran uz korišćenje:

- štapne hvataljke sa uređajem za rano startovanje na metalnom stubu (funkcija prihvatnog sistema), na nosećem stubu
- spusni provodnik – metalni stub sa mernim spojem i brojačem udara groma
- uzemljivača – temeljni uzemljivač objekata

Prihvatni sistem objekta biće formiran korišćenjem štapne hvataljke sa uredjajima za rano startovanje.

Pri lociranju štapne hvataljke vodilo se računa o mogućnostima fiksiranja hvataljke. Celokupna hvataljka sastoji se od osnovnog elementa sa uredjajem za rano startovanje i noseće čelične cevi. Hvataljka se na cev montira preko odgovarajućeg adaptera. Ukupne visine hvataljke sa odgovarajućim stubom treba da iznose min 2 m iznad najviše kote koja se štiti. Zemni uvodnik od trake Fe/Zn 25x4mm se na gromobranski stub pričvršćuje varanjem.

Zaštitna zona prihvatnog sistema

Saglasno zahtevanom nivou zaštite objekta i elementima od kojih je formiran prihvatni sistem i priložen je izbor minimalne visine štapne hvataljke sa ranim startovanjem.

Proračun koji sledi saglasan je sa SRPS N.B4.810.

Predviđena je štapna hvataljka sa ranim startovanjem slična tipu Satelit+ ESE 6000 sa vremenom prednjačenja $\Delta t = 60\ \mu s$.

Za datu konfiguraciju objekta usvojena je štapna hvataljke čiji radijus štićenog prostora obrazuje zaštitnu površinu koja pokriva novoprojektovani i postojeći objekat kao i dvorište OŠ Branko Miljković.

Bočna projekcija fasada objekta na kom je štapna hvataljka sa ranim startovanjem data prikazana je na crtežima

Tabela 1

nivo zaštite	efikasnost E	rastojanje pražnjenja R (m)	temena vrednost prve povratne struje pražnjenja I (kA)
1	2	3	4
nivo i sa dodatnim merama zaštite	E > 0,98		
nivo I	0,98 ≥E>0,95	20	2,8
nivo II	0,95 ≥E>0,90	30	5,2
nivo III	0,90 >E>0,80	45	9,5
nivo IV	0,80 >E>0	60	14,7

U tabeli 1. date su veličine efikasnosti, rastojanja pražnjenja i temene vrednosti prve povratne struje pražnjenja za svaki od propisanih nivoa zaštite.

Shodno zahtevima projektnog zadatka da gromobranska instalacija obezbedi I nivo zaštite objekta sa pripadajućim sadržajima, kod daljeg projektovanja treba imati u vidu ovaj zahtev, odnosno da su poluprečnici sfera na vrhu silazećeg trasera, tj. Rastojanja pražnjenja R(m), datih u tabeli 1, veličine 30m.

Zbog prisustva gromobranske hvataljke sa uređajem za rano startovanje, pojava izbijanja ulaznog trasera sa vrha ove hvataljke odigraće se znatno ranije od pojave eventualnih usponskih trasera sa drugih isturenih objekata na zemlji. Uzimajući u obzir brzinu razvoja usponskih trasera od v=1m/μs i imajući u vidu vreme prednjačenja projektovane hvataljke sa uređajem za rano startovanje od Δt=60μs (1.7.14) dobitak u dužini uzlaznog trasera je:

ΔR= v * Δt =1 m/μs * 60 μs= 60m

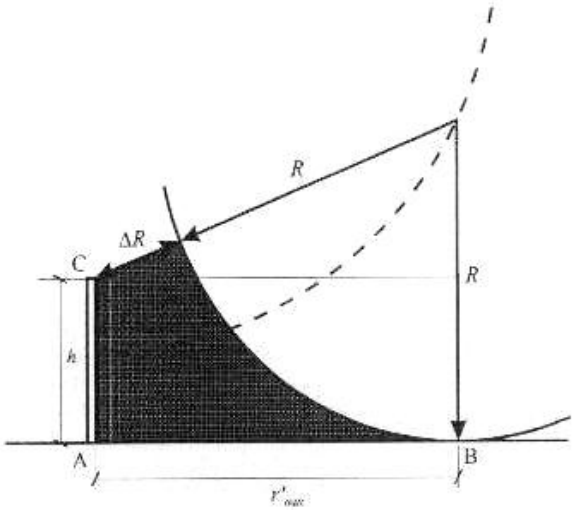

Poluprečnik zaštitne zone hvataljke sa uređajem za rano startovanje na nivou koji je na h(m) ispod vrha hvataljke je prema SRPS N.B4.810.

$$r'_{max} = \sqrt{h*(2R-h)+\Delta R*(2R+\Delta R)}$$

gde je:

R - poluprečnik fiktivne sfere čela silaznog trasera (udarno rastojanje u m) saglasno zahtijevanom nivou zaštite (za nivo zaštite II - 30 m)

h - visina štapne hvataljke sa ranim startovanjem u odnosu na štićenu površinu objekta.

Proračuni gomobranske instalacije su dati u prilogu.

Saglasno preporuci proizvodjača »SATELIT« koji proizvodi štapnu hvataljke, za:

- nivo zaštite II
- vreme prednjačenja Δt = 60 μs
- h=3 m,

polupreč nik zaštitne zone je 86 m

Napomena:

Prema standardu SRPS N.B4.810 minimalno rastojanje između vrha štapne hvataljke i neke tačke štićene površine mora biti 2 m.

Spusni provodnici (odvodi)

Spusni provodnik je čelični stub visine 15m na koji je zavarena čelična traka P 20 SRPS N.B4.901. (Fe/Zn 25 x 4 mm) što predstavljaju najkraću vezu sa uzemljivačem

Ispitni spoj

Na oko 0,5 m od kote terena izrađeni su merni spoj koga čini razdvojnik traka - traka D SRPS N.B4.932 koji se montira na stubu. Iznad mernog spoja ugrađuje se brojač udara groma.

Merni spoj je veza vertikalnih odvoda i zemnog uvodnika koga čini traka P 25 SRPS N.B4.901Č (Fe/Zn 25 x 4 mm) i koji je vezan na uzemljivač ukrsnim komadom 58x58 SRPS N.B4.936/III smešten u kutiji za ukrsni komad K-U-K i zaliven olovom.

Zemni uvodnici su premazani antikorozivnim premazom ili vrelim bitumenom 30 cm iznad i ispod zemlje radi zaštite od korozije.

Gromobranski stub

Projektovan je kružni cilindrični stub visine H = 15,0m namenjen za gromobranski stub.Stub se izvodi iz segmentnih čeličnih cevi koje se na sastavu međusobno spajaju zavarivanjem.

Čelična konstrukcija stuba izrađuje se spajanjem zavarivanjem četiri segmenta cevi prečnika prema priloženoj dokumentaciji tako što se cevi uvlače jedna u drugu za 200mm,zatim se vrši zavarivanje.

Temelj stuba je masivni temelj od betona MB20.Veza stuba za temeljni blok je predviđena sa dva ankera od U16 koji su sa stubom vezani sa dva zavrtnjan M16.

Stub je računat za opterećenje vetrom prema standardu SRPS U.C7.110,JU U.C7.111, SRPS U.C7.113.Vertikalno opterećenje stuba je njegova sopstvena težina.Proračun dinamičkih karakteristika izvršen je na računaru,kao i uticaji u štapovima stuba.Kontrola nosivosti stuba je izvršena tako da su kontrolisani naponi u kritičnim presecima.

Pre zaštite stuba od korozije vrši se odmašćivanje i čišćenje konstrukcije peskarenjem , a u roku od najviše 4 sata nakon toga vrši se zaštita.Unutrašnja zaštita stuba vrši se asvaltnim lakom ili nekom drugom sličnom zaštitom,a spoljašnji deo osnovnom,tj.temeljnom bojom.

Na vrhu stuba predviđena je ugradnja štapne hvataljke sa uređajem za rano startovanje prema propisima A.500.JUS N.B4. 902 dok se na 30 sm od temelja daje priključak uzemljenja prema propisu JUS N.B4. 902 za gromobranske instalacije.

Radi sigurnog gromobranskog funkcionisanja stuba mora biti zagarantovana galvanska veza vrha stuba sa uzemljenjem i ona se mora kontrolisati merenjem po montaži.Mesto montažnih nastavaka zavrtnjima moraju obezbeđivati potrebnu elektro provodnost.U tom cilju montažni nastavci su dati sa upasovanim (obrađenim) zavrtnjima,a dodirna površina pojedinih članaka nesme imati antikorozivnu zaštitu i pre sastavljanja mora biti brušena.

Montaža stuba je predviđena dizalicom.Sve radove na montaži izvesti u skladu sa pravilnikom o tehničkim merama i uslovima za montažu čeličnih konstrukcija.

Odgovorni projektant

b. TELEKOMUNIKACIONE INSTALACIJE

i. Instalacija strukturne telefonsko računarske mreže

U objektu je predviđena donja vrsta telefonske koncentracije. Koristi se postojeći telefonski priključak preko priključnog stubića na zidu objekta odakle se vodi kabl JH-ST-H 10x2x0.6mm do rek ormana FD-1. (Floor Distributor -1)

Iz FD-1 se povezuje postojeća telefonska centrala kod sekretara objektae kablom JH-ST-H 20x2x0,6mm2 kroz gibljibu cev fi 32mm.

Do radnih mesta u objektu vode se kablovi tima F/FTP Cat 6 LSOH računarske mreže kroz gibljive rebraste cevi.

U učionicama i kancelarijama se postavljaju setovi od dve RJ45 Cat6 FTP priključnice kod radnih mesta, odnosno jedna RJ45 Cat 6 priključnica kod TV seta iznad nastavnočkog stola. Od setova se se kablovi vode direktno do razdelnika BD.

U FD1 je predviđeno postavljanje pasivne i aktivne opreme za razvod rač. mreže (blank patch paneli, moduli RJ 45 Cat6 FTP, patch kablovi, ananžeri kablova, letve sapriključnica, dok aktivnu opremu nabavlja Investitor i ona nije predmet projekta.

Takođe u FD-1 je predviđena mogućnost za postavljaje telefonske centrale.

ii. Instalacija KDS sistema

U okviru objekta projektom je predviđen KDS sistem. Ovaj sistem obuhvata prenos signala u direktnom smeru u opsegu od 86MHz do 862MHz i u povratnom opsegu od 5MHz do 65MHz.

Kompletnu RTV instalaciju predstavlja glavna grana zvezdaste strukture i sastoje se od koaksijalnih kablova tipa RG-6 ,razdelnika signala i antenskih utičnica. Predviđeno je povezivanje priključnica u novom delu na postojeći KDS sistem objekta, preko rek ormana FD-1 u prizemlju.

U horizontalnom delu razvoda kablovi RG-6HF se polažu u PVC cevima Fi16mm u zidu ispod maltera; u vertikalnom delu razvoda kablovi se vode u instalacionim PVC cevima Fi29mm u vertikalnom instalacionom kanalu.

Na svim priključnicama treba postići nivo signala od 60 do 83 dBµV. TV utičnise se postavljaju u učionicama objekta.

iii. Instalacija sistema video-nadzora

Sistem video nadzora je projektovan tako da doprinosi bezbednosti posetilaca, osoblja i imovine objekta. Centralni uređaj za snimanje i praćenje – digitalni video rekorder – multiplekser sa monitorom za video nadzor je postavljen u portirnici u prizemlju.

U komunikacijama objekta je predviđeno postavljanje unutrašnjih kamera sa IR diodama, dok se za zaštitu prilaza objektu postavljaju dan-noć kamere u termostabilnim kućiptima sa grejačem i ventilatorom u stepenu zaštite IP65.

iv. Instalacija sistema kontrole pristupa I evidencije radnog vremena

U portirnici na prizemlju je predviđeno postovanje centrale za kontrolu pristupa i evidenciju radnog vremena. Ispred ulaza portirnice se postavlja beskontaktni čitač kartica preko koga se omogućuje ulazak ovlašćenih lica u portirnicu koja je ujedno i centar video nadzora i PP centrale, kao i evidencija radnog vremena zapošljenih lica (opciono).

v. Instalacija sistema centralnog ozvučenja

U komunikacijma objekta je predviđen potreban broj zvučnika za priključak na 100V liniju, tako da bude obezbeđen dovoljan nivo zvuka.

Sistem je podeljen na zone na sledeći način:

1. Zona: zvučnici u učionicama u prizemlju
2. Zona: zvučnici u kancelarijama u prizemlju
3. Zona: zvučnici u komunikacijama

Sistem ozvučenja na 100V liniji je projektovan tako da je svim zvučnicima, ili grupama zvučnika u ordinacijama i kancelarijama moguće podešavati jačinu zvuka, a da se u slučaju alarmantnih situacija regulacija prekine i sva snaga audio izvora prenese na zvučnike. U svim prostorijama se postavljaju nazidni zvučnici.

U portirici se postavlja centralna pozivna jedinicu pomoću koje je moguće pozivanje svih grupa zvučnika (tri zone) nistovremeno ili nezavisno. Centralna oprema za ozvučenje (pojačalo, tjuner, CD/MP3 plajer) smešta se u rek orman FD1 u prizemlju objekta.

vi. Instalacija SOS poziva

Sistem SOS poziva je predviđen u WC-ima za hendikepirana lica u prizemlju postavljanjem SOS tastera u samom WC-u i pozivno-razrešne kombinacije ispred ulaznih vrata WC-a. Ispred ulaznih vrata WC-a se nalazi i SOS svetiljka.

Na portirnici je predviđeno postavljanje centralnog uređaja sa napajanjem i SOS signalizacijom, tako da portir može uputiti dežurno medicinsko osoblje u WC koje će po završetku intervencije deblokirati alarm razrešnim terminalom ispred ul vrata WC-a.

vii. Instalacija sistema tačnog vremena i školskog zvona

U objektu je predviđen sistem tačnog vremena u postavljanjem potrebnog broja dvostranih digitalnih satova. Satovi su pozicionirani u komunikacijama objekta.

Postavljaju se satovi visine cifre 57mm.

Matični časovnik se postavlja u portirnici u prizemlju i na njega se vezuje GPS modul za sinhronizaciju. Matični časovnik se sa ostalim satovima vezuje kablom LIHCH 4x1mm2, a komunicira preko RS485 komunikacije.

Napajanje digitalnih satova je na naponu 220V, preko posebnog strujnog kruga.

Predviđena je instalacija školsih zvona u komunikacijama objekta. Zvona nazivnog napona 230V se napajaju iz ormana RO-S kablom N2XH 3x1,5mm2 preko posebnog strujnog kruga. Zvona se uklljučuju automatski preko relejnog modula sistema tačnog vremena, odnosno ručno, pritiskom na taster u portirnici.

Odgovorni projektant:

ŠEMA INSTALACIJA

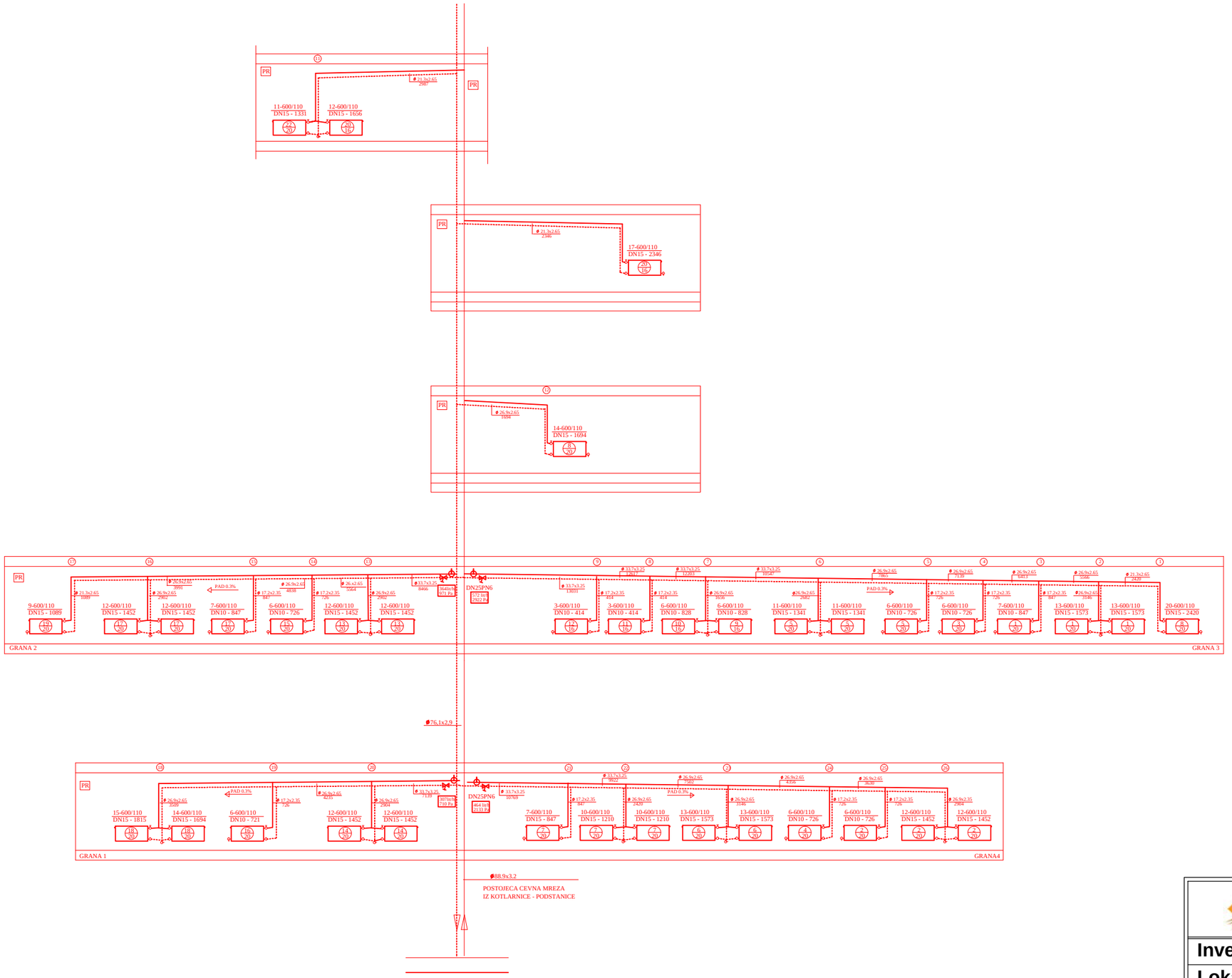

RBD PROJEKT ENGINEERING DOO NIĠ
PREDUZEĆE ZA PROJEKTOVANJE,INŽENJERING
I IZVOĐENJE GRAĐEVINSKIH RADOVA

Investitor	Grad Niš, Nikole Pašića 24, Niš	
Lokacija	OŠ "Branko Miljković" ul. Ljubomira Nikolića, KP 6711/1, KO Ćele Kula, Niš	
Objekat	Rekonstrukcija i dogradnja OŠ Branko Miljković	
Crteġ	Šema instalacija	
Projektant	Miroljub Savković, dipl.ing.maš.	
Sadradnik		
Juni 2013		List br. 4

OSNOVA PRIZEMLJA R 1:50
horizontalna cevna mreža

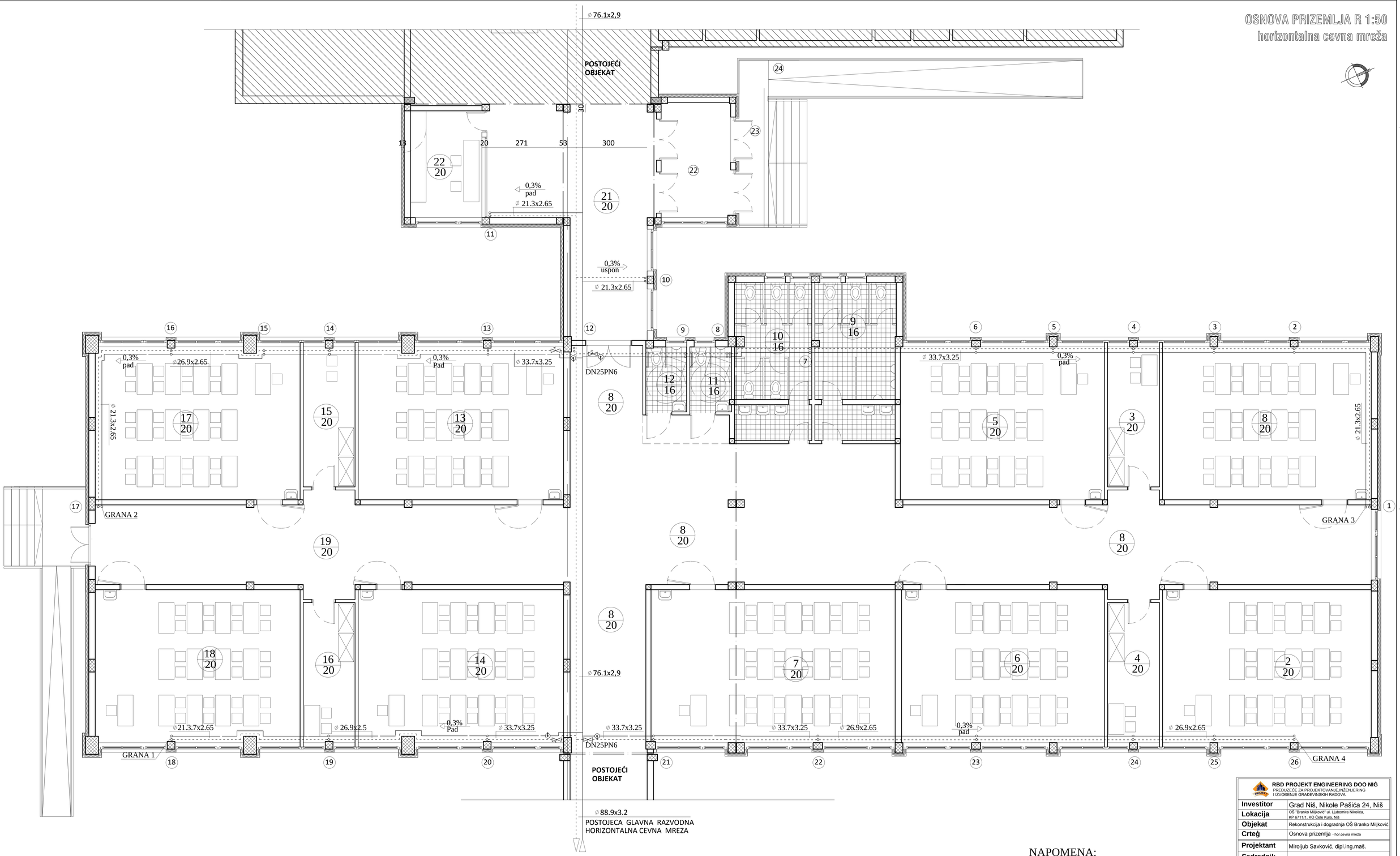

NAPOMENA:
-Cevi voditi vidno ispod tavanice

RBD PROJEKT ENGINEERING DOO NIŠ
PREDUZEĆE ZA PROJEKTOVANJE,INŽENJERING I IZVOĐENJE GRAĐEVINSKIH RADOVA

Investitor	Grad Niš, Nikole Pašića 24, Niš	
Lokacija	OŠ "Branko Miljković" ul. Ljubomira Nikolića, KP 6711/1, KO Čele Kula, Niš	
Objekat	Rekonstrukcija i dogradnja OŠ Branko Miljković	
Crteg	Osnova prizemlja - hor.cevna mreža	
Projektant	Miroljub Savković, dipl.ing.maš.	
Sadradnik		
Juni 2013	R 1:50	List br. 3

OSNOVA PRIZEMLJA R 1:50
horizontalna cevna mreža

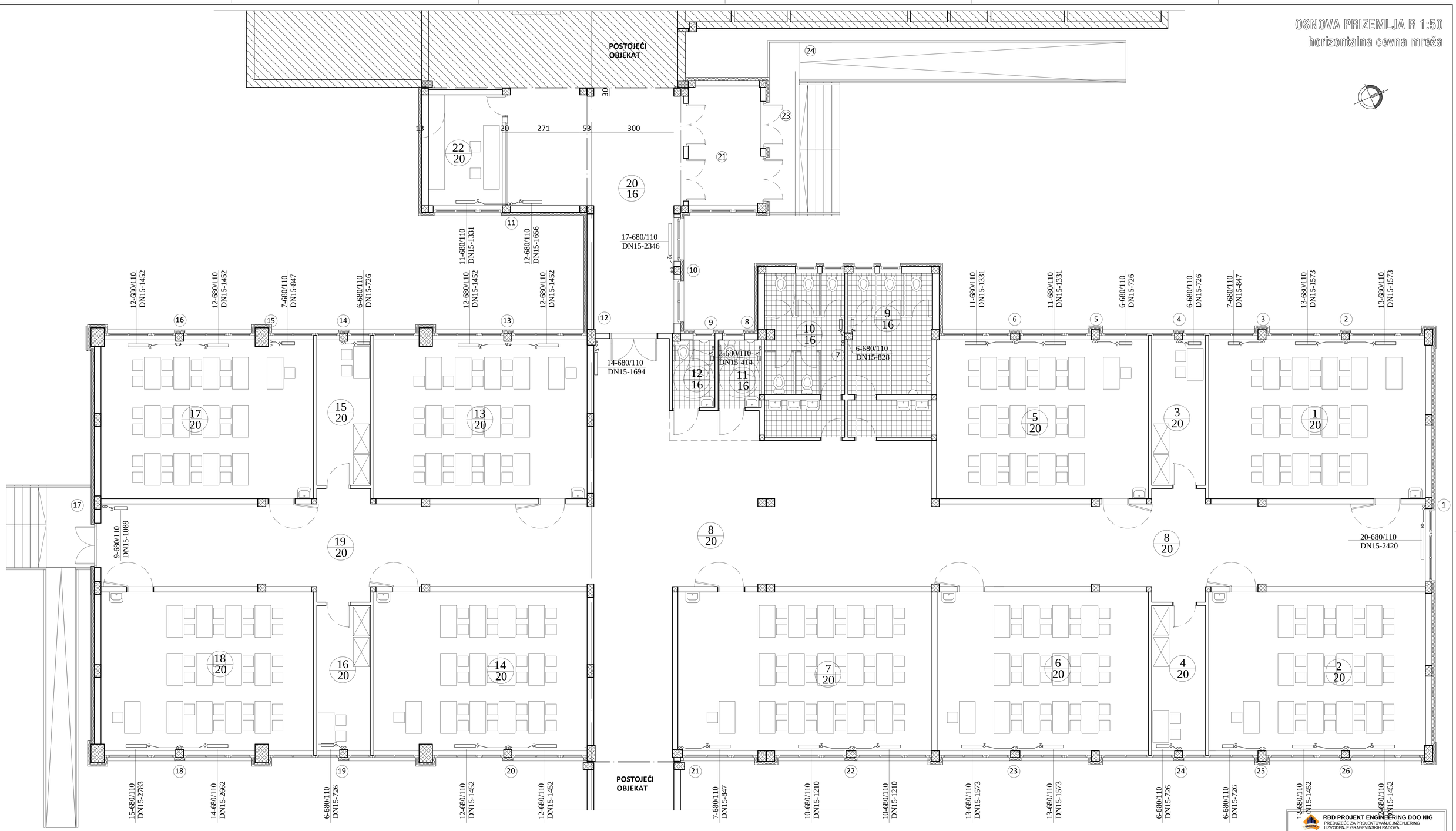

RBD PROJEKT ENGINEERING DOO NIŠ
PREDUZEĆE ZA PROJEKTOVANJE,INŽENJERING I IZVOĐENJE GRAĐEVINSKIH RADOVA

Investitor	Grad Niš, Nikole Pašića 24, Niš
Lokacija	OŠ "Branko Miljković" ul. Ljubomira Nikolića, KP 6711/1, KO Čele Kula, Niš
Objekat	Rekonstrukcija i dogradnja OŠ Branko Miljković
Crteg	Osnova prizemlja - raspored grejnih tela
Projektant	Miroljub Savković, dipl.ing.maš.
Sadradnik	
Juni 2013	R 1:50 — List br. 2

OSNOVA TEMELJA R 1:50
RAZVOD KANALIZACIJE

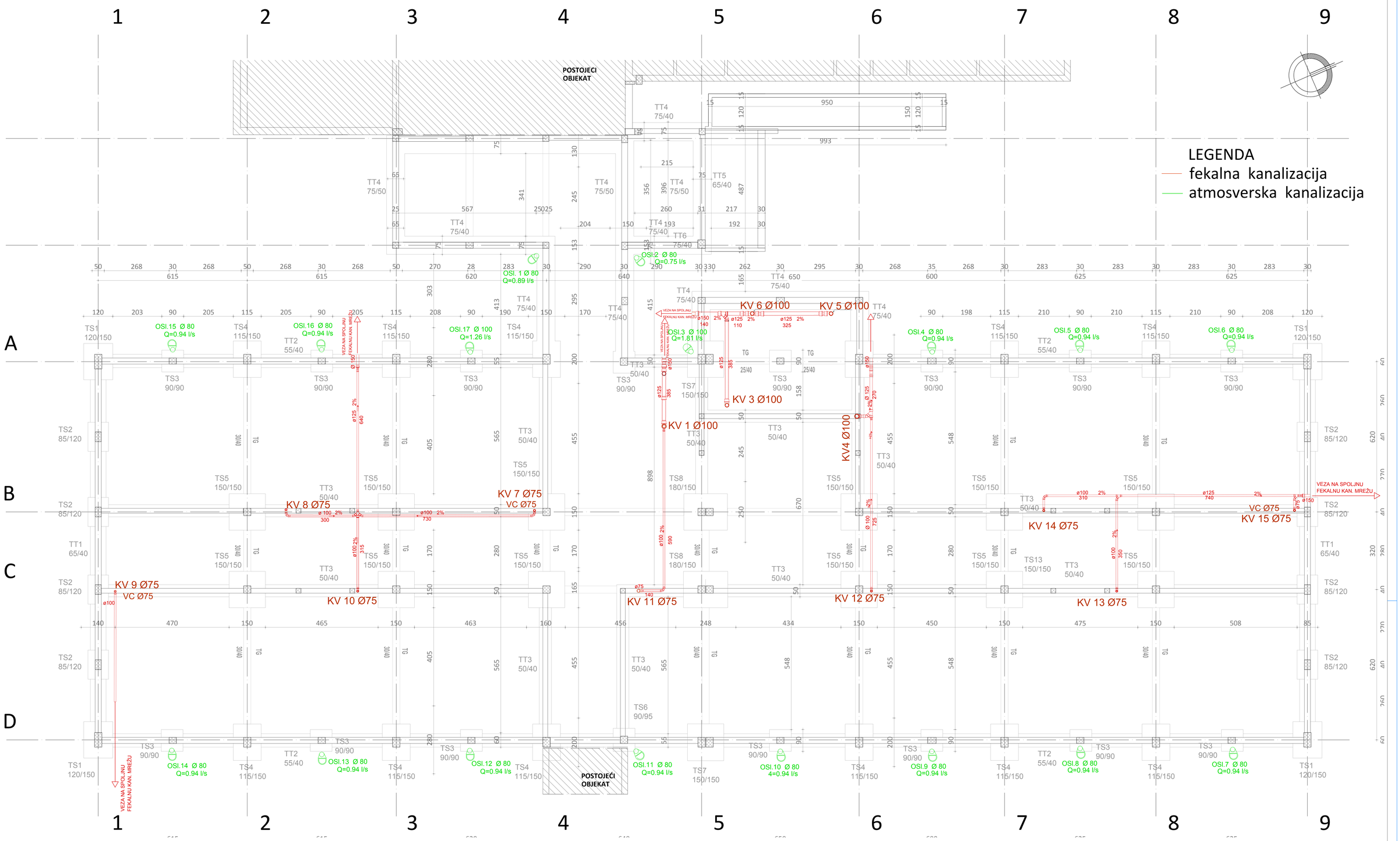

RBD PROJEKT ENGINEERING DOO NIŠ PREDUZEĆE ZA PROJEKTOVANJE,INŽENJERING I IZVOĐENJE GRAĐEVINSKIH RADOVA	
Investitor	Grad Niš, Nikole Pašića 24, Niš
Lokacija	OŠ "Branko Miljković" ul. Ljubomira Nikolića, KP 6711/1, KO Čele Kula, Niš
Objekat	Rekonstrukcija i dogradnja OŠ Branko Miljković
Crteg	Osnova temelja -RAZVOD ATMOSVERSKE I FEKALNE KANALIZACIJE
Projektant	Verica Radomirović -Krstić, dig.
Saradnik	Miladinović Milan, dig.
Jun 2013	R 1:50 — List br. 5

OSNOVA PRIZEMLJA R 1:50
RAZVOD KANALIZACIJE

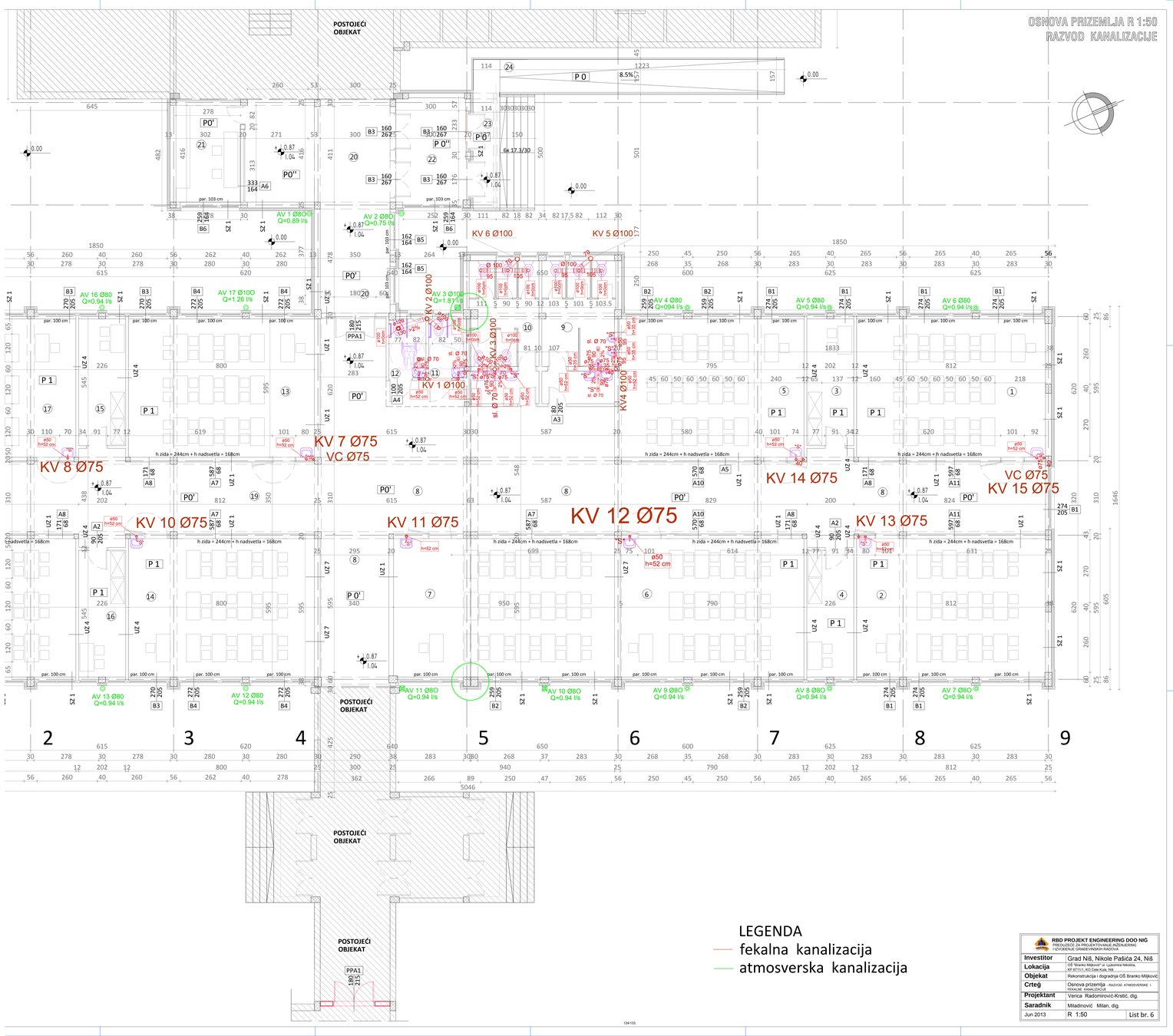

LEGENDA

fekalna kanalizacija

atmosverska kanalizacija

RBD PROJEKT ENGINEERING DOO NIŠ PROJEKTOVANJE ZA PRIJAVU I IZVOĐENJE GRAĐEVINSKIH RADOVA	
Investitor	Grad Niš, Nikole Pašića 24, Niš
Lokacija	OŠ "Branko Miljković" ul. Ljubomira Ristića, KP 8711/1, KO Čele Kula, Niš
Objekat	Rekonstrukcija i dogradnja OŠ Branko Miljković
Crtež	Osnova prizemlja - RAZVOD ATMOSVERSKE I FEKALNE KANALIZACIJE
Projektant	Verica Radomirović-Krstić, dig.
Saradnik	Miladinović Milan, dig.
Jun 2013	R 1:50 / List br. 6

124/133

OSNOVA KROVNIH RAVNI R 1:50
RAZVOD ATMOSVERSKE I FEKALNE KANALIZACIJE

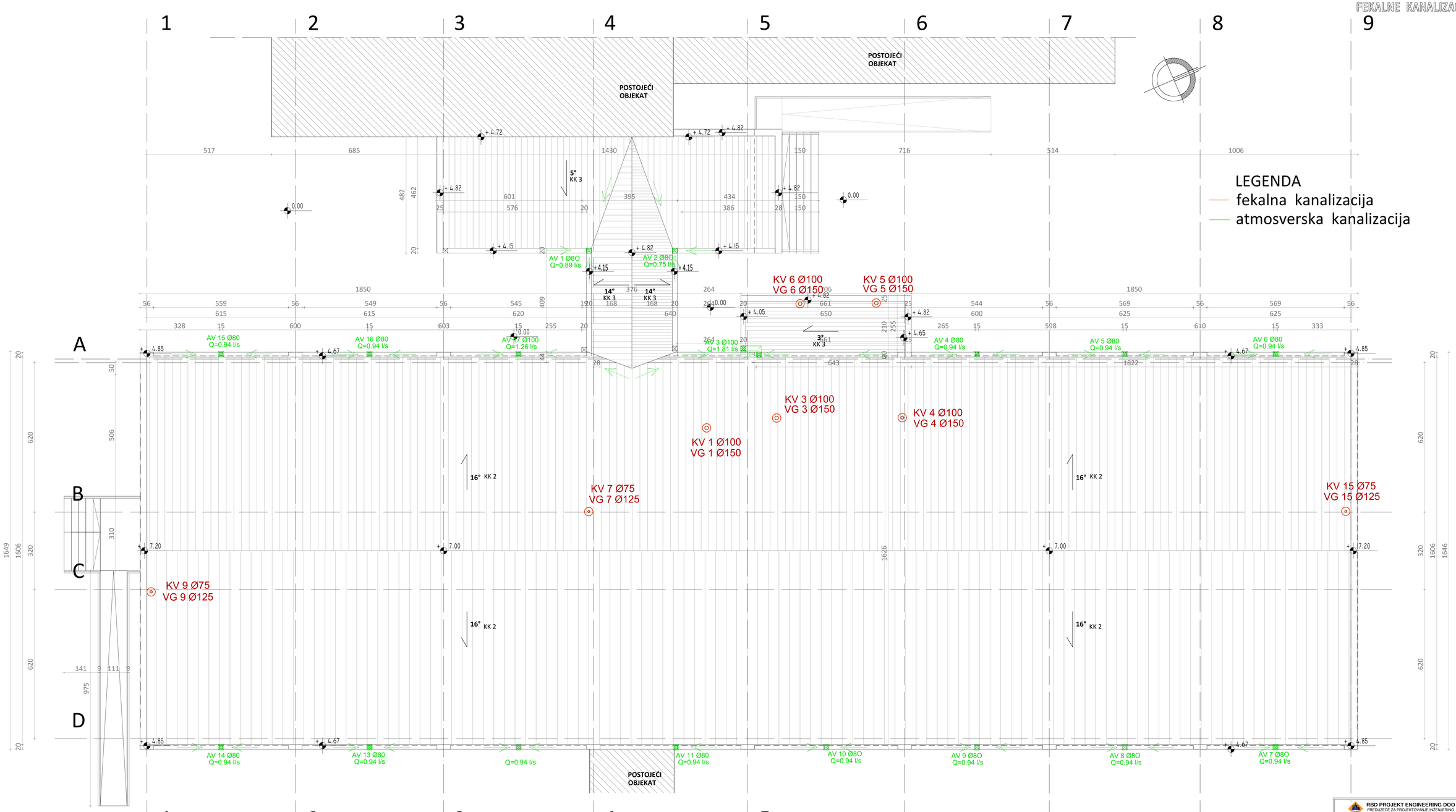

RBD PROJEKT ENGINEERING DOO NIŠ PREDUZEĆE ZA PROJEKTOVANJE,INŽENJERING I IZVOĐENJE GRAĐEVINSKIH RADOVA	
Investitor	Grad Niš, Nikole Pašića 24, Niš
Lokacija	OŠ "Branko Miljković" ul. Ljubomira Nikolića, KP 6711/1, KO Čele Kula, Niš
Objekat	Rekonstrukcija i dogradnja OŠ Branko Miljković
Crtež	Osnova krovnih ravni - Razvod kanalizacje
Projektant	Verica Radomirović-Krstić, dig.
Saradnik	Miladinović Milan, dig.
Jun 2013	R 1:50 — List br. 7

PODUŽNI PROFILI KROZ ŠAHTE
29-30-31-3

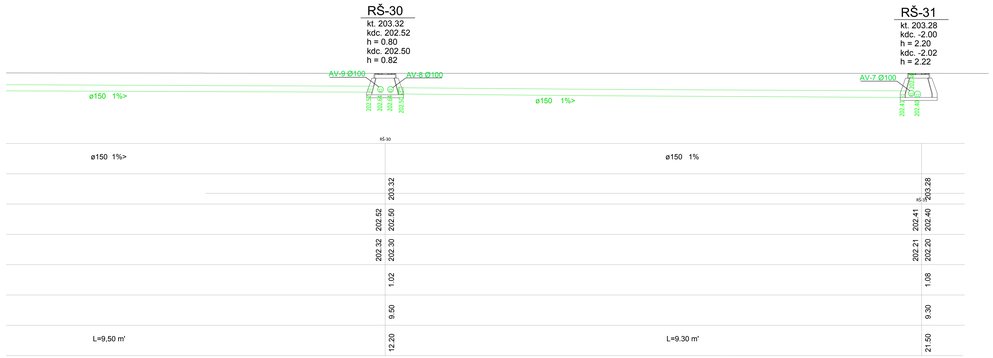

PODUŽNI PROFILI KROZ KANALIZACIJU
novoprojektovano stanje

PODUŽNI PROFILI KROZ ŠAHTE
25-26-27-28-9

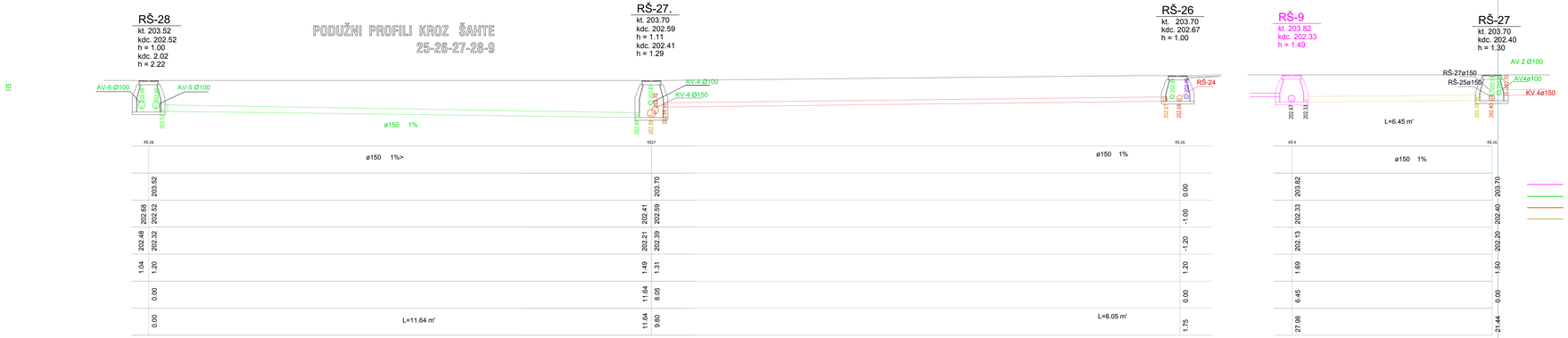

LEGENDA INSTALACIJA:

- postojeća atmosferska kanalizaciona mreža
- novoprojektovana atmosferska kanalizaciona mreža
- novoprojektovana fekalna kanalizaciona mreža
- novoprojektovana atmosversko-fekalna kanalizaciona mreža

RBD PROJEKT ENGINEERING DOO NIŠ PREDUZEĆE ZA PROJEKTOVANJE,INŽENJERING I IZVOĐENJE GRAĐEVINSKIH RADOVA		
Investitor	Grad Niš, Nikole Pašića 24, Niš	
Lokacija	OŠ "Branko Miljković" ul. Ljubomira Nikolića, KP 8313/3, KO Čele Kula, Niš	
Objekat	Rekonstrukcija i dogradnja OŠ Branko Miljković	
Crtež	Podužni profili kroz fekalnu i atmosversku kanalizaciju	
Projektant	Verica Radomirović-Krstić, dig.	
Sadradnik	Mladinović Milan, dig.	
Jun 2013	R 1:	List br. 9.2

PODUŽNI PROFILI KROZ ŠAHTE 21-22-16

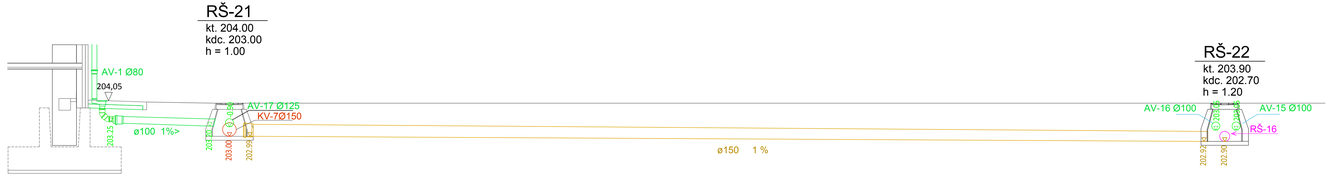

	AV-1	RŠ-21	RŠ-22	
PRECNIK I VRSTA CEVI	ø250 2%>	ø150		
KOTA TERENA	204.05	204.00	203.90	203.90
KOTA DNA CEVI	203.25	203.20 / 202.99	202.92	202.90
KOTA DNA ROVA	203.05	203.00 / 202.79	202.72	202.70
DUBINA ISKOPA	1.00	1.20 / 1.21	1.18	1.20
RAZMAK PROFILA	0.00	5.00		12.15
STACIONAŽA	0.00	L=5.00 m' / 5.00	L=7.15 m'	12.15

PRIKLJUČAK

hmin.pot. = 1.31
h stv.= 2.34

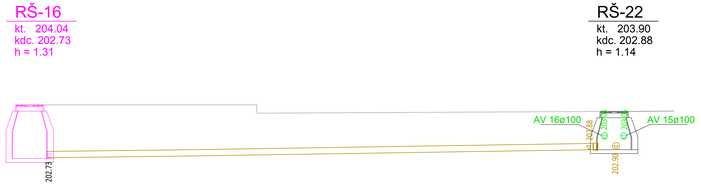

	RŠ-16	RŠ-22	
	ø150 1%		
	204.04		203.90
	202.73	202.88	202.90
	202.53	202.68	202.70
	1.51	1.22	1.20
	15.20		12.15
	27.35	L=15.20 m'	12.15

PODUŽNI PROFILI KROZ ŠAHTE 23-24-1

	RŠ-23	RŠ-24	
	ø150 1%		PRECNIK I VRSTA CEVI
203.65		203.65	KOTA TERENA
202.65 / 202.63		202.50 / 202.48	KOTA DNA CEVI
202.45 / 202.43		202.30 / 202.28	KOTA DNA ROVA
1.20 / 1.22		1.40 / 1.42	DUBINA ISKOPA
0.00		12.60	RAZMAK PROFILA
0.00	L=12.60 m'	12.60	STACIONAŽA

	RŠ-24	RŠ-1	
	ø150 1%		PRECNIK I VRSTA CEVI
203.65		203.60	KOTA TERENA
202.55		202.39	KOTA DNA CEVI
202.35		202.19	KOTA DNA ROVA
1.30		1.41	DUBINA ISKOPA
0.00		8.50	RAZMAK PROFILA
12.60	L=8.50 m'	21.10	STACIONAŽA

LEGENDA INSTALACIJA:

- postojeća atmosferska kanalizaciona mreža
- novoprojektovana atmosferska kanalizaciona mreža
- novoprojektovana fekalna kanalizaciona mreža
- novoprojektovana atmosversko-fekalna kanalizaciona mreža

RBD PROJEKT ENGINEERING DOO NIŠ PREDUZEĆE ZA PROJEKTOVANJE INŽENJERING I IZVOĐENJE GRAĐEVINSKIH RADOVA		
Investitor	Grad Niš, Nikole Pašića 24, Niš	
Lokacija	OŠ "Branko Miljković" ul. Ljubomira Nikolića, KP 8711/1, KO Čele Kula, Niš	
Objekat	Rekonstrukcija i dogradnja OŠ Branko Miljković	
Crteж	Podužni profili kroz atmosversku i fekalnu kanalizaciju	
Projektant	Verica Radomirović-Krstić, dig.	
Saradnik	Miladinović Milan, dig.	
Jun 2013	R 1:	List br. 9.1

SITUACIJA R 1:500
novoprojektovano stanje

LEGENDA

1. POSTOJEĆI OBJEKAT ŠKOLE
- SPRATNOST P+1

2. NOVOPROJEKTOVANI DEO OBJEKTA ŠKOLE - DOGRADNJA
- SPRATNOST P
- VISINA VENCA OBJEKTA 4.65 m
- VISINA SLEMENA OBJEKTA 7.00 m
- VISINA ATIKE OBJEKTA 7.20 m

3. NOVOPROJEKTOVANI DEO OBJEKTA ŠKOLE -DOGRADNJA TOPLA KOMUNIKACIJA
- SPRATNOST P
- VISINA VENCA OBJEKTA 4.15 m
- VISINA SLEMENA OBJEKTA 4.85 m

4. NOVOPROJEKTOVANI DEO OBJEKTA ŠKOLE -DOGRADNJA
- SPRATNOST P
- VISINA VENCA OBJEKTA 4.15 m
- VISINA SLEMENA OBJEKTA 4.72 m
- VISINA ATIKE OBJEKTA 4.82 m

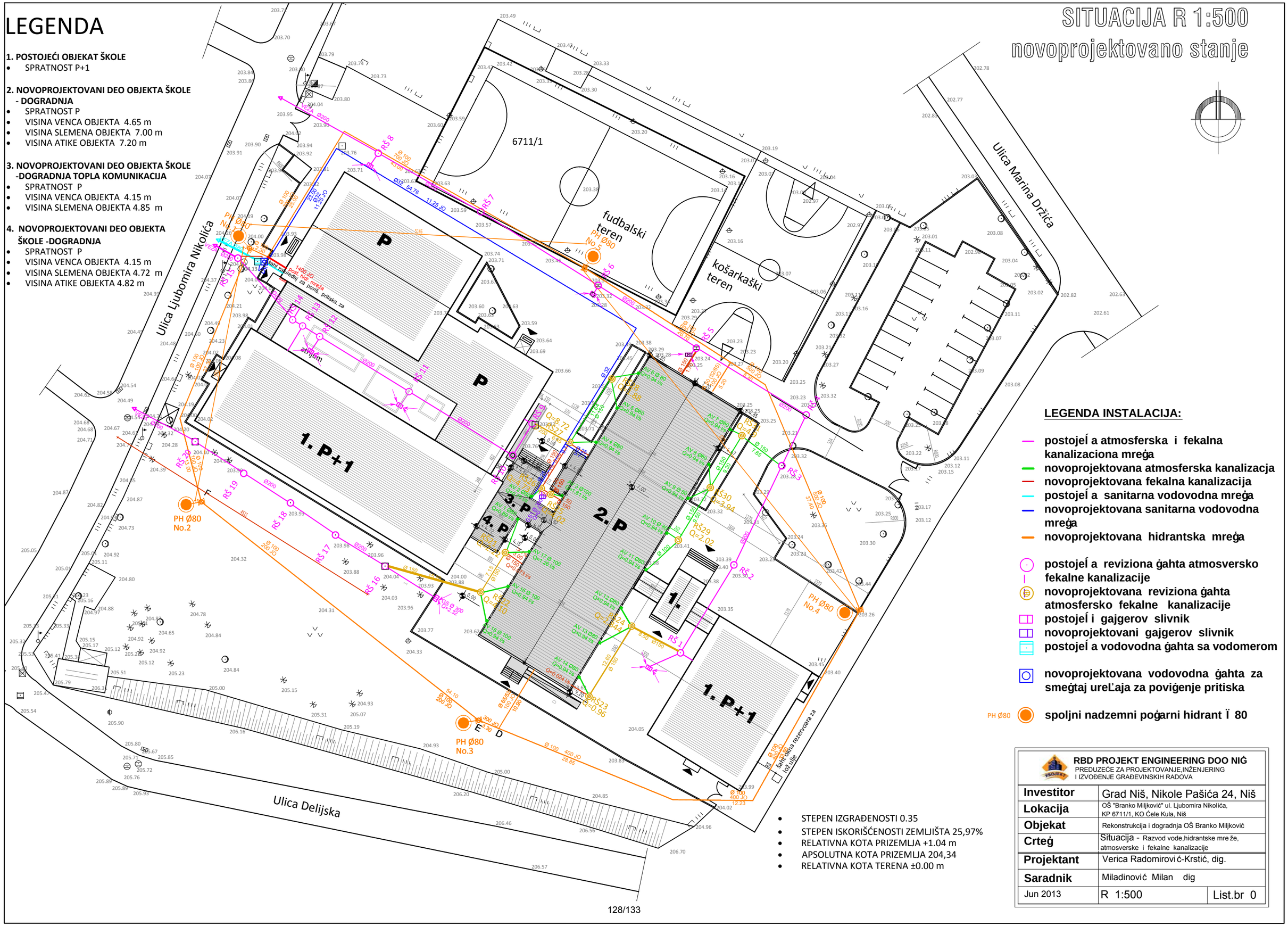

LEGENDA INSTALACIJA:

- postojeĺ a atmosferska i fekalna kanalizaciona mreġa
- novoprojektovana atmosferska kanalizacja
- novoprojektovana fekalna kanalizacija
- postojeĺ a sanitarna vodovodna mreġa
- novoprojektovana sanitarna vodovodna mreġa
- novoprojektovana hidrantska mreġa
- postojeĺ a reviziona ġahta atmosversko fekalne kanalizacije
- novoprojektovana reviziona ġahta atmosfersko fekalne kanalizacije
- postojeĺ i gajgerov slivnik
- novoprojektovani gajgerov slivnik
- postojeĺ a vodovodna ġahta sa vodomerom
- novoprojektovana vodovodna ġahta za smeġtaj ureĽaja za poviġenje pritiska
- PH Ø80 spoljni nadzemni poġarni hidrant Ï 80

- STEPEN IZGRAĐENOSTI 0.35
- STEPEN ISKORIŠĆENOSTI ZEMLJIŠTA 25,97%
- RELATIVNA KOTA PRIZEMLJA +1.04 m
- APSOLUTNA KOTA PRIZEMLJA 204,34
- RELATIVNA KOTA TERENA ±0.00 m

RBD PROJEKT ENGINEERING DOO NIĠ
PREDUZEĆE ZA PROJEKTOVANJE,INŽENJERING I IZVOĐENJE GRAĐEVINSKIH RADOVA

Investitor	Grad Niš, Nikole Pašića 24, Niš	
Lokacija	OŠ "Branko Miljković" ul. Ljubomira Nikolića, KP 6711/1, KO Čele Kula, Niš	
Objekat	Rekonstrukcija i dogradnja OŠ Branko Miljković	
Crteġ	Situacija - Razvod vode,hidrantske mre že, atmosverske i fekalne kanalizacije	
Projektant	Verica Radomirović-Krstić, dig.	
Saradnik	Miladinović Milan dig	
Jun 2013	R 1:500	List.br 0

OSNOVA TEMELJA R 1:50
novoprojektovano stanje

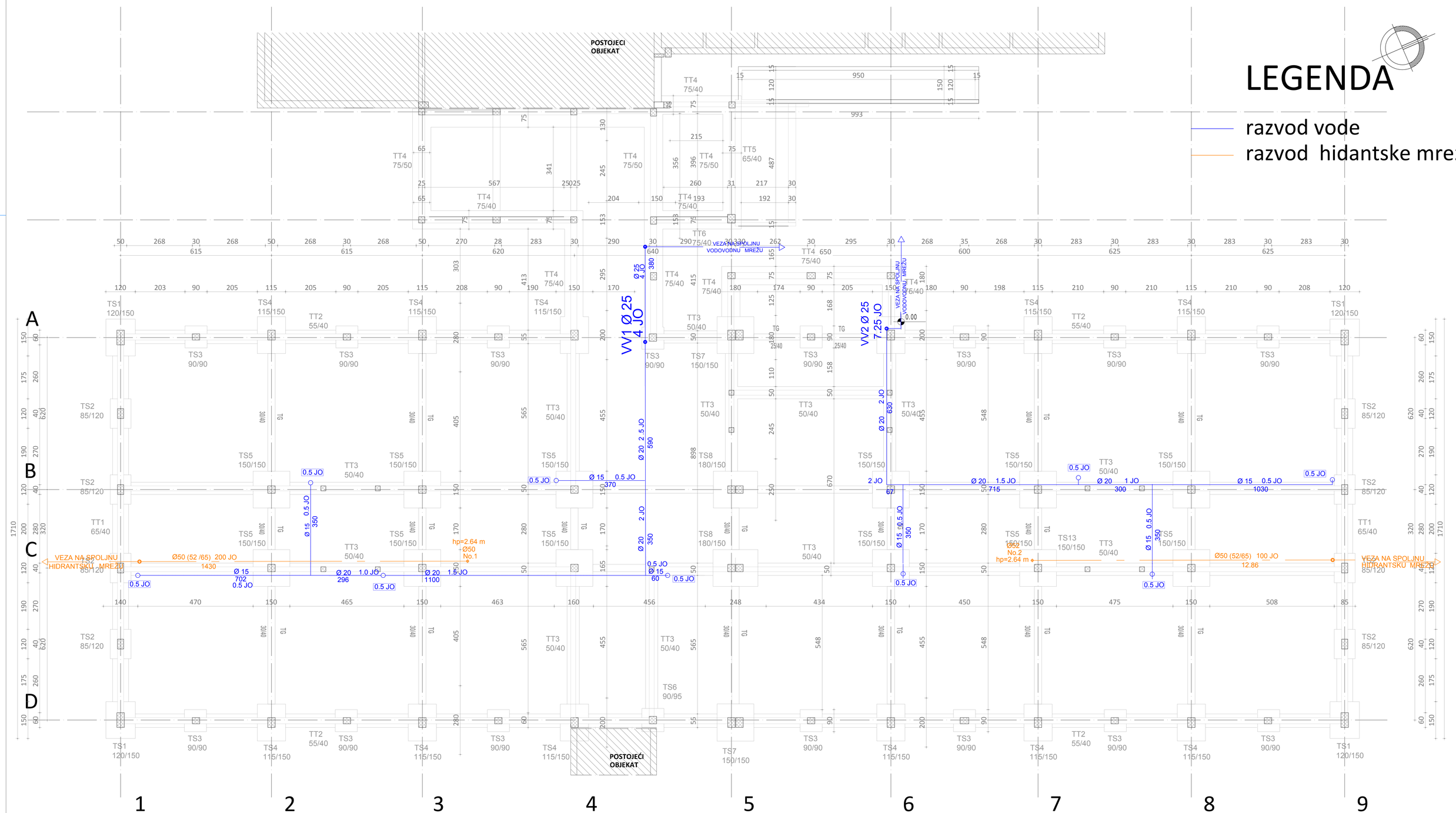

LEGENDA

razvod vode

razvod hidantske mrež

RBD PROJEKT ENGINEERING DOO NIĆ PREDUZEĆE ZA PROJEKTOVANJE,INŽENJERING I IZVOĐENJE GRAĐEVINSKIH RADOVA	
Investitor	Grad Niš, Nikole Pašića 24, Niš
Lokacija	OŠ "Branko Miljković" ul. Ljubomira Nikolića, KP 6711/1, KO Čele Kula, Niš
Objekat	Rekonstrukcija i dogradnja OŠ Branko Miljković
Crteg	Osnova temelja - Razvod vode i hidrantske mreže
Projektant	Verica Radomirović-Krstić
Sadradnik	Miladinović Milan, dig
Jun 2013	R 1:50 — List br. 1

OSNOVA PRIZEMLJA R 1:50
novoprojektovano stanje
VODOVODNE I HIDRANTSKE MREŽE

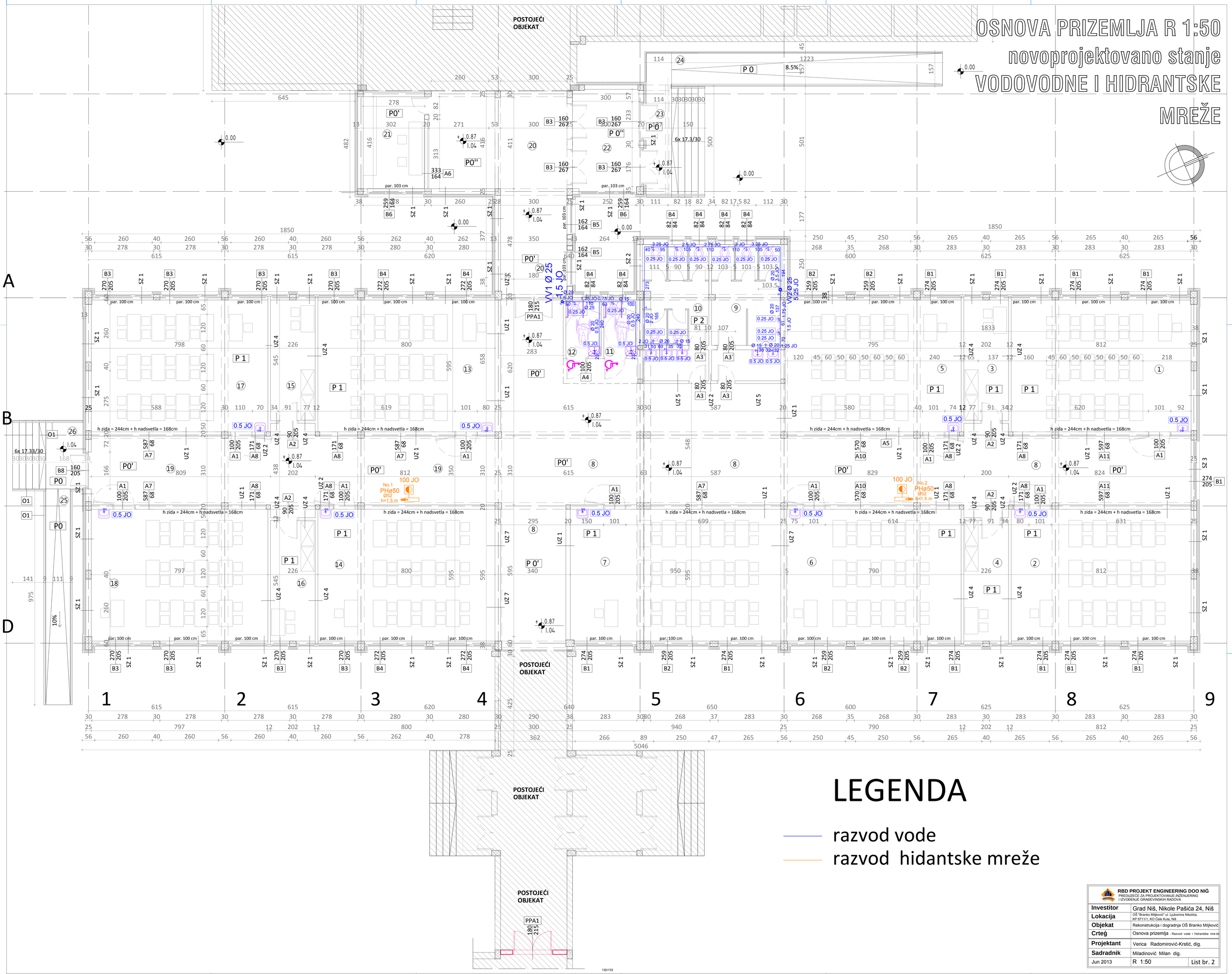

LEGENDA

razvod vode

razvod hidantske mreže

RBD PROJEKT ENGINEERING DOO NIŠ PREDUZEĆE ZA PROJEKTOVANJE,INŽENJERING I IZVOĐENJE GRAĐEVINSKIH RADOVA	
Investitor	Grad Niš, Nikole Pašića 24, Niš
Lokacija	OŠ "Branko Miljković" ul. Ljubomira Nikolića, KP 6711/1, KO Čele Kula, Niš
Objekat	Rekonstrukcija i dogradnja OŠ Branko Miljković
Crteg	Osnova prizemlja - Razvod vode i hidrantske mreže
Projektant	Verica Radomirović-Krstić, dig.
Sadradnik	Miladinović Milan dig.
Jun 2013	R 1:50 — List br. 2

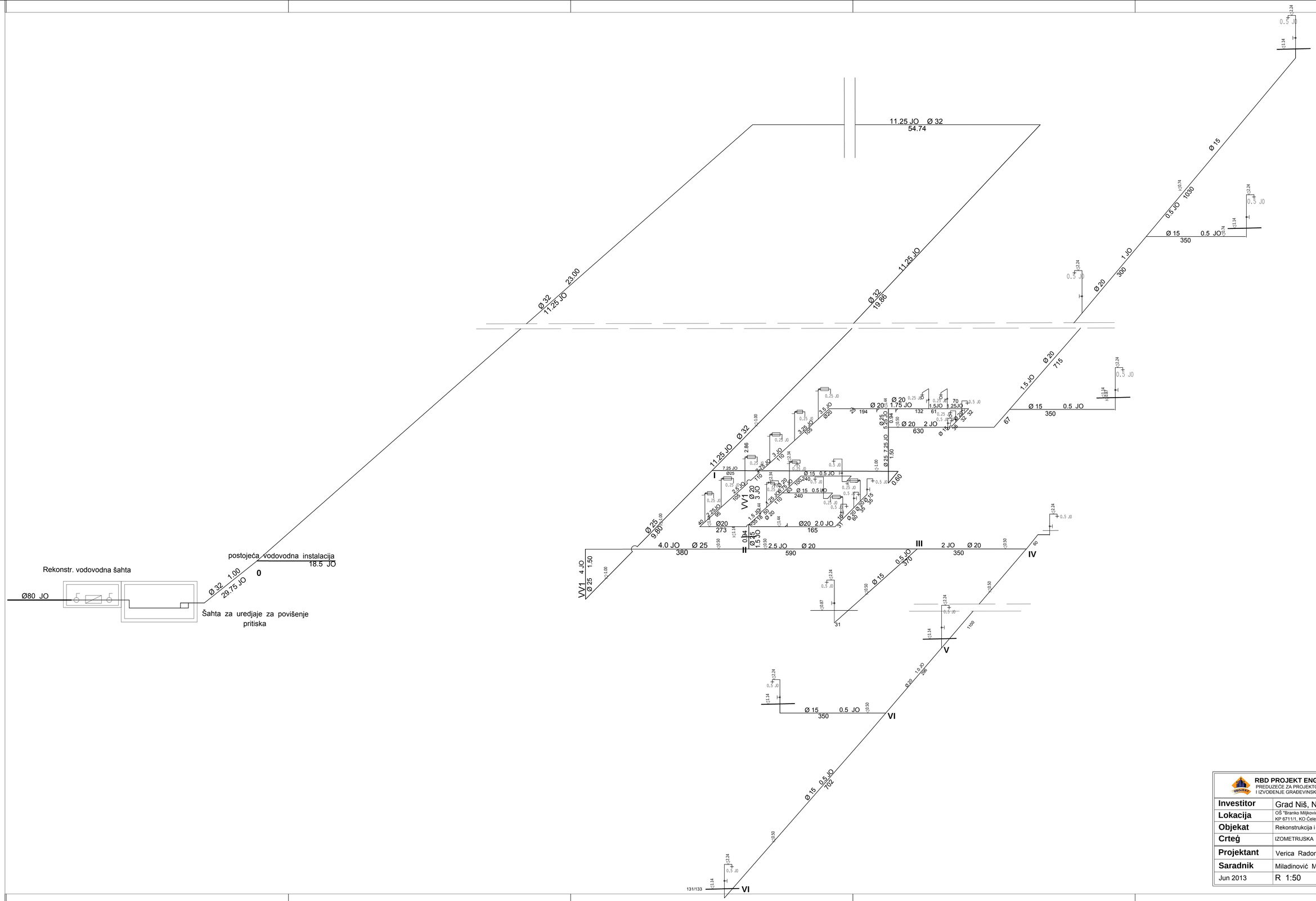

RBD PROJEKT ENGINEERING DOO NIŠ PREDUZEĆE ZA PROJEKTOVANJE, INŽENJERING I IZVOĐENJE GRAĐEVINSKIH RADOVA		
Investitor	Grad Niš, Nikole Pašića 24, Niš	
Lokacija	OŠ "Branko Miljković" ul. Ljubomira Nikolića, KP 6711/1, KO Ćele Kula, Niš	
Objekat	Rekonstrukcija i dogradnja OŠ Branko Miljković	
Crteđ	IZOMETRIJSKA ŠEMA VODOVODNE MREŽE	
Projektant	Verica Radomirović-Krstić, dig.	
Saradnik	Miladinović Milan dig.	
Jun 2013	R 1:50	List br. 3

OSNOVA PRIZEMLJA R 1:100
novoprojektovani deo objekta i rekonstrukcija dela postojećeg objekta
PRIKAZ POLOŽAJA UNUTRAŠNJIH HIDRANATA

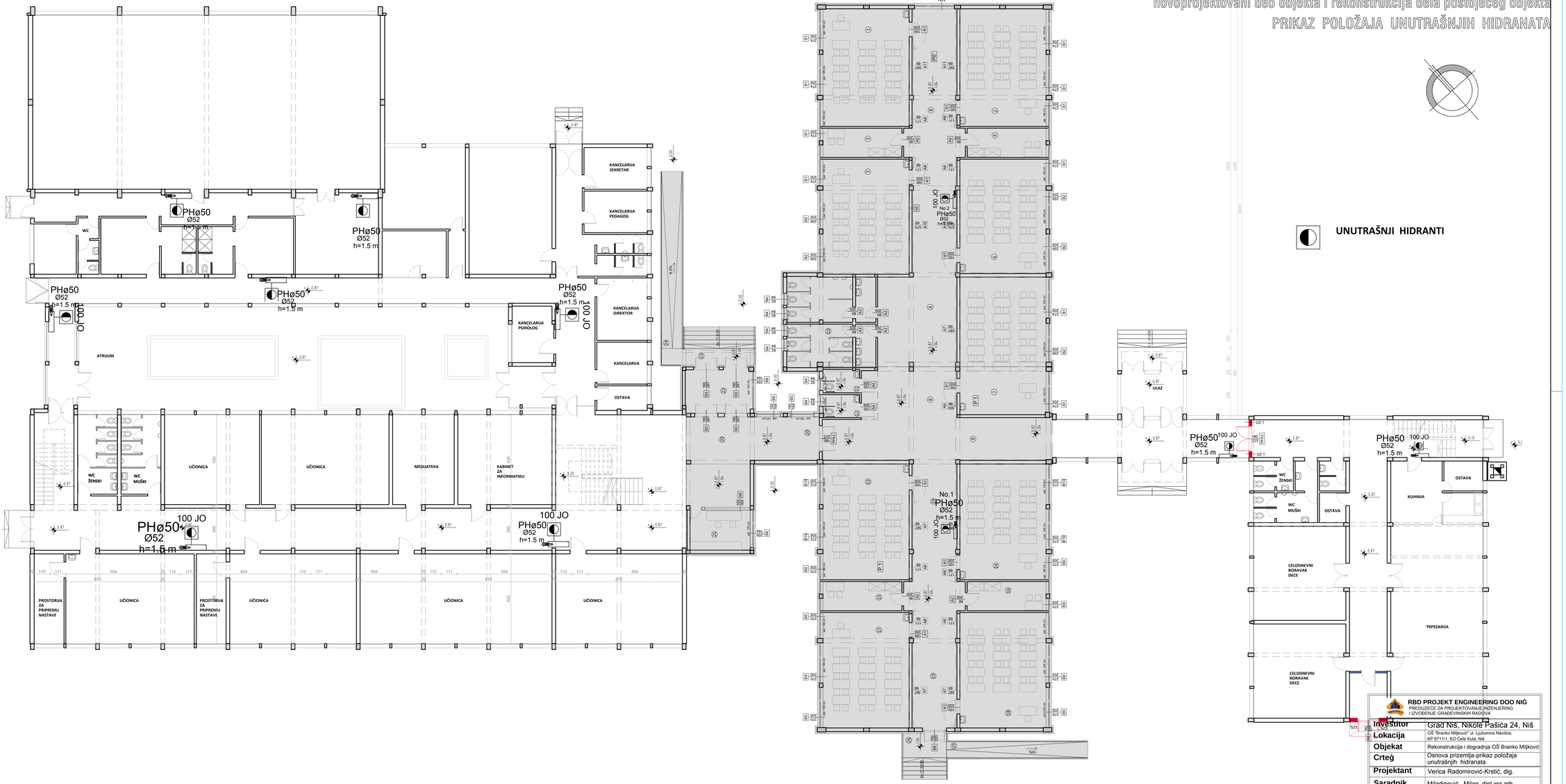

RBD PROJEKT ENGINEERING DOO NIŠ
PREDUZEĆE ZA PROJEKTOVANJE,INŽENJERING
I IZVOĐENJE GRAĐEVINSKIH RADOVA

Investitor	Grad Niš, Nikole Pašića 24, Niš
Lokacija	OŠ "Branko Miljković" ul. Ljubomira Nikolića, KP 6711/1, KO Cele Kula, Niš
Objekat	Rekonstrukcija i dogradnja OŠ Branko Miljković
Crteg	Osnova prizemlja-prikaz položaja unutrašnjih hidranata
Projektant	Verica Radomirović-Krstić, dig.
Saradnik	Miladinović Milan, dipl.ing.arh.
Jun 2013	R 1:100 List br.2

OSNOVA SPRATA R 1:100
novoprojektovani deo objekta i rekonstrukcija dela postojećeg objekta

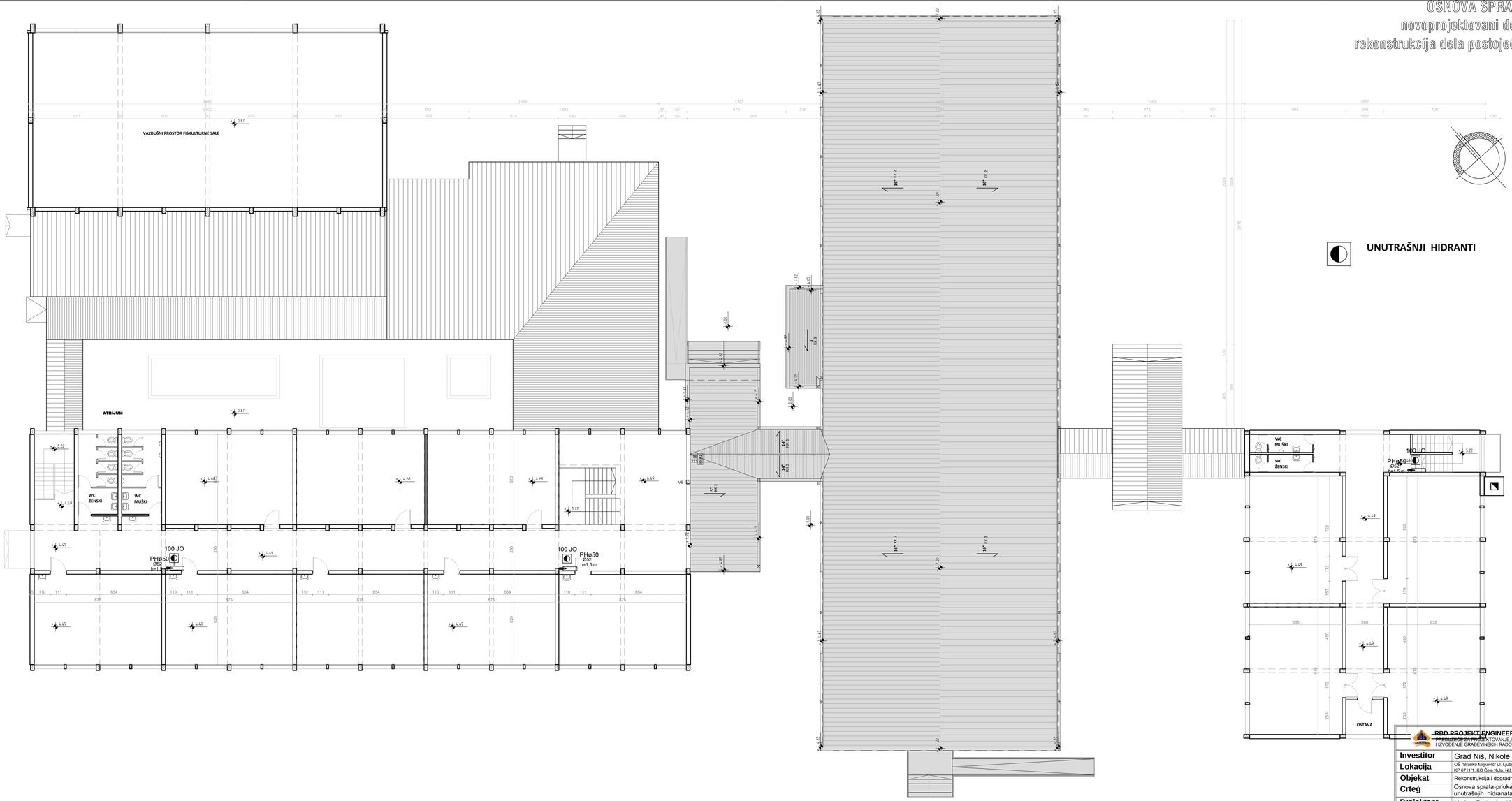

RBD PROJEKT ENGINEERING DOO NIŠ
PROJEKTOVANJE, INŽENJERING I IZVOĐENJE GRAĐEVINSKIH RADOVA

Investitor	Grad Niš, Nikole Pašića 24, Niš	
Lokacija	OŠ "Branko Miljković" ul. Ljubomira Nikolića, KP 6711/1, KO Cele Kula, Niš	
Objekat	Rekonstrukcija i dogradnja OŠ Branko Miljković	
Crteg	Osnova sprata-prikaz položaja unutrašnjih hidranata	
Projektant	Verica Radomirović-Krstić, dig.	
Saradnik	Miladinović Milan, dig.	
Jun 2013	R 1:100	List br.3

ДОПУНА КОНКУРСНЕ ДОКУМЕНТАЦИЈЕ

за јавну набавку број О/3-2014

Реконструкција и доградња ОШ „Бранко Миљковић” у Ниш

Министарство регионалног развоја и локалне самоуправе врши допуну Конкурсне документације за јавну набавку број О/3-2014 - Реконструкција и доградња ОШ „Бранко Миљковић” у Ниш, тако што додаје Шему столарије, као саставни део предметне Конкурсне документације.

Naziv:	Š e m e bravarije - ograde	**Oznaka pozicije:**	**01** **Ograda stepenista i rampi**
Konstrukcija:	Čelične kutije 20x30x2 mm; 20x10 x1,5 mm Aluminijumski cevasti rukohvat na aluminijumskim držačima		
Boja / završna obrada:	Čelični profili: osnovna boja, i završna boja "ferro micaceo" Aluminijumski profili: Elektropolirani u silver boji	Ukupno:	57,42 m

Presek 1-1 Izgled ograde

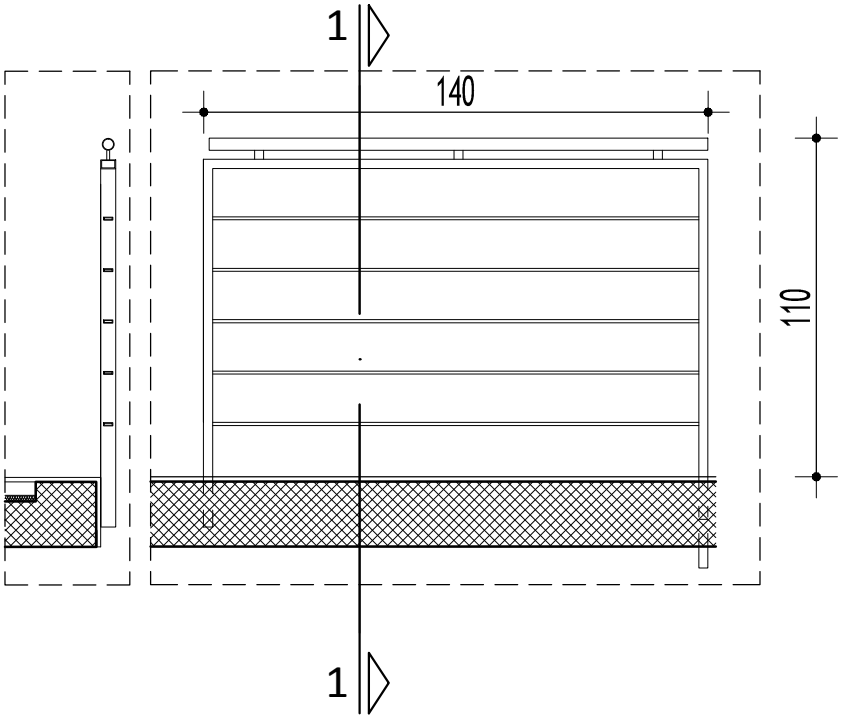

Opis:

Ograde glavnog stepeništa izrađuju se od čeličnih kutija 20x30x1,5 mm i 20x10x1,5 mm, zavarenih prema šemi.Svi čelični elementi su prethodno temeljno očišćeni i zaštićeni osnovnom bojom. Ogradu završno bojiti bojom "ferro micaceo" u tamno sivom tonu.
Rukohvat se izrađuje od aluminijumske cevi Φ=40 mm koji se preko aluminijumskih držača 30x50 mm fiksira za čelične profile ograde.
Aluminijumski profili su elektropolirani u silver boji.
Ograda se ankeriše bočno u konstruktivne elemente objekta.
Ograda je visine 110 cm.
Ograda se sastoji iz kosih delova na krakovima stepeništa i ravnih delova na podestima .

Dužina elementa ograde: L_1= 140 cm

Napomena: Šeme su crtane gledano iznutra.Mere su u centimetrima. Sve mere uzeti na licu mesta.	LIST BR.	NAZIV:	Šeme bravarije
	DATUM: Jun 2013.	PROJEKAT:	Rekonstrukcija i dogradnja OŠ "Branko Miljković"
		LOKACIJA:	Ul. Ljubomira Nikolića, KP 6711/1, KO Ćele Kula, Niš

Naziv:	Š e m e bravarije - ograde	**Oznaka pozicije:**	**02** **Zaštitna ograda**
Konstrukcija:	Čelične kutije 50x50x2 mm; 50x30 x1,5 mm		
Boja / završna obrada:	Čelični profili: osnovna boja, i završna boja "ferro micaceo"	Ukupno:	4,12 m

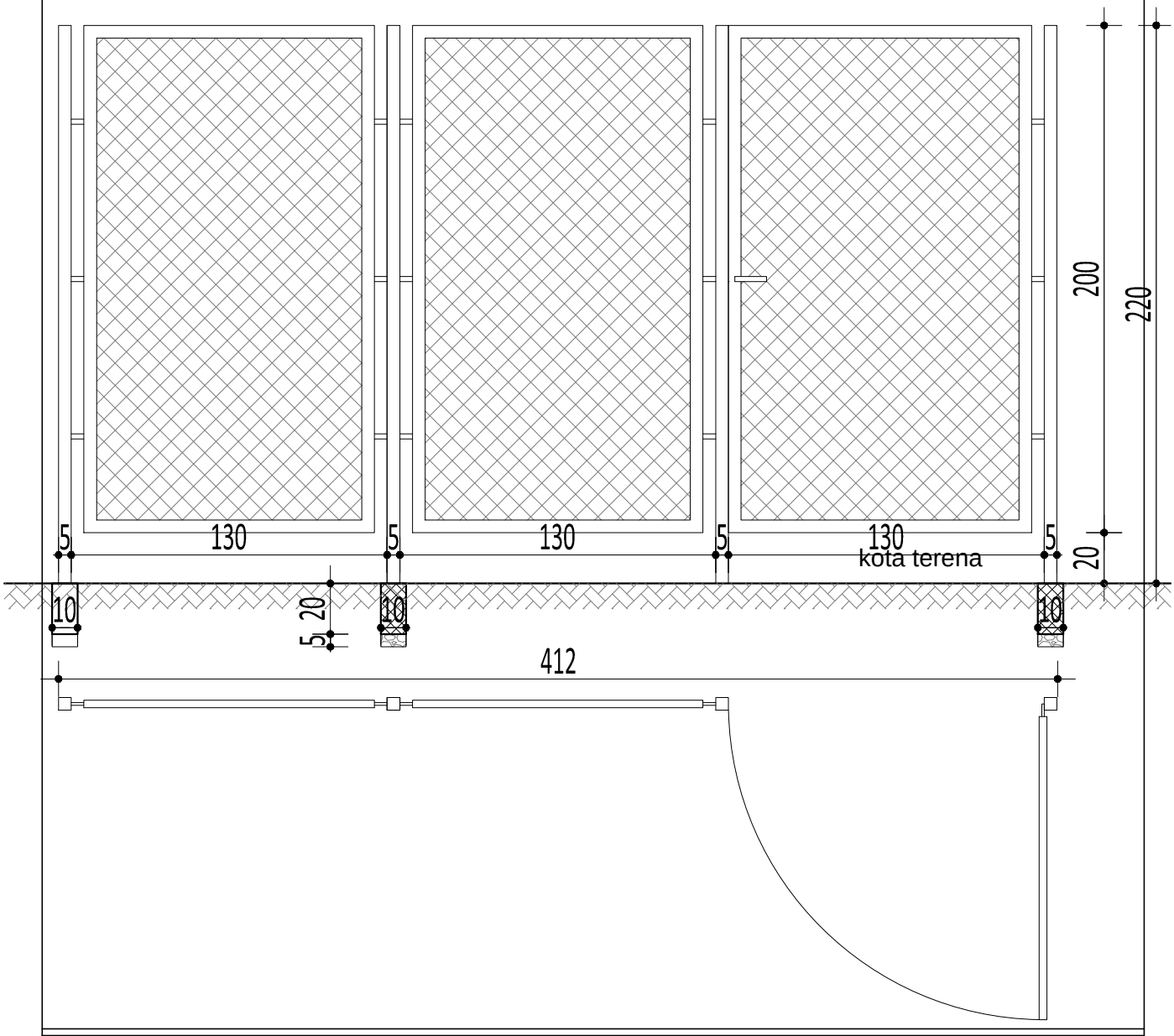

Opis:

Zaštitna ograda izrađuje se od čeličnih kutija 50x50x2 mm i 50x30x1,5 mm sa ispunom od čelične mreže.Svi čelični elementi su prethodno temeljno očišćeni i zaštićeni osnovnom bojom. Ogradu završno bojiti bojom "ferro micaceo" u tamno sivom ton u. Ograda je visine 220 cm.

Napomena: Šeme su crtane gledano iznutra.Mere su u centimetrima. Sve mere uzeti na licu mesta.	LIST BR.	NAZIV:	Šeme bravarije
	DATUM: Jun 2013.	PROJEKAT:	Rekonstrukcija i dogradnja OŠ "Branko Miljković"
		LOKACIJA:	Ul. Ljubomira Nikolića, KP 6711/1, KO Ćele Kula, Niš

Naziv:	Š e m e bravarije	**Oznaka pozicije:**	**PPA1** **PP dvokrilna vrata**
Konstrukcija:	Čelični profili i limovi	Zid. mere /cm/:	180 x 215
Boja / završna obrada:	Antikorozna zaštita i boja za metal u boji po izboru projektanta	Prizemlje:	2 kom
Ispuna:	Tvrda izolaciona ploča, obostrano obložena bojenim čeličnim limom.		
		Ukupno:	2 kom

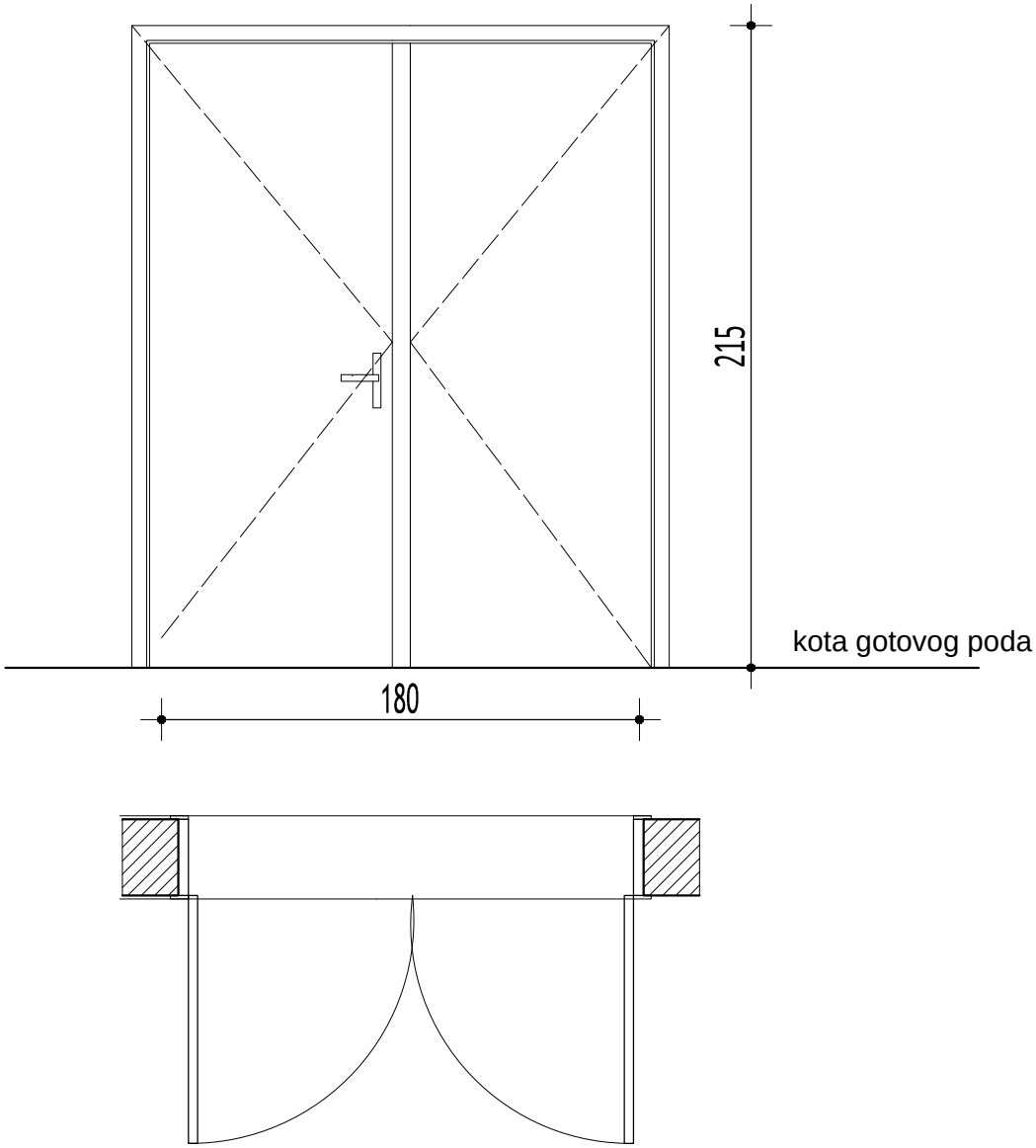

Opis:

Unutrašnja dvokrilna protivpožarna vrata se sastoje iz okvira i krila vrata. Vrata su izradjena od čeličnih profila, kutija i limova na metalnoj konstrukciji sa dovratnikom i vatrootpornošću (JUS TP 21) od 1.5h (90min) . Vrata su snabdevena automatikom za zatvaranje u slučaju požara i antipanik bravom.Ovim sistemom oba krila vrata se drže stalno u otvorenom položaju da bi osiguravala nesmetan prolaz kroz vrata, te automatsko zatvaranje na signal dojave požara. Preporuka je da se vrata ugradjuju suvim postupkom na prethodno ugradjeni slepi čelični dovratnik.

Napomena: Šeme su crtane gledano iznutra.Mere su u centimetrima. Sve mere uzeti na licu mesta.	LIST BR.	NAZIV:	Šeme bravarije
	DATUM: Jun 2013.	PROJEKAT:	Rekonstrukcija i dogradnja OŠ "Branko Miljković"
		LOKACIJA:	Ul. Ljubomira Nikolića, KP 6711/1, KO Ćele Kula, Niš

Naziv:	Š e m e bravarije	**Oznaka pozicije:**	**PPA3** **PP jednokrilna vrata**
Konstrukcija:	Čelični profili i limovi	Zid. mere /cm/:	90x 215
Boja / završna obrada:	Antikorozna zaštita i boja za metal u boji po izboru projektanta	Podrum:	1 kom
Ispuna:	Tvrda izolaciona ploča, obostrano obložena bojenim čeličnim limom.	Ukupno:	1 kom

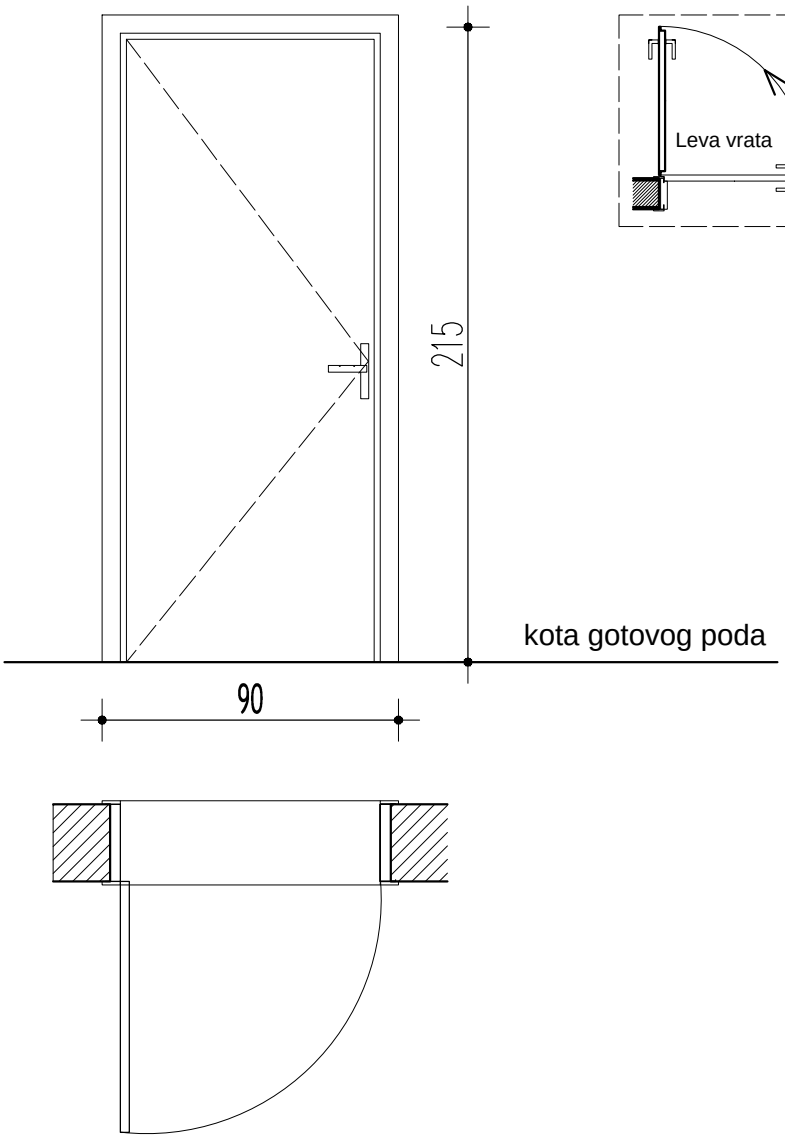

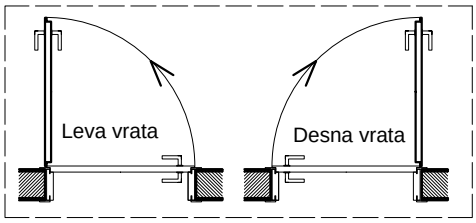

Opis:

Jednokrilna protivpožarna vrata. Vrata su izradjena od čeličnih profila, kutija i limova na metalnoj konstrukciji sa dovratnikom i vatrootpornošću (JUS TP 21) od 2.0h (120min) . Vrata su sa ugrađenim standardnim mehaničkim samozatvaračem i snabdevena su antipanik bravom. Preporuka je da se vrata ugradjuju suvim postupkom na prethodno ugradjeni slepi čelični dovratnik. Obračun po komadu.

Napomena: Šeme su crtane gledano iznutra.Mere su u centimetrima. Sve mere uzeti na licu mesta.	LIST BR.	NAZIV:	Šeme stolarije
	DATUM: Jun 2013.	PROJEKAT:	Rekonstrukcija i dogradnja OŠ "Branko Miljković"
		LOKACIJA:	Ul. Ljubomira Nikolića, KP 6711/1, KO Ćele Kula, Niš

Naziv:	Š e m e pregrada	**Oznaka pozicije:**	**PK1** **Pregrada u toaletima**
Konstrukcija:	Aluminijumski profili sa ispunom od univera d= 19 mm		
Boja / završna obrada:	Boja aluminijuma. Ispuna sivi univer.	Prizemlje:	1 kom
Ispuna:	Univer d=19mm		
		Ukupno:	1 kom

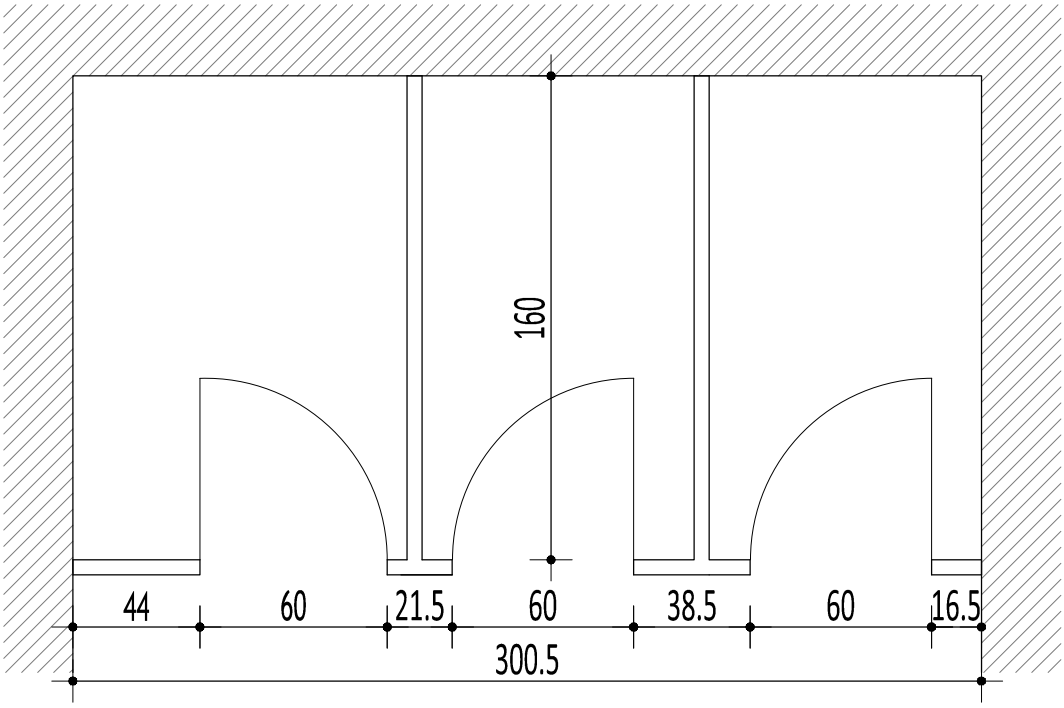

Opis:

Sanitarne pregrade su lake, montažno - demontažne pregrade .Sistem se sastoji od:aluminijumskih profila, završno obrađenih eloksažom ili elektrostatički bojenih okova - šarki i bravica za zabravljivanje vrata, točkićem - ručicom, ispune - univer d=19 mm u završnoj obradi po ton karti proizvođača i aluminijumskih nožica podešavajućih po visini.Izrada fiksnih i otvarajućih polja prema šemi.
Debljina ispune d=19mm - univer.
Montaža pregrada vrši se posle završne obrade podova i zidova keramičkim ploicama(ili slično), bez fiksiranja (bušenja) u pod.
Veza panela pregrade sa zidovima u svemu prema detaljima proizvođača. Pregrade su odignute od poda prostorije približno 150mm i oslonjene na aluminijumske nožice (podešavajuće po visini zbog nagiba poda).
Visina pregrade 2,10m od kote gotovog poda.

Napomena: Šeme su crtane gledano iznutra.Mere su u centimetrima. Sve mere uzeti na licu mesta.	LIST BR.	NAZIV:	Šeme pregrada
	DATUM: Jun 2013.	PROJEKAT:	Rekonstrukcija i dogradnja OŠ "Branko Miljković"
		LOKACIJA:	Ul. Ljubomira Nikolića, KP 6711/1, KO Ćele Kula, Niš

Naziv:	Š e m e pregrada	**Oznaka pozicije:**	**PK1** **Pregrada u toaletima**
Konstrukcija:	Aluminijumski profili sa ispunom od univera d= 19 mm		
Boja / završna obrada:	Boja aluminijuma. Ispuna sivi univer.	Prizemlje:	1 kom
Ispuna:	Univer d=19mm		
		Ukupno:	1 kom

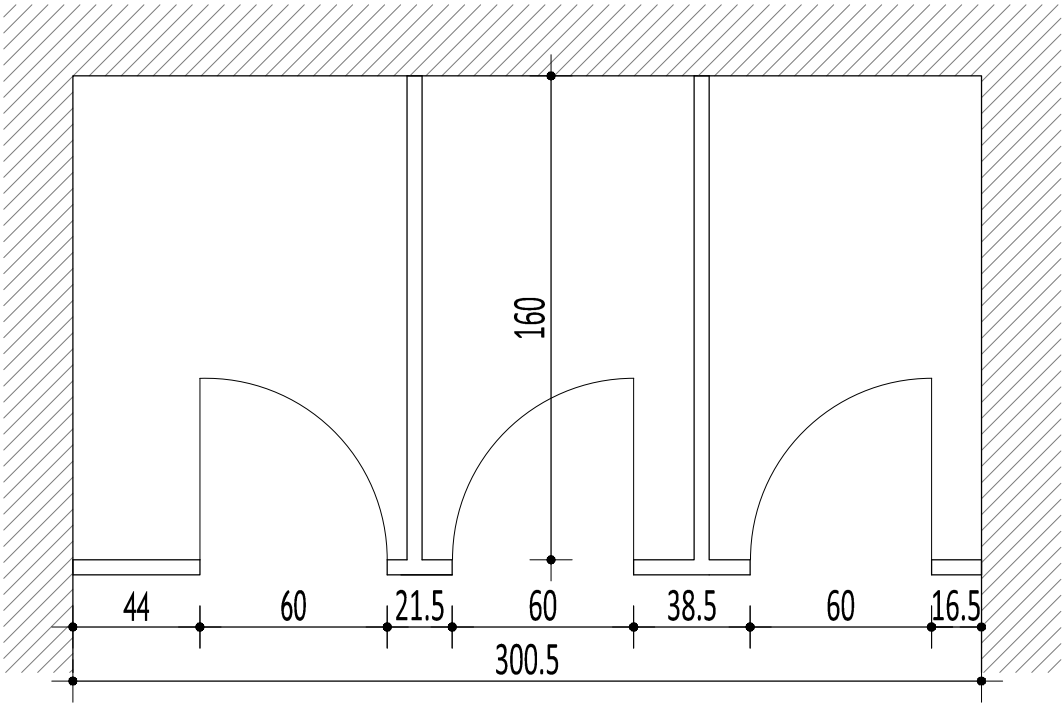

Opis:

Sanitarne pregrade su lake, montažno - demontažne pregrade .Sistem se sastoji od:aluminijumskih profila, završno obrađenih eloksažom ili elektrostatički bojenih okova - šarki i bravica za zabravljivanje vrata, točkićem - ručicom, ispune - univer d=19 mm u završnoj obradi po ton karti proizvođača i aluminijumskih nožica podešavajućih po visini.Izrada fiksnih i otvarajućih polja prema šemi.
Debljina ispune d=19mm - univer.
Montaža pregrada vrši se posle završne obrade podova i zidova keramičkim ploicama(ili slično), bez fiksiranja (bušenja) u pod.
Veza panela pregrade sa zidovima u svemu prema detaljima proizvođača. Pregrade su odignute od poda prostorije približno 150mm i oslonjene na aluminijumske nožice (podešavajuće po visini zbog nagiba poda).
Visina pregrade 2,10m od kote gotovog poda.

Napomena: Šeme su crtane gledano iznutra.Mere su u centimetrima. Sve mere uzeti na licu mesta.	LIST BR.	NAZIV:	Šeme pregrada
	DATUM: Jun 2013.	PROJEKAT:	Rekonstrukcija i dogradnja OŠ "Branko Miljković"
		LOKACIJA:	Ul. Ljubomira Nikolića, KP 6711/1, KO Ćele Kula, Niš

Naziv:	Š e m e pregrada	**Oznaka pozicije:**	**PK2** **Pregrada u toaletima**
Konstrukcija:	Aluminijumski profili sa ispunom od univera d= 19 mm		
Boja / završna obrada:	Boja aluminijuma. Ispuna sivi univer.	Prizemlje:	1 kom
Ispuna:	Univer d=19mm		
		Ukupno:	1 kom

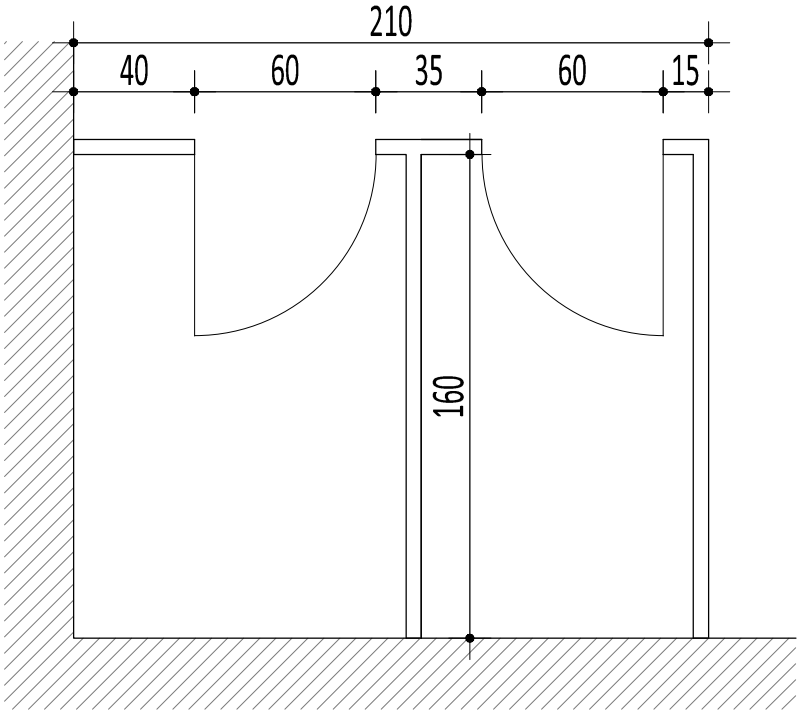

Opis:

Sanitarne pregrade su lake, montažno - demontažne pregrade .Sistem se sastoji od:aluminijumskih profila, završno obrađenih eloksažom ili elektrostatički bojenih okova - šarki i bravica za zabravljivanje vrata, točkićem - ručicom, ispune - univer d=19 mm u završnoj obradi po ton karti proizvođača i aluminijumskih nožica podešavajućih po visini.Izrada fiksnih i otvarajućih polja prema šemi.
Debljina ispune d=19mm - univer.
Montaža pregrada vrši se posle završne obrade podova i zidova keramičkim ploicama(ili slično), bez fiksiranja (bušenja) u pod.
Veza panela pregrade sa zidovima u svemu prema detaljima proizvođača. Pregrade su odignute od poda prostorije približno 150mm i oslonjene na aluminijumske nožice (podešavajuće po visini zbog nagiba poda).
Visina pregrade 2,10m od kote gotovog poda.

Napomena: Šeme su crtane gledano iznutra.Mere su u centimetrima. Sve mere uzeti na licu mesta.	LIST BR.	NAZIV:	Šeme pregrada
	DATUM: Jun 2013.	PROJEKAT:	Rekonstrukcija i dogradnja OŠ "Branko Miljković"
		LOKACIJA:	Ul. Ljubomira Nikolića, KP 6711/1, KO Ćele Kula, Niš

Naziv:	Š e m e pregrada	**Oznaka pozicije:**	**PK3** **Pregrada u toaletima**
Konstrukcija:	Aluminijumski profili sa ispunom od univera d= 19 mm		
Boja / završna obrada:	Boja aluminijuma. Ispuna sivi univer.	Prizemlje:	1 kom
Ispuna:	Univer d=19mm		
		Ukupno:	1 kom

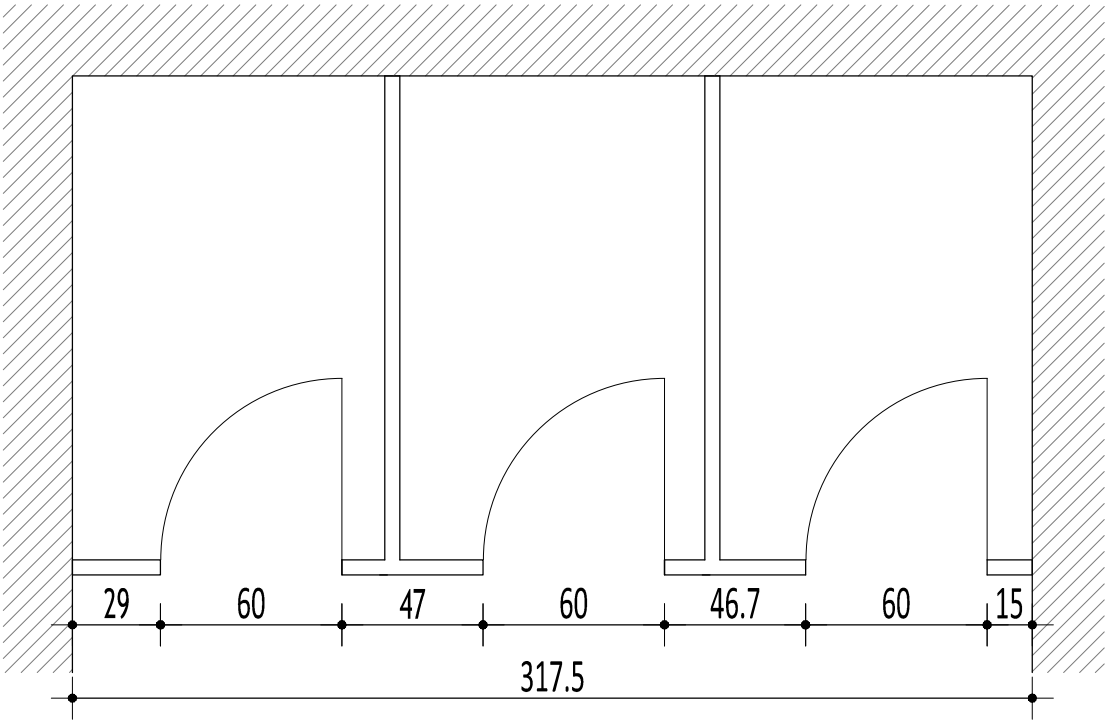

Opis:

Sanitarne pregrade su lake, montažno - demontažne pregrade .Sistem se sastoji od:aluminijumskih profila, završno obrađenih eloksažom ili elektrostatički bojenih okova - šarki i bravica za zabravljivanje vrata, točkićem - ručicom, ispune - univer d=19 mm u završnoj obradi po ton karti proizvođača i aluminijumskih nožica podešavajućih po visini.Izrada fiksnih i otvarajućih polja prema šemi.
Debljina ispune d=19mm - univer.
Montaža pregrada vrši se posle završne obrade podova i zidova keramičkim ploicama(ili slično), bez fiksiranja (bušenja) u pod.
Veza panela pregrade sa zidovima u svemu prema detaljima proizvođača. Pregrade su odignute od poda prostorije približno 150mm i oslonjene na aluminijumske nožice (podešavajuće po visini zbog nagiba poda).
Visina pregrade 2,10m od kote gotovog poda.

Napomena: Šeme su crtane gledano iznutra.Mere su u centimetrima. Sve mere uzeti na licu mesta.	LIST BR.	NAZIV:	Šeme pregrada
	DATUM: Jun 2013.	PROJEKAT:	Rekonstrukcija i dogradnja OŠ "Branko Miljković"
		LOKACIJA:	Ul. Ljubomira Nikolića, KP 6711/1, KO Ćele Kula, Niš

Naziv:	Šeme stolarije	**Oznaka pozicije:**	**B1** **Trokrilni prozor**
Konstrukcija:	PVC šestokomorni profili	Zid. mere /cm/:	274 x 205
Boja / završna obrada:	PVC profili: Bela boja	Prizemlje:	11 kom
Ispuna:	termoizolaciono staklo 4+15+4 mm, spoljašnje staklo transparentno, d=4 mm unutrašnje staklo transparentno, niskoemisiono (Low-E), d=4mm	Ukupno:	11 kom

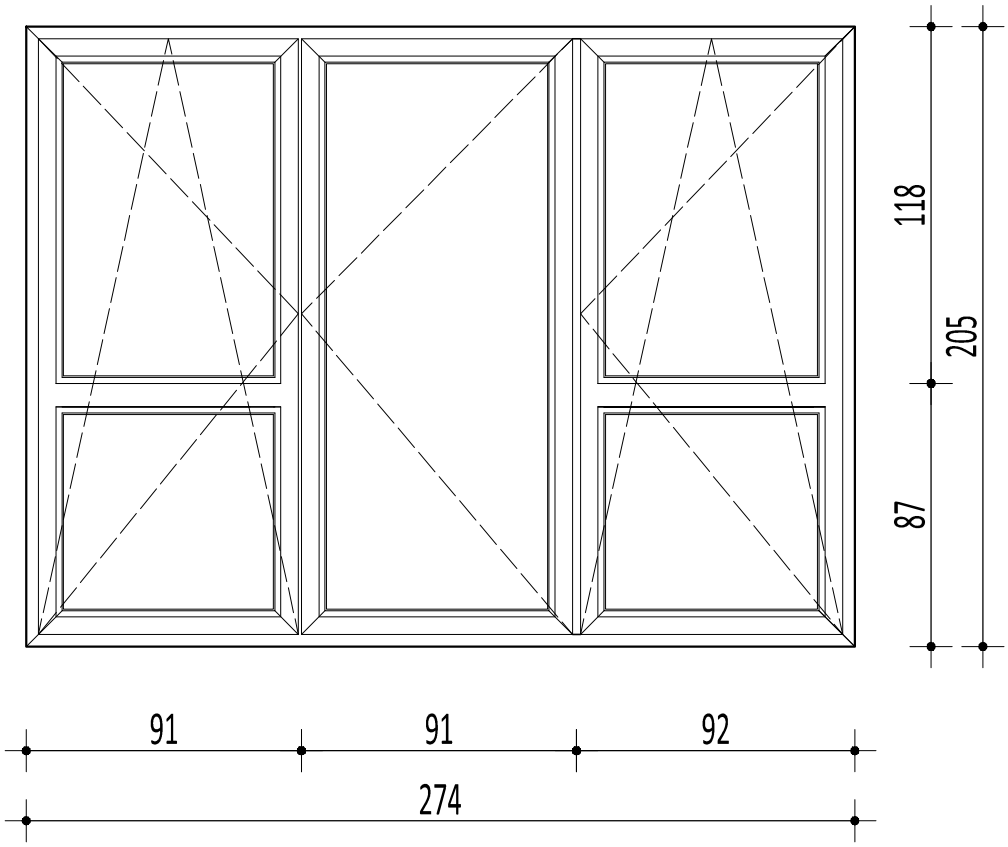

Opis:

Prozor je izrađen od PVC belih šestokomornih profila. Zastakljen je transparentnim termoizolacionim staklom 4+15+4 mm,flot kvaliteta, gde spoljašnje staklo ima debljinu d=4 mm, a unutrašnje je prevučeno slojem plemenitog metala (niskoemisiono Low-E), debljine d=4 mm. Prostor između stakala je ispunjen argonom. Maksimalni dozvoljeni koeficijent prolaza toplote je Uw=1,5 W/m^{2}K
Otvarajuća krila su snabdevena kvalitetnim okovom a dihtovanje krila na štok je izvedeno TPE profilima (termoplastični elastomeri).PVC profili su ojačani čeličnim profilom debljine d=1,5 mm.
Prozor je opremljen PVC parapetnom daskom bele boje, širine b=16 cm.
Sa spoljašnje strane postavlja se okapnica od aluminijumskog profila, širine b=20 cm.
Dihtovanje se izvodi trajnoelastičnim kitom i akrilnim silikonom.

Napomena: Šeme su crtane gledano iznutra.Mere su u centimetrima. Sve mere uzeti na licu mesta.	LIST BR.	NAZIV:	Šeme stolarije
	DATUM: Jun 2013.	PROJEKAT:	Rekonstrukcija i dogradnja OŠ "Branko Miljković"
		LOKACIJA:	Ul. Ljubomira Nikolića, KP 6711/1, KO Ćele Kula, Niš

Naziv:	Šeme stolarije	**Oznaka pozicije:**	**B2** **Trokrilni prozor**
Konstrukcija:	PVC šestokomorni profili	Zid. mere /cm/:	259 x 205
Boja / završna obrada:	PVC profili: Bela boja	Prizemlje:	5 kom
Ispuna:	termoizolaciono staklo 4+15+4 mm, spoljašnje staklo transparentno, d=4 mm unutrašnje staklo transparentno, niskoemisiono (Low-E), d=4mm	Ukupno:	5 kom

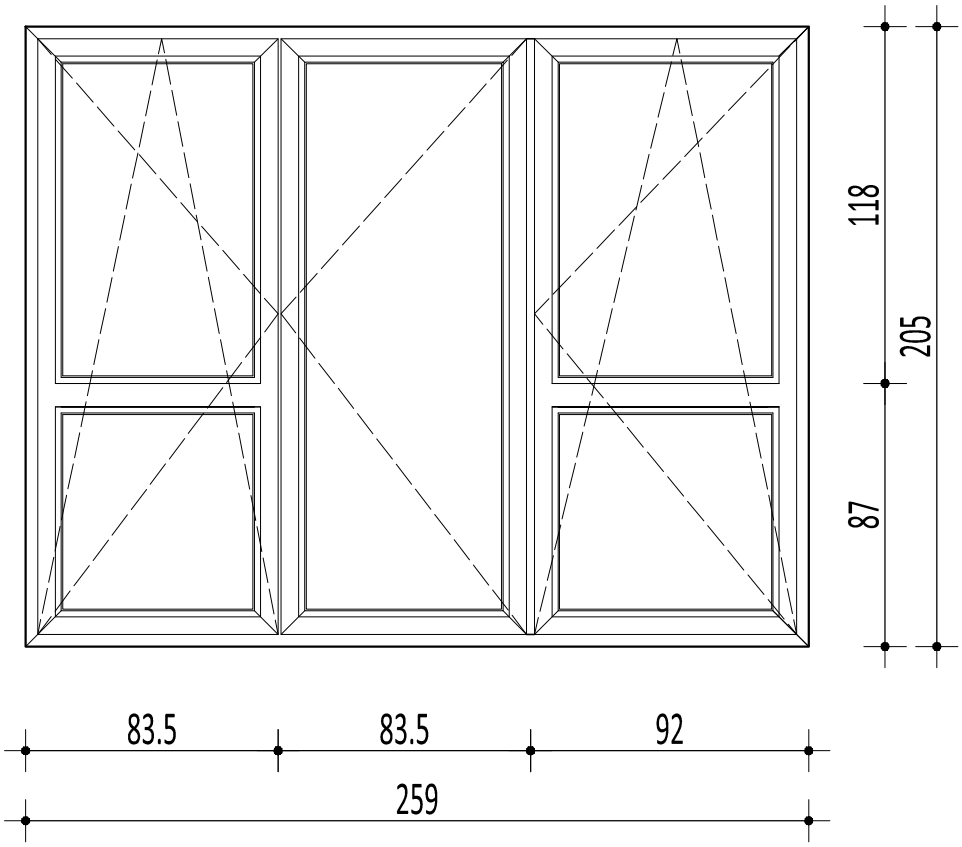

Opis:

Prozor je izrađen od PVC belih šestokomornih profila. Zastakljen je transparentnim termoizolacionim staklom 4+15+4 mm,flot kvaliteta, gde spoljašnje staklo ima debljinu d=4 mm, a unutrašnje je prevučeno slojem plemenitog metala (niskoemisiono Low-E), debljine d=4 mm. Prostor između stakala je ispunjen argonom. Maksimalni dozvoljeni koeficijent prolaza toplote je Uw=1,5 W/m^{2}K. Otvarajuća krila su snabdevena kvalitetnim okovom a dihtovanje krila na štok je izvedeno TPE profilima (termoplastični elastomeri).PVC profili su ojačani čeličnim profilom debljine d=1,5 mm.
Prozor je opremljen PVC parapetnom daskom bele boje, širine b=16 cm.
Sa spoljašnje strane postavlja se okapnica od aluminijumskog profila, širine b=20 cm.
Dihtovanje se izvodi trajnoelastičnim kitom i akrilnim silikonom.

Napomena: Šeme su crtane gledano iznutra.Mere su u centimetrima. Sve mere uzeti na licu mesta.	LIST BR.	NAZIV: Šeme stolarije	
	DATUM: Jun 2013.	PROJEKAT: Rekonstrukcija i dogradnja OŠ "Branko Miljković"	
		LOKACIJA: Ul. Ljubomira Nikolića, KP 6711/1, KO Ćele Kula, Niš	

Naziv:	Šeme stolarije	**Oznaka pozicije:**	**B3** **Al ulazna dvokrilna vrata**
Konstrukcija:	Aluminijumska konstrukcija sa prekidom termičkog mosta /Nissal ALT68/	Zid. mere /cm/:	160 x 267
Boja / završna obrada:	Plastifikacija - bela boja	Prizemlje:	4 kom
Ispuna:	termoizolaciono staklo 4+15+4 mm, spoljašnje staklo transparentno, d=4 mm unutrašnje staklo transparentno, niskoemisiono (Low-E), d=4mm	Ukupno:	4 kom

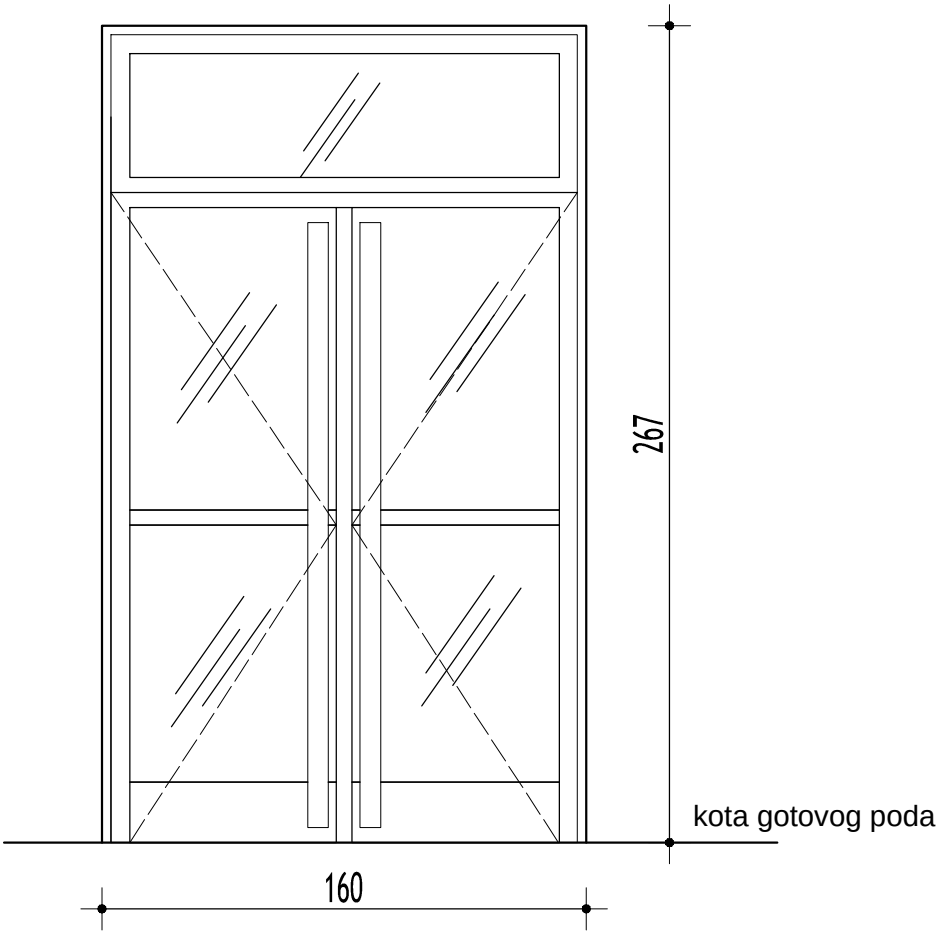

Opis:

Ulazna vrata su izrađena u aluminijumskoj konstrukciji sa prekinutim termičkim mostom (Nissal ALT 68 ili sl.).Svi aluminijumski profili su plastificirani (bela boja).
Zastakljivanje se vrši transparentnim termoizolacionim staklom 4+12+4 mm, flot kvaliteta, gde spoljašnje staklo ima debljinu d=4 mm, a unutrašnje je prevučeno slojem plemenitog metala (niskoemisiono Low-E), debljine d=4 mm. Prostor između stakala je ispunjen argonom.
Maksimalni dozvoljeni koeficijent prolaza toplote je Uw=1,5 W/m²K.
Otvarajuća krila su snabdevena kvalitetnim okovom a dihtovanje krila na štok je izvedeno EPDM zaptivkama.
Vrata su opremljena bravom, i prohromskim rukohvatom prema šemi, visine 200 cm izrađenim od cevi prečnika Φ 40 mm. U donjem delu ispuna je od Al lima visine 20cm u beloj boji.
Montaža se izvodi suvim postupkom preko slepih čeličnih štokova .
Dihtovanje se izvodi trajnoelastičnim kitom i akrilnim silikonom.

Napomena: Šeme su crtane gledano iznutra.Mere su u centimetrima. Sve mere uzeti na licu mesta.	LIST BR.	NAZIV: Šeme stolarije	
	DATUM: Jun 2013.	PROJEKAT: Rekonstrukcija i dogradnja OŠ "Branko Miljković"	
		LOKACIJA: Ul. Ljubomira Nikolića, KP 6711/1, KO Ćele Kula, Niš	

Naziv:	Šeme stolarije	**Oznaka pozicije:**	**B4** **Jednokrilni prozor**
Konstrukcija:	PVC šestokomorni profili	Zid. mere /cm/:	82 x 84
Boja / završna obrada:	PVC profili: Bela boja	Prizemlje:	6 kom
Ispuna:	termoizolaciono staklo 4+15+4 mm, spoljašnje staklo transparentno, d=4 mm unutrašnje staklo transparentno, niskoemisiono (Low-E), d=4mm	Ukupno:	6 kom

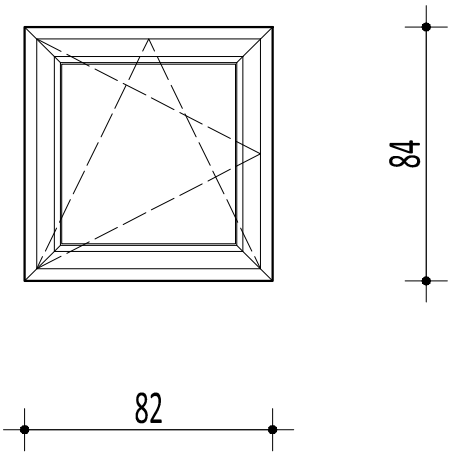

Opis:

Prozor je izrađen od PVC belih šestokomornih profila. Zastakljen je transparentnim termoizolacionim staklom 4+15+4 mm,flot kvaliteta, gde spoljašnje staklo ima debljinu d=4 mm, a unutrašnje je prevučeno slojem plemenitog metala (niskoemisiono Low-E), debljine d=4 mm. Prostor između stakala je ispunjen argonom. Maksimalni dozvoljeni koeficijent prolaza toplote je Uw=1,5 W/m^{2}K.
Otvarajuća krila su snabdevena kvalitetnim okovom a dihtovanje krila na štok je izvedeno TPE profilima (termoplastični elastomeri).PVC profili su ojačani čeličnim profilom debljine d=1,5 mm.
Prozor je opremljen PVC parapetnom daskom bele boje, širine b=16 cm.
Sa spoljašnje strane postavlja se okapnica od aluminijumskog profila, širine b=20 cm.
Dihtovanje se izvodi trajnoelastičnim kitom i akrilnim silikonom.

Napomena: Šeme su crtane gledano iznutra.Mere su u centimetrima. Sve mere uzeti na licu mesta.	LIST BR.	NAZIV: Šeme stolarije	
	DATUM: Jun 2013.	PROJEKAT: Rekonstrukcija i dogradnja OŠ "Branko Miljković"	
		LOKACIJA: Ul. Ljubomira Nikolića, KP 6711/1, KO Ćele Kula, Niš	

Naziv:	Šeme stolarije	**Oznaka pozicije:**	**B5** **Dvokrilni prozor**
Konstrukcija:	PVC šestokomorni profili	Zid. mere /cm/:	162x164
Boja / završna obrada:	PVC profili: Bela boja	Prizemlje:	2 kom
Ispuna:	termoizolaciono staklo 4+15+4 mm, spoljašnje staklo transparentno, d=4 mm unutrašnje staklo transparentno, niskoemisiono (Low-E), d=4mm	Ukupno:	2 kom

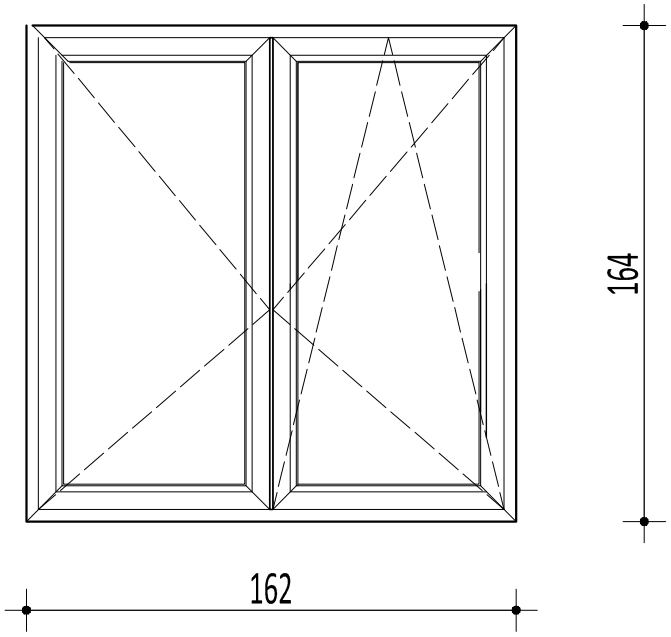

Opis:

Prozor je izrađen od PVC belih šestokomornih profila. Zastakljen je transparentnim termoizolacionim staklom 4+15+4 mm,flot kvaliteta, gde spoljašnje staklo ima debljinu d=4 mm, a unutrašnje je prevučeno slojem plemenitog metala (niskoemisiono Low-E), debljine d=4 mm. Prostor između stakala je ispunjen argonom. Maksimalni dozvoljeni koeficijent prolaza toplote je Uw=1,5 W/m^{2}K.
Otvarajuća krila su snabdevena kvalitetnim okovom a dihtovanje krila na štok je izvedeno TPE profilima (termoplastični elastomeri).PVC profili su ojačani čeličnim profilom debljine d=1,5 mm.
Prozor je opremljen PVC parapetnom daskom bele boje, širine b=16 cm.
Sa spoljašnje strane postavlja se okapnica od aluminijumskog profila, širine b=20 cm.
Dihtovanje se izvodi trajnoelastičnim kitom i akrilnim silikonom.

Napomena: Šeme su crtane gledano iznutra.Mere su u centimetrima. Sve mere uzeti na licu mesta.	LIST BR.	NAZIV: Šeme stolarije	
	DATUM: Jun 2013.	PROJEKAT: Rekonstrukcija i dogradnja OŠ "Branko Miljković"	
		LOKACIJA: Ul. Ljubomira Nikolića, KP 6711/1, KO Ćele Kula, Niš	

Naziv:	Šeme stolarije	**Oznaka pozicije:**	**B6** **Trokrilni prozor**
Konstrukcija:	PVC šestokomorni profili	Zid. mere /cm/:	259 x 164
Boja / završna obrada:	PVC profili: Bela boja	Prizemlje:	2 kom
Ispuna:	termoizolaciono staklo 4+15+4 mm, spoljašnje staklo transparentno, d=4 mm unutrašnje staklo transparentno, niskoemisiono (Low-E), d=4mm	Ukupno:	2 kom

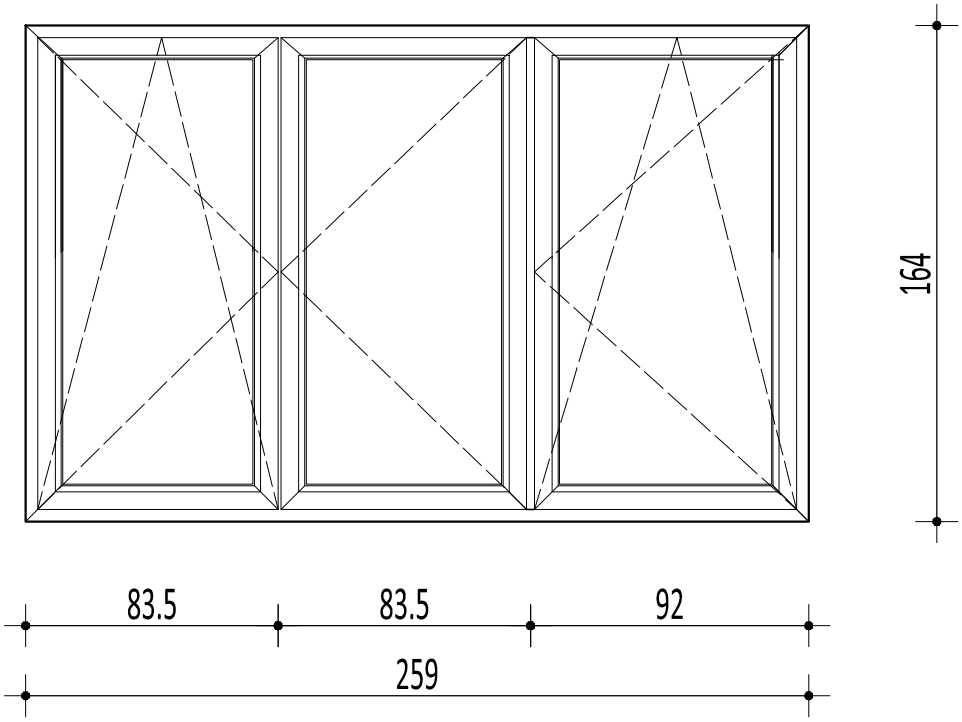

Opis:

Prozor je izrađen od PVC belih šestokomornih profila. Zastakljen je transparentnim termoizolacionim staklom 4+15+4 mm,flot kvaliteta, gde spoljašnje staklo ima debljinu d=4 mm, a unutrašnje je prevučeno slojem plemenitog metala (niskoemisiono Low-E), debljine d=4 mm. Prostor između stakala je ispunjen argonom. Maksimalni dozvoljeni koeficijent prolaza toplote je Uw=1,5 W/m^{2}K.
Otvarajuća krila su snabdevena kvalitetnim okovom a dihtovanje krila na štok je izvedeno TPE profilima (termoplastični elastomeri).PVC profili su ojačani čeličnim profilom debljine d=1,5 mm.
Prozor je opremljen PVC parapetnom daskom bele boje, širine b=16 cm.
Sa spoljašnje strane postavlja se okapnica od aluminijumskog profila, širine b=20 cm.
Dihtovanje se izvodi trajnoelastičnim kitom i akrilnim silikonom.

Napomena: Šeme su crtane gledano iznutra.Mere su u centimetrima. Sve mere uzeti na licu mesta.	LIST BR.	NAZIV: Šeme stolarije	
	DATUM: Jun 2013.	PROJEKAT: Rekonstrukcija i dogradnja OŠ "Branko Miljković"	
		LOKACIJA: Ul. Ljubomira Nikolića, KP 6711/1, KO Ćele Kula, Niš	

Naziv:	Šeme stolarije	**Oznaka pozicije:**	**B8** **Al ulazna dvokrilna vrata**
Konstrukcija:	Aluminijumska konstrukcija sa prekidom termičkog mosta /Nissal ALT68/	Zid. mere /cm/:	160 x 205
Boja / završna obrada:	Plastifikacija - bela boja	Prizemlje:	2 kom
Ispuna:	termoizolaciono staklo 4+15+4 mm, spoljašnje staklo transparentno, d=4 mm unutrašnje staklo transparentno, niskoemisiono (Low-E), d=4mm	Ukupno:	2 kom

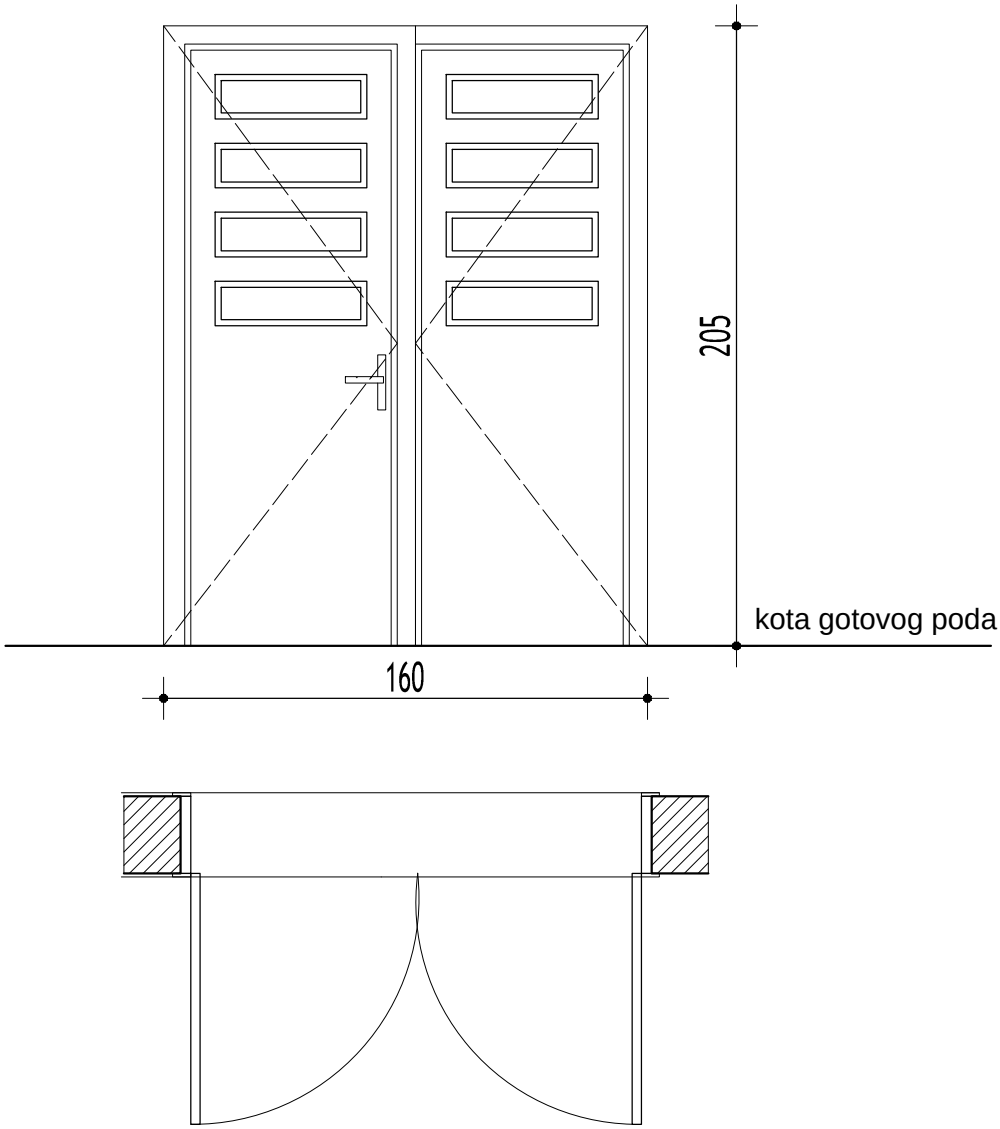

Opis:

Ulazna vrata su izrađena u aluminijumskoj konstrukciji sa prekinutim termičkim mostom (Nissal ALT 68 ili sl.).Svi aluminijumski profili su plastificirani (bela boja).
Zastakljivanje se vrši transparentnim sigurnosnim termoizolacionim staklom , flot kvaliteta, gde spoljašnje staklo ima debljinu d=12 mm, a unutrašnje je prevučeno slojem plemenitog metala (niskoemisiono Low-E), debljine d=4 mm. Prostor između stakala je ispunjen argonom. Maksimalni dozvoljeni koeficijent prolaza toplote je Uw=1,5 W/m^{2}K.
Otvarajuća krila su snabdevena kvalitetnim okovom a dihtovanje krila na štok je izvedeno EPDM zaptivkama.
Vrata su opremljena bravom.
Montaža se izvodi suvim postupkom preko slepih čeličnih štokova .
Dihtovanje se izvodi trajnoelastičnim kitom i akrilnim silikonom.

Napomena: Šeme su crtane gledano iznutra.Mere su u centimetrima. Sve mere uzeti na licu mesta.	LIST BR.	NAZIV:	Šeme stolarije
	DATUM: Jun 2013.	PROJEKAT:	Rekonstrukcija i dogradnja OŠ "Branko Miljković"
		LOKACIJA:	Ul. Ljubomira Nikolića, KP 6711/1, KO Ćele Kula, Niš

Naziv:	Šeme stolarije	**Oznaka pozicije:**	**B9** **Trokrilni prozor**
Konstrukcija:	PVC šestokomorni profili	Zid. mere /cm/:	270 x 205
Boja / završna obrada:	PVC profili: Bela boja	Prizemlje:	8 kom
Ispuna:	termoizolaciono staklo 4+15+4 mm, spoljašnje staklo transparentno, d=4 mm unutrašnje staklo transparentno, niskoemisiono (Low-E), d=4mm	Ukupno:	8 kom

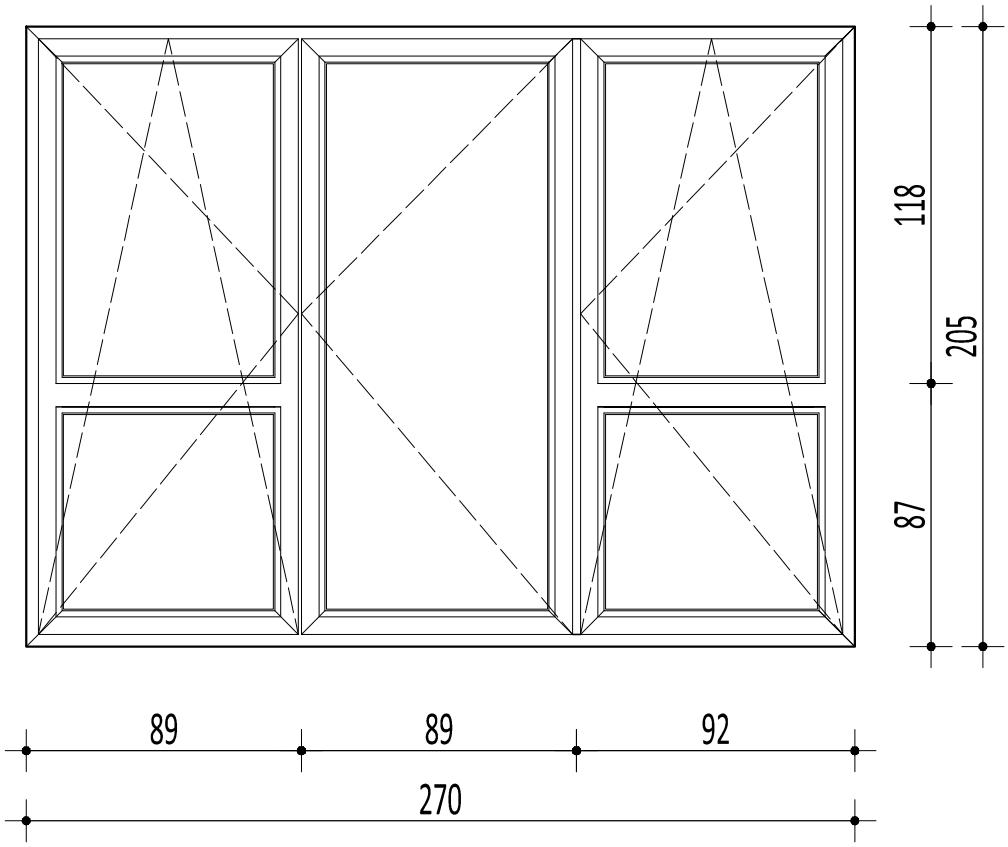

Opis:

Prozor je izrađen od PVC belih šestokomornih profila. Zastakljen je transparentnim termoizolacionim staklom 4+15+4 mm,flot kvaliteta, gde spoljašnje staklo ima debljinu d=4 mm, a unutrašnje je prevučeno slojem plemenitog metala (niskoemisiono Low-E), debljine d=4 mm. Prostor između stakala je ispunjen argonom. Maksimalni dozvoljeni koeficijent prolaza toplote je Uw=1,5 W/m^{2}K
Otvarajuća krila su snabdevena kvalitetnim okovom a dihtovanje krila na štok je izvedeno TPE profilima (termoplastični elastomeri).PVC profili su ojačani čeličnim profilom debljine d=1,5 mm.
Prozor je opremljen PVC parapetnom daskom bele boje, širine b=16 cm.
Sa spoljašnje strane postavlja se okapnica od aluminijumskog profila, širine b=20 cm.
Dihtovanje se izvodi trajnoelastičnim kitom i akrilnim silikonom.

Napomena: Šeme su crtane gledano iznutra.Mere su u centimetrima. Sve mere uzeti na licu mesta.	LIST BR.	NAZIV:	Šeme stolarije
	DATUM: Jun 2013.	PROJEKAT:	Rekonstrukcija i dogradnja OŠ "Branko Miljković"
		LOKACIJA:	Ul. Ljubomira Nikolića, KP 6711/1, KO Ćele Kula, Niš

Naziv:	Šeme stolarije	**Oznaka pozicije:**	**B10** **Trokrilni prozor**
Konstrukcija:	PVC šestokomorni profili	Zid. mere /cm/:	272 x 205
Boja / završna obrada:	PVC profili: Bela boja	Prizemlje:	4 kom
Ispuna:	termoizolaciono staklo 4+15+4 mm, spoljašnje staklo transparentno, d=4 mm unutrašnje staklo transparentno, niskoemisiono (Low-E), d=4mm	Ukupno:	4 kom

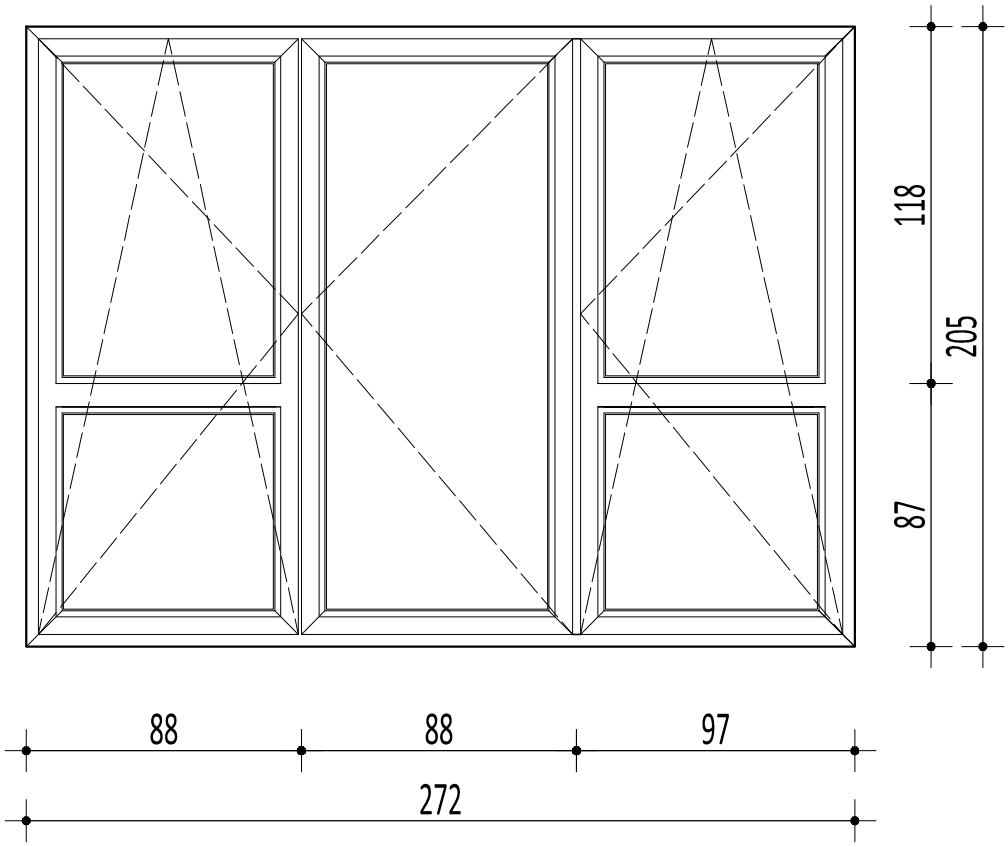

Opis:

Prozor je izrađen od PVC belih šestokomornih profila. Zastakljen je transparentnim termoizolacionim staklom 4+15+4 mm,flot kvaliteta, gde spoljašnje staklo ima debljinu d=4 mm, a unutrašnje je prevučeno slojem plemenitog metala (niskoemisiono Low-E), debljine d=4 mm. Prostor između stakala je ispunjen argonom. Maksimalni dozvoljeni koeficijent prolaza toplote je Uw=1,5 W/m^{2}K
Otvarajuća krila su snabdevena kvalitetnim okovom a dihtovanje krila na štok je izvedeno TPE profilima (termoplastični elastomeri).PVC profili su ojačani čeličnim profilom debljine d=1,5 mm.
Prozor je opremljen PVC parapetnom daskom bele boje, širine b=16 cm.
Sa spoljašnje strane postavlja se okapnica od aluminijumskog profila, širine b=20 cm.
Dihtovanje se izvodi trajnoelastičnim kitom i akrilnim silikonom.

Napomena: Šeme su crtane gledano iznutra.Mere su u centimetrima. Sve mere uzeti na licu mesta.	LIST BR.	NAZIV:	Šeme stolarije
	DATUM: Jun 2013.	PROJEKAT:	Rekonstrukcija i dogradnja OŠ "Branko Miljković"
		LOKACIJA:	Ul. Ljubomira Nikolića, KP 6711/1, KO Ćele Kula, Niš

Naziv:	Šeme stolarije- ulazna vrata	**Oznaka pozicije:**	**A1** **Jednokrilna vrata**	
			Leva	Desna
Konstrukcija:	Puna vrata, duplošperovana sa papirnim saćem između			
		Prizemlje:	7 kom	2 kom
Boja / završna obrada:	Poliuretanska bela boja			
Zid. mere /cm/:	100 x 205	Ukupno:	7 kom	2 kom
		Ukupno:	9 kom	

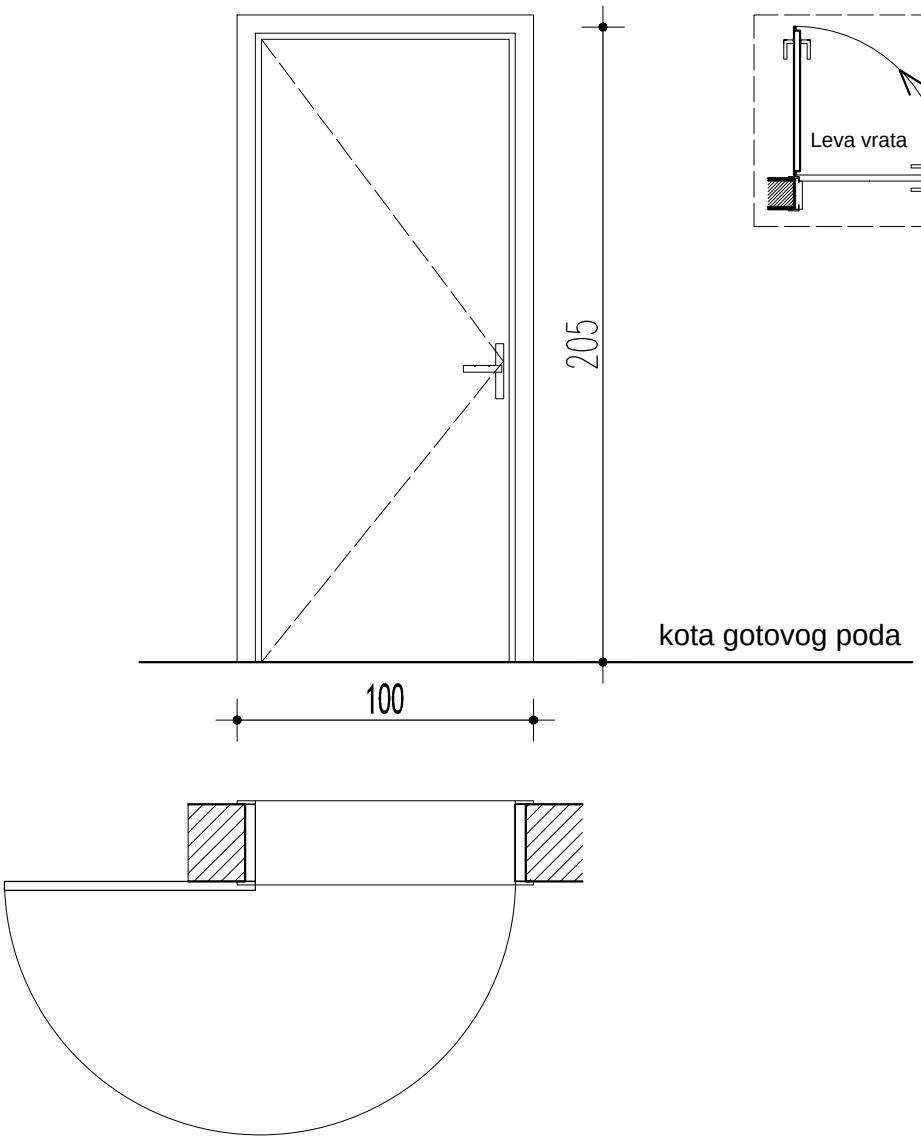

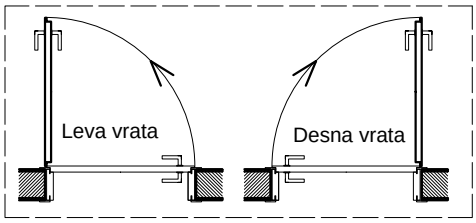

Opis:

Unutrašnja jednokrilna puna vrata.
Krilo vrata je na drvenoj podkonstrukciji, obostrano obloženo medijapanom debljine d=4 mm sa saćastom ispunom između.
Štokovi su ravni, opremljeni samoštelujućim ravnim pervaz lajsnama.
Krilo, štok i pervaz lajsne završno bojene belim poliuretanskim premazom.
Vrata snabdeti bravom , šarkama, kvakom, kao i dihtung gumom na vezi krila sa štokom.
Vrata se ugrađuju u otvore zidova od giter bloka debljine d=20mm.

Napomena: Šeme su crtane gledano iznutra.Mere su u centimetrima. Sve mere uzeti na licu mesta.	LIST BR.	NAZIV:	Šeme stolarije
	DATUM: Jun 2013.	PROJEKAT:	Rekonstrukcija i dogradnja OŠ "Branko Miljković"
		LOKACIJA:	Ul. Ljubomira Nikolića, KP 6711/1, KO Ćele Kula, Niš

Naziv:	Šeme stolarije- ulazna vrata	**Oznaka pozicije:**	**A2** **Jednokrilna vrata**	
			Leva	Desna
Konstrukcija:	Puna vrata, duplošperovana sa papirnim saćem između			
		Prizemlje:	2 kom	2 kom
Boja / završna obrada:	Poliuretanska bela boja			
Zid. mere /cm/:	90 x 205	Ukupno:	2 kom	2 kom
		Ukupno:	4 kom	

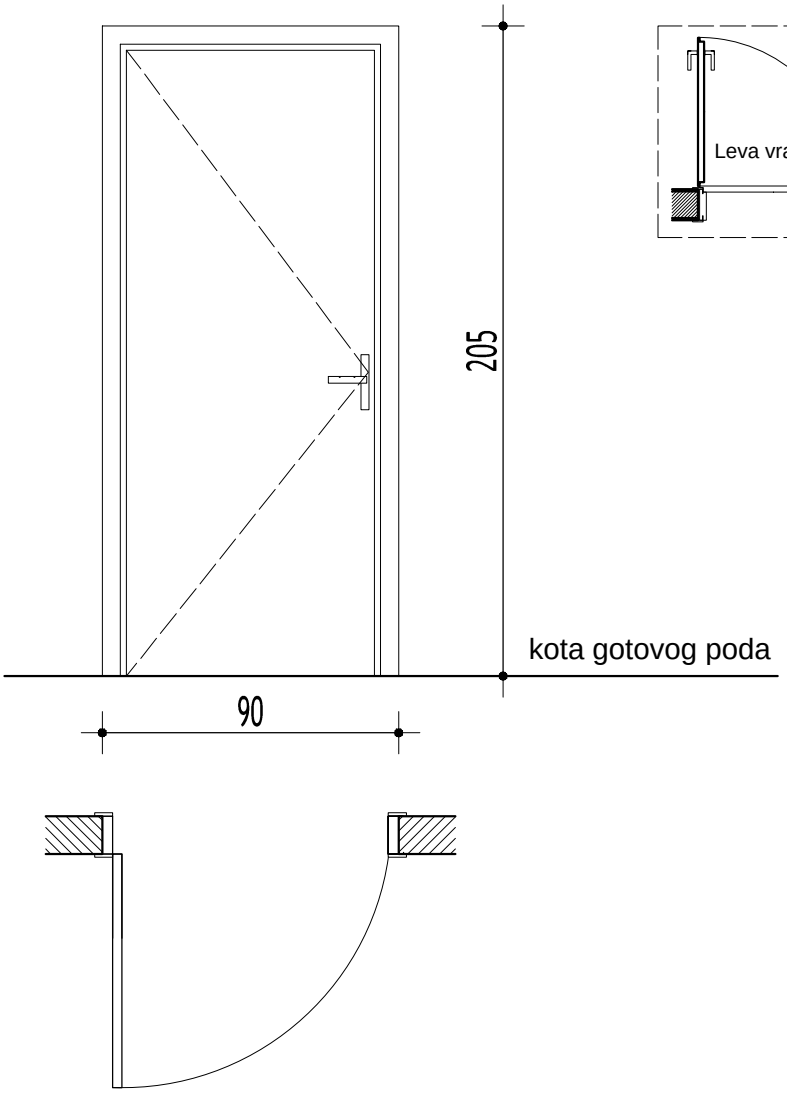

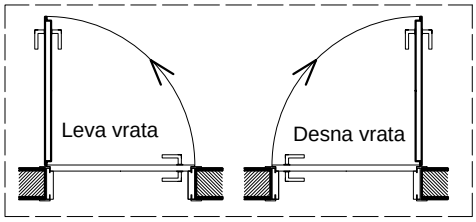

Opis:

Unutrašnja jednokrilna puna vrata.
Krilo vrata je na drvenoj podkonstrukciji, obostrano obloženo medijapanom debljine d=4 mm sa saćastom ispunom između.
Štokovi su ravni, opremljeni samoštelujućim ravnim pervaz lajsnama.
Krilo, štok i pervaz lajsne završno bojene belim poliuretanskim premazom.
Vrata snabdeti bravom , šarkama, kvakom, kao i dihtung gumom na vezi krila sa štokom.
Vrata se ugrađuju u otvore zidova od giter bloka debljine d=20cm i šuplje opeke d=12cm.

Napomena: Šeme su crtane gledano iznutra.Mere su u centimetrima. Sve mere uzeti na licu mesta.	LIST BR.	NAZIV:	Šeme stolarije
	DATUM: Jun 2013.	PROJEKAT:	Rekonstrukcija i dogradnja OŠ "Branko Miljković"
		LOKACIJA:	Ul. Ljubomira Nikolića, KP 6711/1, KO Ćele Kula, Niš

Naziv:	Šeme stolarije- ulazna vrata	**Oznaka pozicije:**	**A3** **Jednokrilna vrata**	
			Leva	Desna
Konstrukcija:	Puna vrata, duplošperovana sa papirnim saćem između			
		Prizemlje:	1 kom	1 kom
Boja / završna obrada:	Poliuretanska bela boja			
Zid. mere /cm/:	80 x 205	Ukupno:	1 kom	1 kom
		Ukupno:	2 kom	

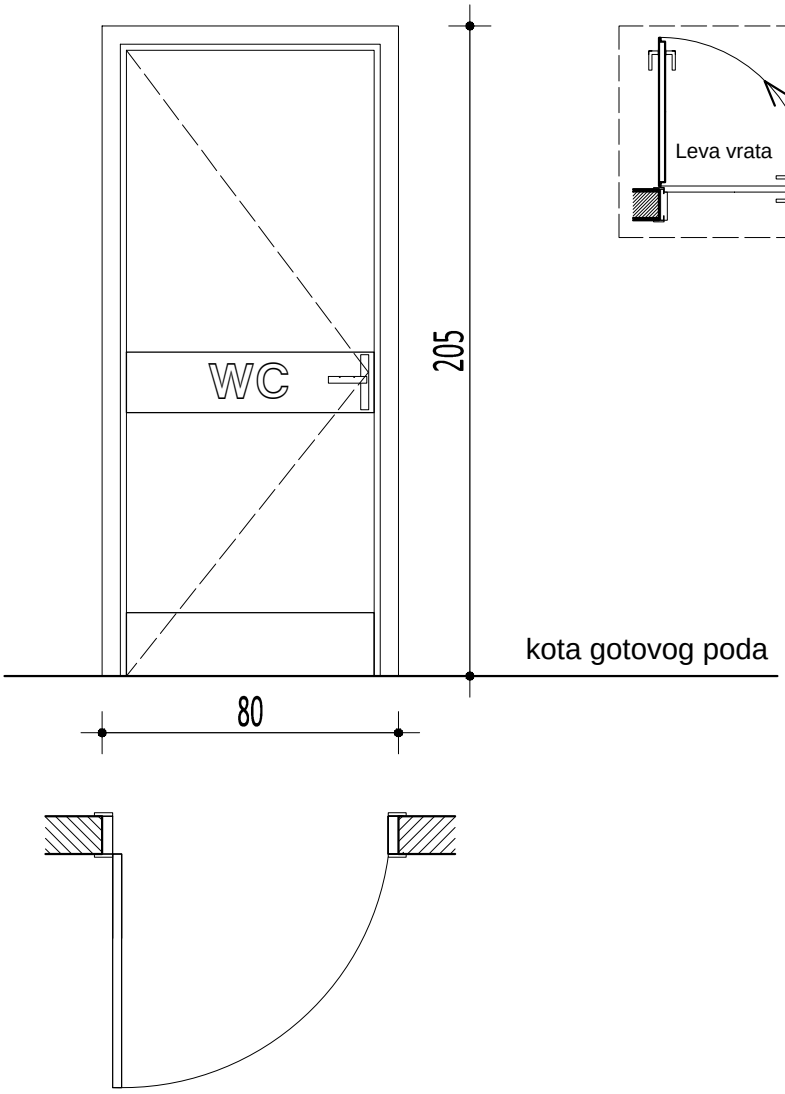

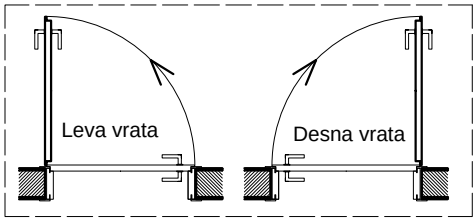

Opis:

Unutrašnja jednokrilna puna vrata.
Krilo vrata je na drvenoj podkonstrukciji, obostrano obloženo medijapanom debljine d=4 mm sa saćastom ispunom između.
Štokovi su ravni, opremljeni samoštelujućim ravnim pervaz lajsnama.
Krilo, štok i pervaz lajsne završno bojene belim poliuretanskim premazom. Prema crtežu dodati dve trake Al lima širine 20cm.
Vrata snabdeti bravom , šarkama, kvakom, kao i dihtung gumom na vezi krila sa štokom.
Vrata se ugrađuju u otvore zidova od giter bloka debljine d=20mm i šuplje opeke d=12cm..

Napomena: Šeme su crtane gledano iznutra.Mere su u centimetrima. Sve mere uzeti na licu mesta.	LIST BR.	NAZIV:	Šeme stolarije
	DATUM: Jun 2013.	PROJEKAT:	Rekonstrukcija i dogradnja OŠ "Branko Miljković"
		LOKACIJA:	Ul. Ljubomira Nikolića, KP 6711/1, KO Ćele Kula, Niš

Naziv:	Šeme stolarije- ulazna vrata	**Oznaka pozicije:**	**A3'** **Jednokrilna vrata**	
			Leva	Desna
Konstrukcija:	Puna vrata, duplošperovana sa papirnim saćem između			
		Prizemlje:	1 kom	1 kom
Boja / završna obrada:	Poliuretanska bela boja			
Zid. mere /cm/:	80 x 205	Ukupno:	1 kom	1 kom
		Ukupno:	2 kom	

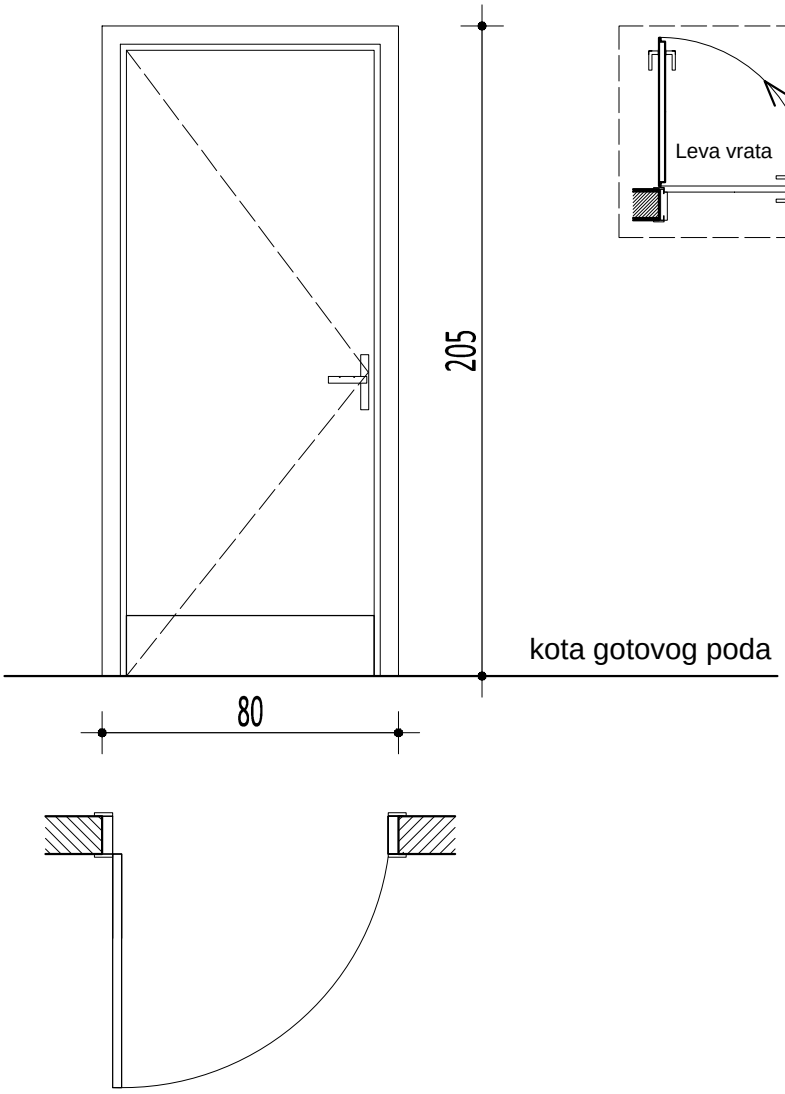

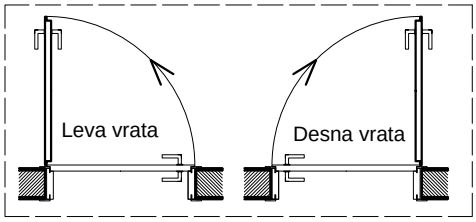

Opis:

Unutrašnja jednokrilna puna vrata.
Krilo vrata je na drvenoj podkonstrukciji, obostrano obloženo medijapanom debljine d=4 mm sa saćastom ispunom između.
Štokovi su ravni, opremljeni samoštelujućim ravnim pervaz lajsnama.
Krilo, štok i pervaz lajsne završno bojene belim poliuretanskim premazom. Prema crtežu dodati traku Al lima u donjem delu vrata širine 20cm.
Vrata snabdeti bravom , šarkama, kvakom, kao i dihtung gumom na vezi krila sa štokom.
Vrata se ugrađuju u otvore zidova od giter bloka debljine d=20mm i šuplje opeke d=12cm.

Napomena: Šeme su crtane gledano iznutra.Mere su u centimetrima. Sve mere uzeti na licu mesta.	LIST BR.	NAZIV:	Šeme stolarije
	DATUM: Jun 2013.	PROJEKAT:	Rekonstrukcija i dogradnja OŠ "Branko Miljković"
		LOKACIJA:	Ul. Ljubomira Nikolića, KP 6711/1, KO Ćele Kula, Niš

Naziv:	Šeme stolarije- ulazna vrata	**Oznaka pozicije:**	**A3"** **Jednokrilna vrata sa nadsvetlom**	
			Leva	Desna
Konstrukcija:	Puna vrata, duplošperovana sa papirnim saćem između			
		Prizemlje:	1 kom	
Boja / završna obrada:	Poliuretanska bela boja			
Zid. mere /cm/:	80 x 254	Ukupno:	1 kom	
		Ukupno:	1 kom	

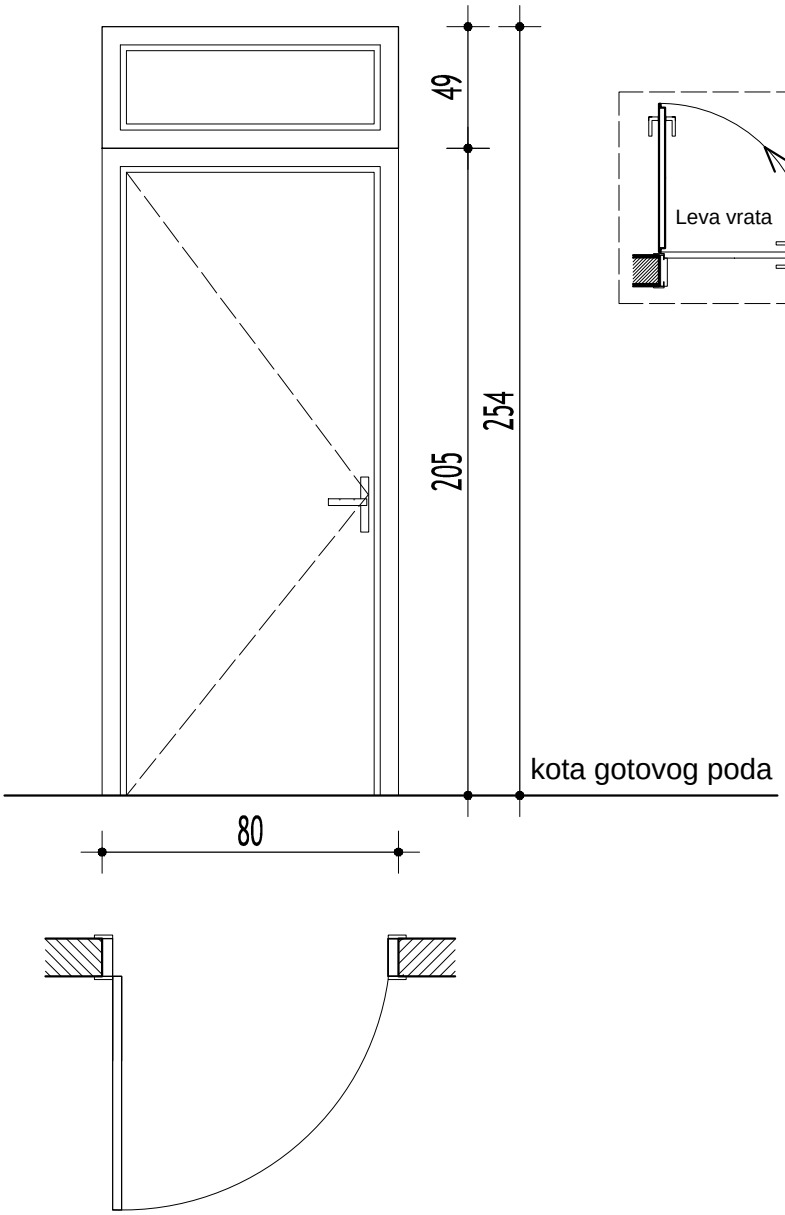

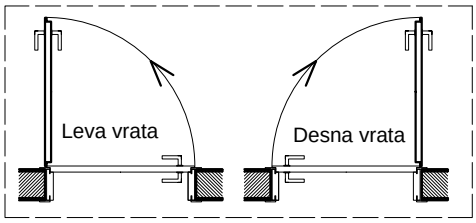

Opis:

Unutrašnja jednokrilna puna vrata.
Krilo vrata je na drvenoj podkonstrukciji, obostrano obloženo medijapanom debljine d=4 mm sa saćastom ispunom između.
Štokovi su ravni, opremljeni samoštelujućim ravnim pervaz lajsnama.
Krilo, štok i pervaz lajsne završno bojene belim poliuretanskim premazom.
Vrata snabdeti bravom , šarkama, kvakom, kao i dihtung gumom na vezi krila sa štokom.
Vrata se ugrađuju u otvore zidova od giter bloka debljine d=20mm i šuplje opeke d=12cm.

Napomena: Šeme su crtane gledano iznutra.Mere su u centimetrima. Sve mere uzeti na licu mesta.	LIST BR.	NAZIV:	Šeme stolarije
	DATUM: Jun 2013.	PROJEKAT:	Rekonstrukcija i dogradnja OŠ "Branko Miljković"
		LOKACIJA:	Ul. Ljubomira Nikolića, KP 6711/1, KO Ćele Kula, Niš

Naziv:	Šeme stolarije- ulazna vrata	**Oznaka pozicije:**	**A4** **Jednokrilna vrata**	
			Leva	Desna
Konstrukcija:	Puna vrata, duplošperovana sa papirnim saćem između			
		Prizemlje:	1 kom	1 kom
Boja / završna obrada:	Poliuretanska bela boja			
Zid. mere /cm/:	100 x 205	Ukupno:	1 kom	1 kom
		Ukupno:	2 kom	

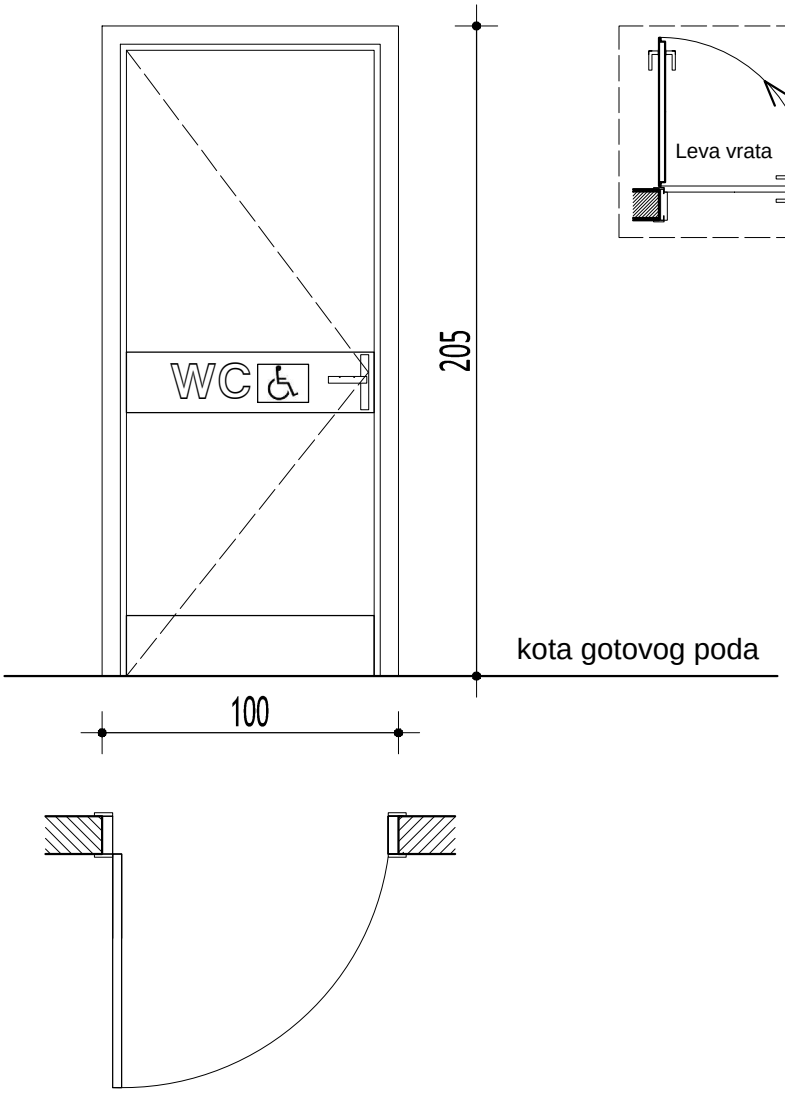

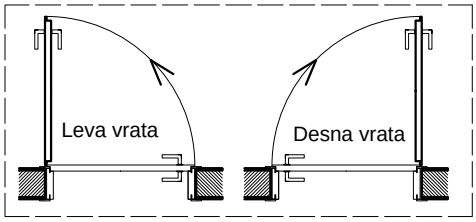

Opis:

Unutrašnja jednokrilna puna vrata.
Krilo vrata je na drvenoj podkonstrukciji, obostrano obloženo medijapanom debljine d=4 mm sa saćastom ispunom između.
Štokovi su ravni, opremljeni samoštelujućim ravnim pervaz lajsnama.
Krilo, štok i pervaz lajsne završno bojene belim poliuretanskim premazom.
Vrata snabdeti bravom , šarkama, kvakom, kao i dihtung gumom na vezi krila sa štokom. Prema crtežu dodati dve trake Al lima širine 20cm.
Vrata se ugrađuju u otvore zidova od giter bloka debljine d=20mm.

Napomena: Šeme su crtane gledano iznutra.Mere su u centimetrima. Sve mere uzeti na licu mesta.	LIST BR.	NAZIV:	Šeme stolarije
	DATUM: Jun 2013.	PROJEKAT:	Rekonstrukcija i dogradnja OŠ "Branko Miljković"
		LOKACIJA:	Ul. Ljubomira Nikolića, KP 6711/1, KO Ćele Kula, Niš

Naziv:	Šeme stolarije	**Oznaka pozicije:**	**A6** **Fiksni prozor sa šalterom**
Konstrukcija:	PVC šestokomorni profili	Zid. mere /cm/:	313 x 164
Boja / završna obrada:	PVC profili: Bela boja	Prizemlje:	1 kom
Ispuna:	termoizolaciono staklo 4+15+4 mm, spoljašnje staklo transparentno, d=4 mm unutrašnje staklo transparentno, d=4mm	Ukupno:	1 kom

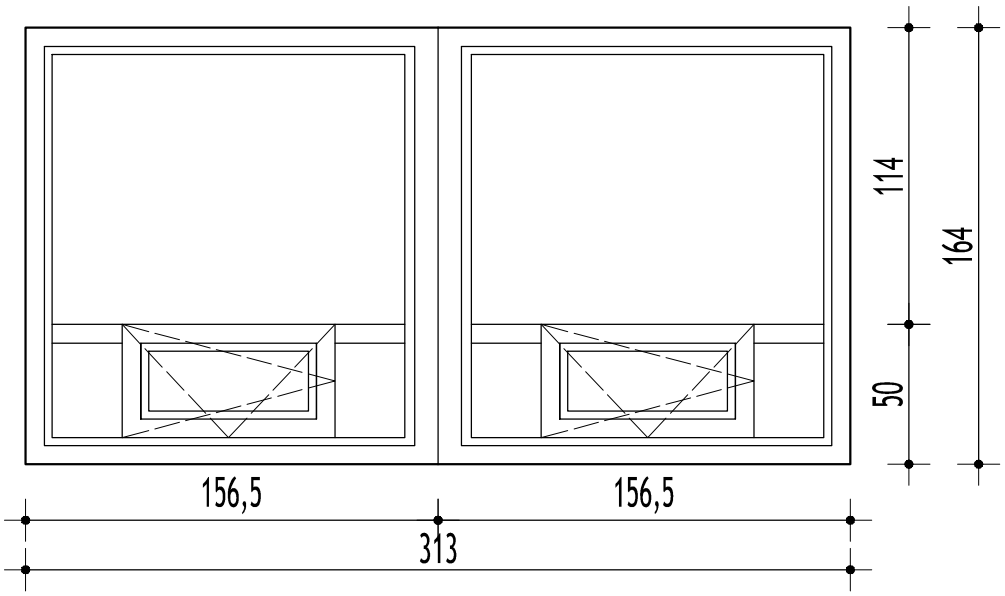

Opis:

Fiksni prozor je izrađen od PVC belih šestokomornih profila. Zastakljen je transparentnim termoizolacionim staklom 4+15+4 mm,flot kvaliteta, gde spoljašnje staklo ima debljinu d=4 mm, a unutrašnje je debljine d=4 mm.
Otvarajuća krila - šalteri su snabdevena kvalitetnim okovom a dihtovanje krila na štok je izvedeno TPE profilima (termoplastični elastomeri).
PVC profili su ojačani čeličnim profilom debljine d=1,5 mm.
Dihtovanje se izvodi trajnoelastičnim kitom i akrilnim silikonom.

Napomena: Šeme su crtane gledano iznutra.Mere su u centimetrima. Sve mere uzeti na licu mesta.	LIST BR.	NAZIV:	Šeme stolarije
	DATUM: Jun 2013.	PROJEKAT:	Rekonstrukcija i dogradnja OŠ "Branko Miljković"
		LOKACIJA:	Ul. Ljubomira Nikolića, KP 6711/1, KO Ćele Kula, Niš

Naziv:	Šeme stolarije	**Oznaka pozicije:**	**A7** **Fiksni nadprozornik**
Konstrukcija:	PVC šestokomorni profili	Zid. mere /cm/:	587 x 68
Boja / završna obrada:	PVC profili: Bela boja	Prizemlje:	5 kom
Ispuna:	termoizolaciono staklo 4+15+4 mm, spoljašnje staklo transparentno, d=4 mm unutrašnje staklo transparentno, d=4mm	Ukupno:	5 kom

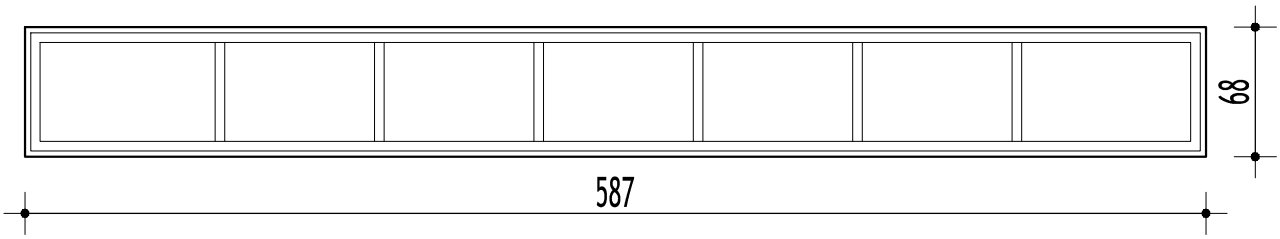

Opis:

Fiksni prozor je izrađen od PVC belih šestokomornih profila. Zastakljen je transparentnim termoizolacionim staklom 4+15+4 mm,flot kvaliteta, gde spoljašnje staklo ima debljinu d=4 mm, a unutrašnje je debljine d=4 mm.
PVC profili su ojačani čeličnim profilom debljine d=1,5 mm.
Dihtovanje se izvodi trajnoelastičnim kitom i akrilnim silikonom.

Napomena: Šeme su crtane gledano iznutra.Mere su u centimetrima. Sve mere uzeti na licu mesta.	LIST BR.	NAZIV:	Šeme stolarije
	DATUM: Jun 2013.	PROJEKAT:	Rekonstrukcija i dogradnja OŠ "Branko Miljković"
		LOKACIJA:	Ul. Ljubomira Nikolića, KP 6711/1, KO Ćele Kula, Niš

Naziv:	Šeme stolarije	**Oznaka pozicije:**	**A8** **Fiksni nadprozornik**
Konstrukcija:	PVC šestokomorni profili	Zid. mere /cm/:	171 x 68
Boja / završna obrada:	PVC profili: Bela boja	Prizemlje:	8 kom
Ispuna:	termoizolaciono staklo 4+15+4 mm, spoljašnje staklo transparentno, d=4 mm unutrašnje staklo transparentno, d=4mm		
		Ukupno:	8 kom

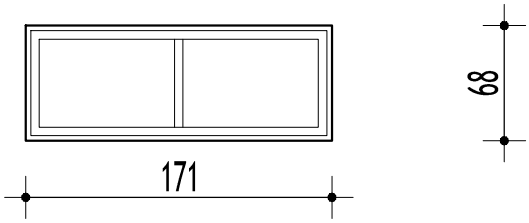

Opis:

Fiksni prozor je izrađen od PVC belih šestokomornih profila. Zastakljen je transparentnim termoizolacionim staklom 4+15+4 mm,flot kvaliteta, gde spoljašnje staklo ima debljinu d=4 mm, a unutrašnje je debljine d=4 mm.
PVC profili su ojačani čeličnim profilom debljine d=1,5 mm.
Dihtovanje se izvodi trajnoelastičnim kitom i akrilnim silikonom.

Napomena: Šeme su crtane gledano iznutra.Mere su u centimetrima. Sve mere uzeti na licu mesta.	LIST BR.	NAZIV:	Šeme stolarije
	DATUM: Jun 2013.	PROJEKAT:	Rekonstrukcija i dogradnja OŠ "Branko Miljković"
		LOKACIJA:	Ul. Ljubomira Nikolića, KP 6711/1, KO Ćele Kula, Niš

Naziv:	Šeme stolarije	**Oznaka pozicije:**	**A9** **Fiksni nadprozornik**
Konstrukcija:	PVC šestokomorni profili	Zid. mere /cm/:	300 x 68
Boja / završna obrada:	PVC profili: Bela boja	Prizemlje:	1 kom
Ispuna:	termoizolaciono staklo 4+15+4 mm, spoljašnje staklo transparentno, d=4 mm unutrašnje staklo transparentno, d=4mm	Ukupno:	1 kom

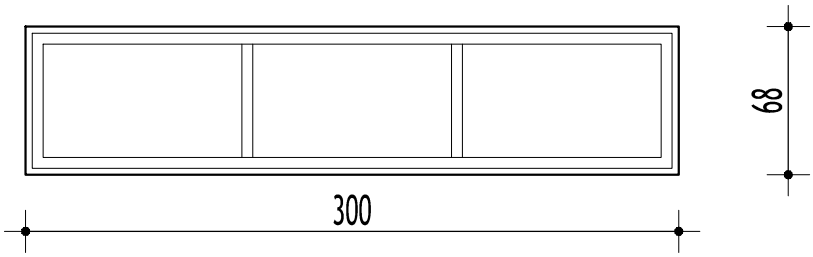

Opis:

Fiksni prozor je izrađen od PVC belih šestokomornih profila. Zastakljen je transparentnim termoizolacionim staklom 4+15+4 mm,flot kvaliteta, gde spoljašnje staklo ima debljinu d=4 mm, a unutrašnje je debljine d=4 mm.
PVC profili su ojačani čeličnim profilom debljine d=1,5 mm.
Dihtovanje se izvodi trajnoelastičnim kitom i akrilnim silikonom.

Napomena: Šeme su crtane gledano iznutra.Mere su u centimetrima. Sve mere uzeti na licu mesta.	LIST BR.	NAZIV:	Šeme stolarije
	DATUM: Jun 2013.	PROJEKAT:	Rekonstrukcija i dogradnja OŠ "Branko Miljković"
		LOKACIJA:	Ul. Ljubomira Nikolića, KP 6711/1, KO Ćele Kula, Niš

Naziv:	Šeme stolarije	**Oznaka pozicije:**	**A10** **Fiksni nadprozornik**
Konstrukcija:	PVC šestokomorni profili	Zid. mere /cm/:	570 x 68
Boja / završna obrada:	PVC profili: Bela boja	Prizemlje:	2 kom
Ispuna:	termoizolaciono staklo 4+15+4 mm, spoljašnje staklo transparentno, d=4 mm unutrašnje staklo transparentno, d=4mm	Ukupno:	2 kom

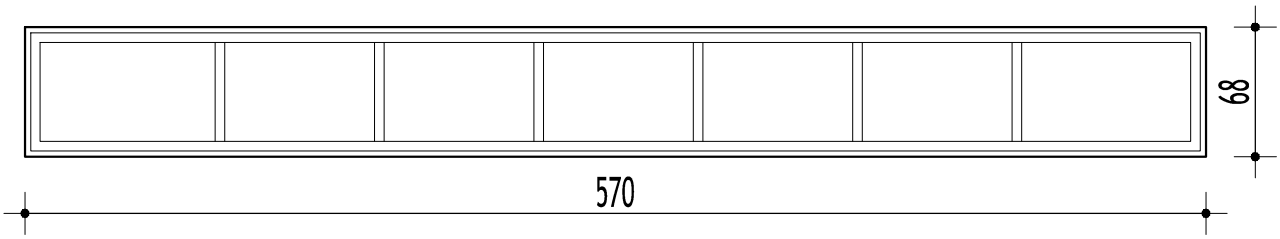

Opis:

Fiksni prozor je izrađen od PVC belih šestokomornih profila. Zastakljen je transparentnim termoizolacionim staklom 4+15+4 mm,flot kvaliteta, gde spoljašnje staklo ima debljinu d=4 mm, a unutrašnje je debljine d=4 mm.
PVC profili su ojačani čeličnim profilom debljine d=1,5 mm.
Dihtovanje se izvodi trajnoelastičnim kitom i akrilnim silikonom.

Napomena: Šeme su crtane gledano iznutra.Mere su u centimetrima. Sve mere uzeti na licu mesta.	LIST BR.	NAZIV:	Šeme stolarije
	DATUM: Jun 2013.	PROJEKAT:	Rekonstrukcija i dogradnja OŠ "Branko Miljković"
		LOKACIJA:	Ul. Ljubomira Nikolića, KP 6711/1, KO Ćele Kula, Niš

Naziv:	Šeme stolarije	**Oznaka pozicije:**	**A11** **Fiksni nadprozornik**
Konstrukcija:	PVC šestokomorni profili	Zid. mere /cm/:	597 x 68
Boja / završna obrada:	PVC profili: Bela boja	Prizemlje:	2 kom
Ispuna:	termoizolaciono staklo 4+15+4 mm, spoljašnje staklo transparentno, d=4 mm unutrašnje staklo transparentno, d=4mm	Ukupno:	2 kom

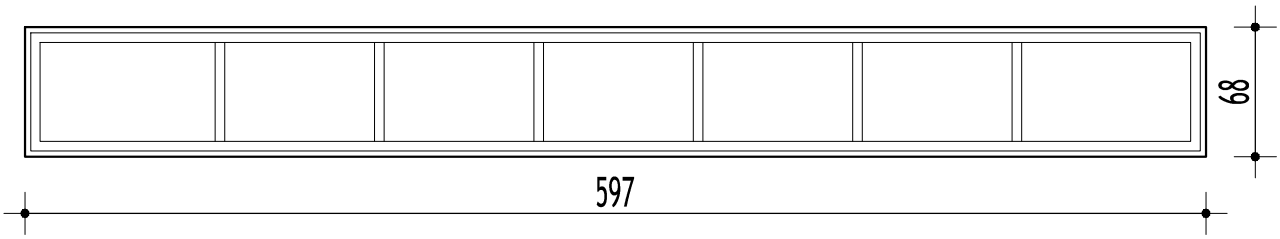

Opis:

Fiksni prozor je izrađen od PVC belih šestokomornih profila. Zastakljen je transparentnim termoizolacionim staklom 4+15+4 mm,flot kvaliteta, gde spoljašnje staklo ima debljinu d=4 mm, a unutrašnje je debljine d=4 mm.
PVC profili su ojačani čeličnim profilom debljine d=1,5 mm.
Dihtovanje se izvodi trajnoelastičnim kitom i akrilnim silikonom.

Napomena: Šeme su crtane gledano iznutra.Mere su u centimetrima. Sve mere uzeti na licu mesta.	LIST BR.	NAZIV:	Šeme stolarije
	DATUM: Jun 2013.	PROJEKAT:	Rekonstrukcija i dogradnja OŠ "Branko Miljković"
		LOKACIJA:	Ul. Ljubomira Nikolića, KP 6711/1, KO Ćele Kula, Niš

На основу члана 63. Закона о јавним набавкама („Службени гласник РС”, број 114/12) Наручилац - Министарство регионалног развоја и локалне самоуправе, Београд, Влајковићева бр. 10 врши

ИЗМЕНУ КОНКУРСНЕ ДОКУМЕНТАЦИЈЕ
ЗА ЈАВНУ НАБАВКУ БРОЈ О/3-2014

Реконструкција и доградња ОШ „Бранко Миљковић” у Нишу

У Конкурсној документацији за јавну набавку број О/3-2014 – Реконструкција и доградња ОШ „Бранко Миљковић” у Нишу, на страни 25, Доказ ПРИЛОГ БР.7 мења се и гласи:

Извод из појединачне пореске пријаве за порез и доприносе по одбитку-односно прва страна ППП-ПД пријаве којим понуђач доказује да располаже са минимум **15 (петнаест)** запослених радника од којих **3 (три)** од запослених радника морају бити дипломирани инжењери техничке струке. За **3 (три)** дипломирана инжењера техничке струке понуђач мора доставити доказ којим на несумњив начин доказује да су исти запослени код понуђача и да поседују звање дипломираног инжењера техничке струке (фотокопија радне књижице и МА или другог одговарајућег обрасца). Понуђач је у обавези да достави Извод из појединачне пореске пријаве за порез и доприносе по одбитку-односно прву страну ППП-ПД пријаве оверену печатом и потписом овлашћеног лица понуђача.

На страни 32. ПРИЛОГ БР.7 мења се и гласи:

Извод из појединачне пореске пријаве за порез и доприносе по одбитку-односно прва страна ППП-ПД пријаве.

ДОПУНА II КОНКУРСНЕ ДОКУМЕНТАЦИЈЕ

за јавну набавку број О/3-2014

Реконструкција и доградња ОШ „Бранко Миљковић” у Ниш

Министарство регионалног развоја и локалне самоуправе врши допуну Конкурсне документације за јавну набавку број О/3-2014 - Реконструкција и доградња ОШ „Бранко Миљковић” у Ниш, тако што додаје **Предмер електричних инсталација стабилног система за дојаву пожара**, као саставни део предметне Конкурсне документације.

ELEKTRIČNE INSTALACIJE STABILNOG SISTEMA ZA DOJAVU POŽARA					
NAPOMENA: U svakoj poziciji gde je to potrebno, a nije drugačije naglašeno, podrazumeva se nabavka, izrada,					
No	**OPIS**	**jed. mere**	**kol.**	**JED.CENA**	**UKUPNO**
	1. CENTRALNI UREĐAJ				
1	Isporuka i montaža u portirnici adresibilne centrale za dojavu pozara - ALPHA 1100 sa 2 petlje:, mogućnost proširenja petlje u okviru istog kabineta, do 127 adresna elementa po petlji, grafički LCD displej (2 x 40 karaktera) sa CCFL pozadinskim osvetljenjem, sat realnog vremena, memorisanje do 800 poslednjih događaja u NV memoriji, opcioni serijski interfejsi tipa RS233 / RS485 / Ethernet za vezu sa eksternim uređajima, punjač baterije 27.3V/2.4A, rezervno baterijsko napajanje 2x12V/10Ah, saglasnost sa EN 54-2 i EN54-4 (proizvođač QUADEL ili ekvivalent) Plaća se komplet materijal i radna snaga.	kom	1		
	UKUPNO - CENTRALNI UREĐAJ				
	2. NOVOPROJEKTOVANI OBJEKAT				
	Isporuka, montaža i povezivanje elemenata sistema za detekciju i dojavu požara u novoprojektovanom objektu				
1	Automatski analogno adresibilni optički detektor dima tipa ALG-E, sa podnožjem tipa YBN-R/3, sa mogućnošću individualnog podešavanje praga osetljivosti %/m, autokompenzacijom zaprljenosti, "flat response" tehnologijom, atestiran (proizvođač HOCHIKI Japan).. Plaća se komplet materijal i radna snaga.	kom	30		
2	Adresibilni ručni javljač požara, tipa HCP-E, sa izolatorom kratkog spoja SCI sa kućištem za nazidnu montažu i OG uvodnicama, atestiran (proizvođač HOCHIKI Japan). Plaća se komplet materijal i radna snaga.	kom	3		
3	Konvencionalna elektronska sirena FLASHTONE 24V, 112dB/1m. (proizvođač HOCHIKI Japan). Plaća se komplet materijal i radna snaga	kom	4		
4	Adresibilni sirenski modul CHQ-DSC/SCI, komplet sa kutijom za aku module, akumulatorom 2x12V/3Ah i stabilisanim ispravljačem / punjačem baterija 24V DC	kom	1		
5	Oznaka detektora. Plaća se komplet materijal i radna snaga	kom	1		
6	Postavljanje kabla J-H(St)H 2x2x0,8mm, delom na postojeće kablovske regale, delom u rebrastim cevima u zidu pod malterom a delom u na kablovske obujmice u spuštenom plafonu za instalaciju detektora požara. Plaća se komplet materijal i radna snaga	m	550		
7	Postavljanje kabla J-H(St)H 2x2x0,8mm FE180 E30 na vatrotpornim obujmicama E30 u prostoru spuštenog plafona ili u rebrastim cevima u zidu pod malterom za instalaciju alarmnih sirena i komande PP vrata. Plaća se komplet materijal i radna snaga	m	120		
8	Završno ispitivanje, izdavanje atesta, puštanje u ispravan rad.	m	1		
	UKUPNO - DOJAVA POŽARA - NOVI OBJEKAT				

3. POSTOJEĆI OBJEKAT

Isporuka, montaža i povezivanje elemenata sistema za detekciju i dojavu požara u novoprojektovanom objektu

1	Automatski analogno adresibilni optički detektor dima tipa ALG-E, sa podnožjem tipa YBN-R/3, sa mogućnošću individualnog podešavanje praga osetljivosti %/m, autokompenzacijom zaprljenosti, "flat response" tehnologijom, atestiran (proizvođač HOCHIKI Japan ili ekvivalent).. Plaća se komplet materijal i radna snaga.	kom	99
2	Automatski analogno adresibilni termički javljač, tipa ACB-E, sa izolatorskim podnožjem tipa YBN-R/SCI, sa mogućnošću individualnog podešavanje praga osetljivosti %/m, autokompenzacijom zaprljenosti, "flat response" tehnologijom, atestiran (proizvođač HOCHIKI Japan). Plaća se komplet materijal i radna snaga.	kom.	5
3	Adresibilni ručni javljač požara, tipa HCP-E, sa izolatorom kratkog spoja SCI sa kućištem za nazidnu montažu i OG uvodnicama, atestiran (proizvođač HOCHIKI Japan ili ekvivalent). Plaća se komplet materijal i radna snaga.	kom	17
4	Adresibilni modul za zatvaranje protivpožarnih vrata tipa CHQ-MRC komplet sa kutijom za aku module, akumulatorom 2x12V/3Ah i stabilisanim ispravljačem / punjačem baterija 24V DC	kom	1

5	Konvencionalna elektronska sirena FLASHTONE 24V, 112dB/1m. (proizvođač HOCHIKI Japan ili ekvivalent). Plaća se komplet materijal i radna snaga	kom	13	
6	Oznaka detektora. Plaća se komplet materijal i radna snaga	kom	1	
7	Postavljanje kabla J-H(St)H 2x2x0,8mm, delom kroz kanalne kutije, delom u rebrastim cevima u zidu pod malterom a delom u na kablovske obujmice u spuštenom plafonu za instalaciju detektora požara. Plaća se komplet materijal i radna snaga	m	1350	
8	Postavljanje kabla J-H(St)H 2x2x0,8mm FE180 E30 na vatrotpornim obujmicama E30 u prostoru spuštenog plafona ili u rebrastim cevima u zidu pod malterom za instalaciju alarmnih sirena i komande PP vrata. Plaća se komplet materijal i radna snaga	m	440	
9	Isporuka i montaža obujmica E30 za instalaciju vatrootpornih kablova	kom	400	
10	Kanalice „halogen free“ prečnika 16mm i 23mm za polaganje kablova instalacije dojave požara	m	800	
11	Završno ispitivanje i puštanje u rad	m	1	
	UKUPNO - DOJAVA POŽARA - POSTOJEĆI OBJEKAT			

REKAPITULACIJA

1. CENTRALNI UREĐAJ		
2. DOJAVA POZARA - NOVOPROJEKTOVANI OBJEKAT		
3. DOJAVA POZARA - POSTOJEĆI OBJEKAT		
UKUPNO - SISTEM DOJAVE POŽARA		

Република Србија
МИНИСТАРСТВО РЕГИОНАЛНОГ РАЗВОЈА
И ЛОКАЛНЕ САМОУПРАВЕ
Београд, Влајковићева 10
Број: 404-02-35/2014-03
Датум: 8. април 2014. године

Одговори на питања – појашњење Конкурсне документације за јавну набавку број О/3-2014 – Реконструкција и доградња ОШ „Бранко Миљковић" у Ниш

Дана 7. априла 2014. године, заинтересовано лице је затражило појашњење Конкурсне документације за јавну набавку број О/3-2014 и поставило следећа питања:

1. Питање:
Да ли је неопходно поседовање лиценце бр. 453, с обзиром на то да лиценца бр. 450 покрива радове (Једноставнијих телекомуникационих инсталација (ТТ), инсталација система дојаве пожара у стамбеним и пословним објектима свих врста, на индустријским и јавним објектима и др.) ?

Одговор:
Неопходно је да понуђач достави тражене доказе за одговорног извођача радова са лиценцом **453 или 853** односно доказе за одговорног извођача радова са свим лиценцама захтеваним Конкурсном документацијом за јавну набавку број О/3-2014.

2. Питање:
Да ли је потребно да уверење издато од МУП-а о положеном стручном испиту за раднике који раде на пословима заштите од пожара, мора да буде везано за носиоца лиценце бр.453?

Одговор:
Тражено уверење МУП-а мора поседовати дипл. инж. електротехнике или инж. електротехнике са лиценцом 453 или 853, како је тражено Конкурсном документацијом за јавну набавку број О/3-2014.

3. Питање:
Имајући у виду да се од 01.03.2014.год. примењује нови начин обрачуна и исплате зарада и пореза и доприноса на зараде радника, те да се образац ППОД више не примењује, да ли је примењиво овај услов доказивати доставом копије обрасца – Обавештење о поднетој појединачној пореској пријави ППП ПД и пратећи образац – списак радника са обрачунатим порезима и доприносима на зараде ?

Одговор:
На постављено питање, одговорено је кроз Измену I Конкурсне документације за јавну набавку број О/3-2014, које је објављено на Порталу јавних набавки и интернет сајту Наручиоца.

4. Питање:
У коначној рекапитулацији под тачком 6 наведена је дојава пожара, док је у предмеру и предрачуну нема. Молимо појашњење.

Одговор:
На постављено питање, одговорено је кроз Допуну II Конкурсне документације за јавну набавку број О/3-2014, које ће заједно са овим појашњењем, бити објављено на Порталу јавних набавки и интернет сајту Наручиоца.

5. Питање:
Да ли је битан датум издавања Извештаја о бонитету БОН ЈН, или је довољно да садржи податке за 2011. и 2012.год.

Одговор:
Датум издавања Извештаја о бонитету БОН ЈН није битан. Извештај о бонитету (образац БОН-ЈН) мора да садржи: статусне податке понуђача, сажети биланс стања и биланс успеха за претходне три обрачунске године (2011, 2012, 2013). Уколико у обрасцу БОН-ЈН нису доступни подаци за 2013. годину, понуђач је у обавези да достави биланс стања и биланс успеха за 2013. годину.

ПРЕДСЕДНИК КОМИСИЈЕ

O. Mijodragović

Оливера Мијодраговић, дипл. економиста

Достављено:
-Заинтересованом лицу
-Архиви

Република Србија
МИНИСТАРСТВО РЕГИОНАЛНОГ РАЗВОЈА
И ЛОКАЛНЕ САМОУПРАВЕ
Београд, Влајковићева 10
Број: 404-02-35/4/2014-03
Датум: 8. април 2014. године

Одговор на питање – појашњење II Конкурсне документације за јавну набавку број О/3-2014 – Реконструкција и доградња ОШ „Бранко Миљковић" у Ниш

Дана 8. априла 2014. године, заинтересовано лице је затражило појашњење Конкурсне документације за јавну набавку број О/3-2014 и поставило следеће питање:

Питање:
Молимо да нам одговорите да ли се прихвата да потврда о изведеним радовима буде издата без исказаног износа са ПДВ-ом, обзиром да је уговор за извођење радова потписан без износа ПДВ-а јер се радило о изградњи објекта?

Одговор:
Уколико у уговору није исказана цена са ПДВ, прихвата се потврда о изведеним радовима по предметном уговору, без исказане цене са ПДВ.

ПРЕДСЕДНИК КОМИСИЈЕ

O. Mijodragović

Оливера Мијодраговић, дипл. економиста

Достављено:
-Заинтересованом лицу
-Архиви

Република Србија
МИНИСТАРСТВО РЕГИОНАЛНОГ РАЗВОЈА
И ЛОКАЛНЕ САМОУПРАВЕ
Београд, Влајковићева 10
Број: 404-02-35/6/2014-03
Датум: 10. април 2014. године

Одговор на питање – појашњење III Конкурсне документације за јавну набавку број О/3-2014 – Реконструкција и доградња ОШ „Бранко Миљковић" у Ниш

Дана 8. априла 2014. године, заинтересовано лице је затражило појашњење Конкурсне документације за јавну набавку број О/3-2014 и поставило следеће питање:

Питање:

По позиву за подношење понуда у јавној набавциброј ЈН О/3-2014- Реконструкција и доградња ОШ „БранкоМиљковић" у Нишу, у циљу припреме прихватљиве понуде, неопходне су нам додатне информације и појашњења конкурсне документације и то:

На стр.25/133 конкурсне документације у погледу кадровског капацитета одређено је у тач. 4. конкурсне документације да понуђач именује одговорне извођаче радова и да исти поседују наведене лиценце, а за дипл. инж. електротехнике или инж. електротехнике са лиценцом 453 или 853, поред тражених доказа везаних за лиценцу 453 или 853, потребно је доставити и: уверење о положеном стручном испиту за раднике који раде на пословима заштите од пожара издато од МУП-а или уверење МУП-а о положеном стручном испиту – лиценца за пројектовање и извођење посебних система и мера заштите од пожара.

Сматрамо да је постављени услов да дипл. инжењер електротехнике или инж. електротехнике са лиценцом 453 или 853 са лиценцом поседује и уверење о положеном стручном испиту за раднике који раде на пословима заштите од пожара издато од МУП-а или уверење МУП-а о положеном стручном испиту – лиценца за пројектовање и извођење посебних система и мера заштите од пожара потпуно дискриминаторски и да није у логичкој вези са предметом јавне набавке.

С обзиром на чињеницу да је предмет јавне набавке извођење радова, а не пројектовање, Закон о планирању и изградњи ни једном јединим одредбом не условљава извођача да приликом изградње, реконструкције, адаптације или санације објеката мора имати одговорног извођача са наведеним уверењем. Наведени профил кадара са стручним испитом обавезан је приликом израде пројектне документације, а приликом извођења радова извођачу није потребан профил кадра са положеним стручним испитом који се захтева у конкурсној документацији. На овај начин и постављањем наведеног додатног услова, наручилац изазива и излаже понуђача непотребним трошковима око ангажовања лица са наведеним стручним испитом, што је у супротности и са начелом економичности поступка јавне набавке.

Дакле, пројектна документација за извођење предметних радова постоји и сигурно је урађена у складу са прописаима од стране овлашћених пројектаната са одговарајућим лиценцама и положеним стручним испитима. Извођач има потребан стручни кадар и одговорне извођаче радова који одлично читају пројектну документацију, коју морају стриктно поштовати при извођењу радова и реконструисати и доградити објекат у свему према техничкој документацији. Уосталом то је и уговорна обавеза извођача радова коме буде додељен уговор, тако да је наведени услов сувишан, у супротности са одредбама Закона о планирању и изградњи, Закона о јавним набавкама, дискриминаторски и није у логичкој вези са извођењем радова.

Који су то оправдани разлози који руководе наручиоца да за извођење радова тражи од извођача да дипл. инжењер електротехнике или инж. електротехнике са лиценцом 453 или 853 са лиценцом поседује и уверење о положеном стручном испиту за раднике који раде на пословима заштите од пожара издато од МУП-а или уверење МУП-а о положеном стручном испиту – лиценца за пројектовање и извођење посебних система и мера заштите од пожара ?

Одговор:

Сагласно члану 38. Закона о заштити од пожара („Службени гласник Републике Србије", број 119/09), за извођење посебних система и мера заштите од пожара у сложеним објектима, извођач радова мора имати запослено лице са лиценцом за пројектовање и извођење посебних система и мера заштите од пожара.

Сагласно члану 39. став 1. тачка 2. Закона о заштити од пожара, под пројектовањем и извођењем посебних система и мера заштите од пожара из члана 38. Закона, подразумева се израда пројеката стабилних система за дојаву пожара и извођење ових система.

Предмером радова за предметну јавну набавку (Допуна II Конкурсне документације за јавну набавку број О/3-2014), дефинисани су радови – Електричне инсталације стабилног система за дојаву пожара.

Дана 9. априла 2014. године, заинтересовано лице је затражило појашњење Конкурсне документације за јавну набавку број О/3-2014 и поставило следеће питање:

Питање:

Молимо да нам доставите објашњење за две позиције у делу столарских радова: за позицију А6 fix прозор са шалтером нема дату димензију ширине крила и за позицију В3 Al улазна двокрилна врата није прецизирана висинан крила и за иста врата да ли мора да буде прохромски рукохват или може и AL јер је прво доста скупљи од прохрома, а друго сваки отисак остаје по њему, незахвалан је за овакву намену где ће хиљаду руку дневно да пипне рукохват...

Одговор:

У прилогу овог појашњења, дате су шеме столарије за позиције А6 і В3 са траженим димензијама. Што се тиче питања везаног за рукохвате, остаје се при датом решењу тј. да рукохвати буду прохромски. Шеме столарије за позиције А6 і В3 чине саставни део Конкурсне документације за јавну набавку број: О/3-2014.

Дана 10. априла 2014. године, заинтересовано лице је затражило појашњење Конкурсне документације за јавну набавку број О/3-2014 и поставило следеће питање:

Питање:
Постављамо питање везано за референцу коју је потребно доставити :
Да ли ће се прихватити референца која садржи уговоре везане само за инсталатерске радове на изградњи или реконструкцији или санацији или доградњи објеката високоградње (стамбени, стамбено пословни, пословни, спортски и остали објекти) у укупном износу од 150.000.000,00 дин. односно један посао у минималном износу од 60.000.000.00 дин без ПДВ ?

Одговор:
Конкурсном документацијом за јавну набавку број О/3-2014 тражен је доказ о извођењу грађевинских и грађевинско-занатских и инсталатерских радова (водовод, канализација, електро инсталације, машинске инсталације) на изградњи или реконструкцији или санацији или доградњи објеката високоградње (стамбени, стамбено пословни, пословни, спортски и остали објекти) у износу од минимум 150.000.000,00 динара без ПДВ, од чега је извео најмање један посао у минималном износу од 60.000.000,00 динара без ПДВ, тако да се неће прихватити референца која садржи уговоре везане само за инсталатерске радове.

ПРЕДСЕДНИК КОМИСИЈЕ

О. Мијодраговић

Оливера Мијодраговић, дипл. економиста

Достављено:
-Заинтересованом лицу
-Архиви

Naziv:	Šeme stolarije	**Oznaka pozicije:**	**A6** **Fiksni prozor sa šalterom**
Konstrukcija:	PVC šestokomorni profili	Zid. mere /cm/:	313 x 164
Boja / završna obrada:	PVC profili: Bela boja	Prizemlje:	1 kom
Ispuna:	termoizolaciono staklo 4+15+4 mm, spoljašnje staklo transparentno, d=4 mm unutrašnje staklo transparentno, d=4mm	Ukupno:	1 kom

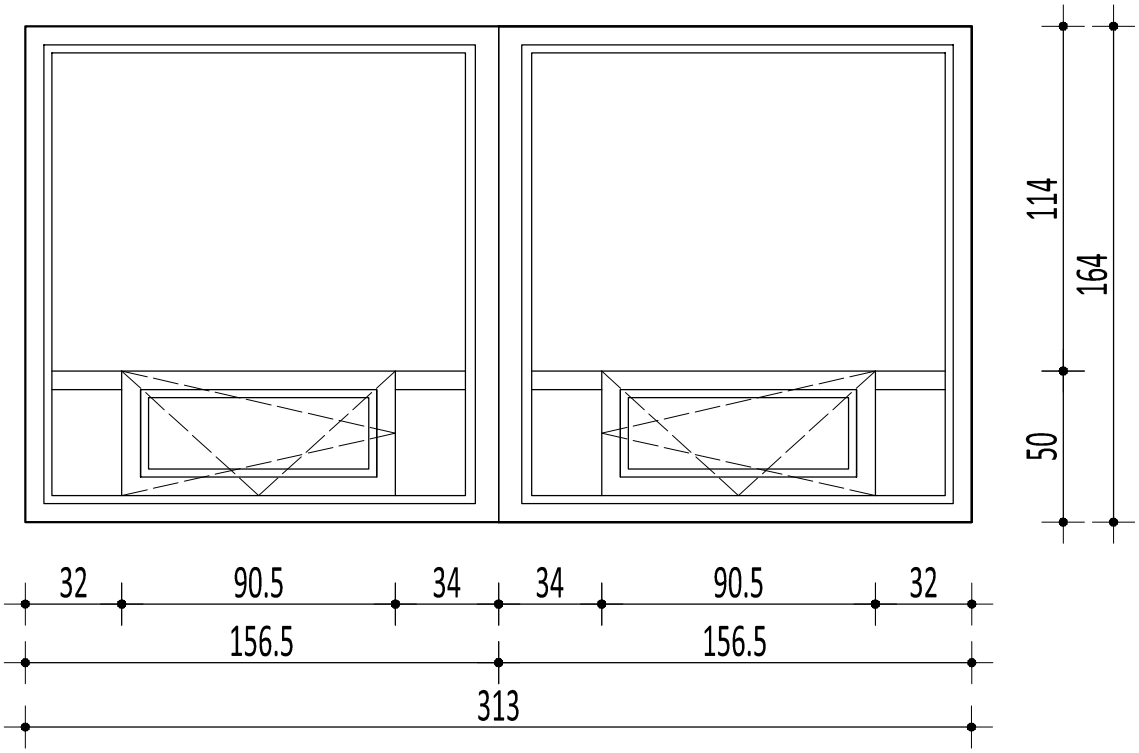

Opis:

Fiksni prozor je izrađen od PVC belih šestokomornih profila. Zastakljen je transparentnim termoizolacionim staklom 4+15+4 mm,flot kvaliteta, gde spoljašnje staklo ima debljinu d=4 mm, a unutrašnje je debljine d=4 mm.
Otvarajuća krila - šalteri su snabdevena kvalitetnim okovom a dihtovanje krila na štok je izvedeno TPE profilima (termoplastični elastomeri).
PVC profili su ojačani čeličnim profilom debljine d=1,5 mm.
Dihtovanje se izvodi trajnoelastičnim kitom i akrilnim silikonom.

Napomena: Šeme su crtane gledano iznutra.Mere su u centimetrima. Sve mere uzeti na licu mesta.	LIST BR.	NAZIV:	Šeme stolarije
	DATUM: Jun 2013.	PROJEKAT:	Rekonstrukcija i dogradnja OŠ "Branko Miljković"
		LOKACIJA:	Ul. Ljubomira Nikolića, KP 6711/1, KO Ćele Kula, Niš

Naziv:	Šeme stolarije	**Oznaka pozicije:**	**B3** **Al ulazna dvokrilna vrata**
Konstrukcija:	Aluminijumska konstrukcija sa prekidom termičkog mosta /Nissal ALT68/	Zid. mere /cm/:	160 x 267
Boja / završna obrada:	Plastifikacija - bela boja	Prizemlje:	4 kom
Ispuna:	termoizolaciono staklo 4+15+4 mm, spoljašnje staklo transparentno, d=4 mm unutrašnje staklo transparentno, niskoemisiono (Low-E), d=4mm	Ukupno:	4 kom

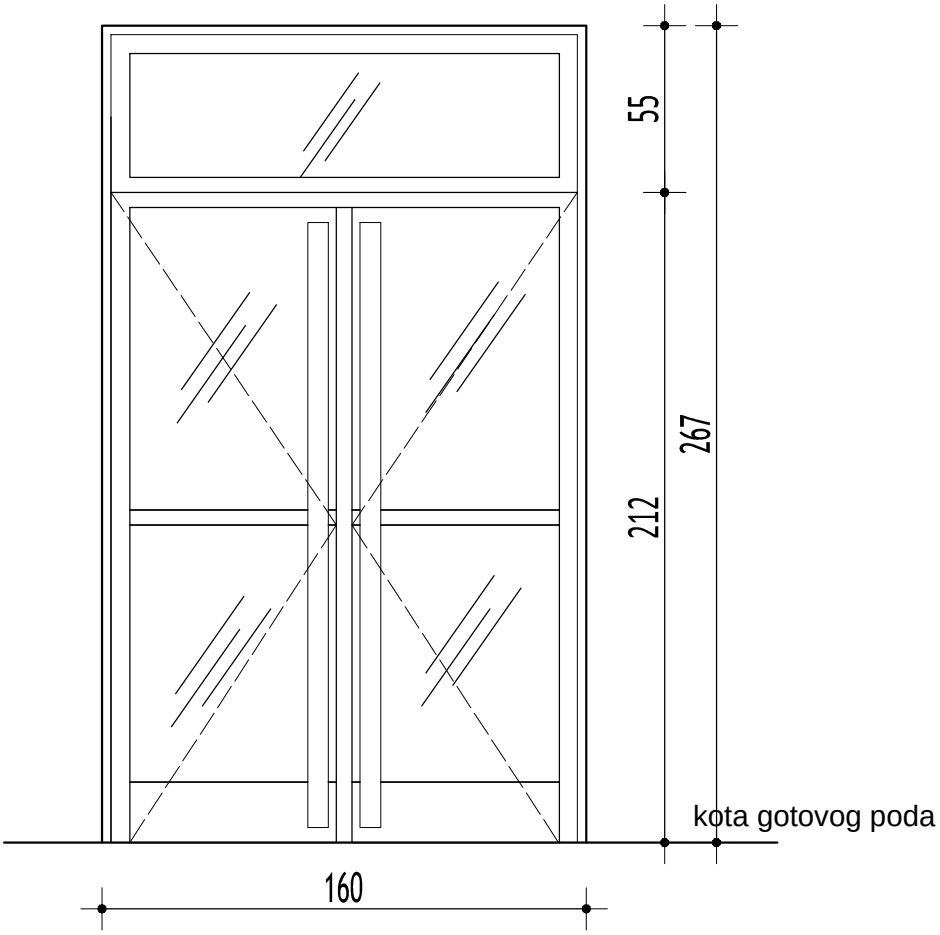

Opis:

Ulazna vrata su izrađena u aluminijumskoj konstrukciji sa prekinutim termičkim mostom (Nissal ALT 68 ili sl.).Svi aluminijumski profili su plastificirani (bela boja).
Zastakljivanje se vrši transparentnim termoizolacionim staklom 4+12+4 mm, flot kvaliteta, gde spoljašnje staklo ima debljinu d=4 mm, a unutrašnje je prevučeno slojem plemenitog metala (niskoemisiono Low-E), debljine d=4 mm. Prostor između stakala je ispunjen argonom.
Maksimalni dozvoljeni koeficijent prolaza toplote je Uw=1,5 W/m²K.
Otvarajuća krila su snabdevena kvalitetnim okovom a dihtovanje krila na štok je izvedeno EPDM zaptivkama.
Vrata su opremljena bravom, i prohromskim rukohvatom prema šemi, visine 200 cm izrađenim od cevi prečnika Φ 40 mm. U donjem delu ispuna je od Al lima visine 20cm u beloj boji.
Montaža se izvodi suvim postupkom preko slepih čeličnih štokova .
Dihtovanje se izvodi trajnoelastičnim kitom i akrilnim silikonom.

Napomena: Šeme su crtane gledano iznutra.Mere su u centimetrima. Sve mere uzeti na licu mesta.	LIST BR.	NAZIV: Šeme stolarije	
	DATUM: Jun 2013.	PROJEKAT: Rekonstrukcija i dogradnja OŠ "Branko Miljković"	
		LOKACIJA: Ul. Ljubomira Nikolića, KP 6711/1, KO Ćele Kula, Niš	

Република Србија
МИНИСТАРСТВО РЕГИОНАЛНОГ РАЗВОЈА
И ЛОКАЛНЕ САМОУПРАВЕ
Београд, Влајковићева 10
Број: 404-02-35/7/2014-03
Датум: 16. април 2014. године

Одговор на питање – појашњење III Конкурсне документације за јавну набавку број О/3-2014 – Реконструкција и доградња ОШ „Бранко Миљковић" у Ниш

Заинтересована лица су затражила појашњења Конкурсне документације за јавну набавку број О/3-2014 и поставила следећа питања:

Питање:
Да ли је обавезна посета локације ?

Одговор:
Конкурсном документацијом наведено је да су понуђачи дужни да се увере у све услове градње, техничку документацију, као и да стекну комплетан увид у све информације које су неопходне за припрему понуде, на локацији на којој ће се радови и изводити. Понуђач је у обавези да потпише и овери Изјаву о посети локације, која се даје под моралном, материјалном и кривичном одговорношћу – Образац број 8, чиме преузима сваку евентуалну одговорност у случају да није обишао локацију.

Питање:
Код доказа пословног капацитета да ли је довољно доставити прву и задњу страну оверене окончане ситуације или треба комплетна ситуација са свим радовима?

Одговор:
Као доказ – Прилог број 6 за најмање један посао у минималном износу од 60.000.000,00 динара без ПДВ, уз уговор и потврду о изведеним радовима потребно је доставити и окончану ситуацију, при чему се захтева достава комплетне оверене окончане ситуације.

Питање:
На страни 24/13 као услов пословног капацитета од понуђача се захтева да је изведен најмање један посао минималне вредности од 60 милиона без ПДВ. Да ли је прихватљива изградња објекта, која се одвијала у две посебне фазе, тако да понуђач има 2 уговора, 2 окончане ситуације, и од наручиоца има 2 потврде, а на основу достављене документације се несумљиво може утврдити да је у питању један исти објекат ?

Одговор:
Конкурсном документацијом, као доказ пословног капацитета, понуђач је у обавези да достави доказ да је извео најмање један посао у минималном износу од 60.000.000,00 динара без ПДВ, тако да се неће прихватити више доказа који кумулативно испуњавају тражени минимални услов, без обзира што је у питању извођење радова на истом објекту.

Питање:
Молимо Вас да доставите предмер у excel-u, уколико постоји могућност, ради лакше и тачније обраде понуде.

Одговор:
Будући да Наручилац, из техничких разлога, није у могућности да објави предмер радова у Excel формату, сами тим није у могућности ни да га доставља појединачно заинтересованим лицима.

Питање:
Законски прописи регулишту исплату зараде најкасније последњег дана за претходни месец. Чиме се руководио Наручилац у прописивању овог услова, када захтева достављање пореске пријаве о исплати зараде за март ? Да ли је овај услов дискриминаторског карактера за послодавце, који зараду исплаћују 25-тог у месецу за претходни месец ?

Одговор:
На постављено питање одговорено је кроз Измену I Конкурсне документације за јавну набавку број О/3-2014.
Конкурсном документацијом, првобитно је био постављен услов да је понуђач у обавези да достави ППОД образац који је оверен у месецу који претходи месецу у коме је објављен позив за подношење понуде (у конкретном случају то је био месец март) или касније (у конкретном случају то би био месец април).
Међутим, како се почев од 1. марта 2014. године, не примењује ППОД образац већ ППП-ПД пријава, извршена је одговарајућа Измена I Конкурсне документације.
Уколико, евентуално, понуђач нема или није у могућности да достави Извод из појединачне пореске пријаве за порез и доприносе по одбитку - односно прву страну ППП-ПД пријаве, прихватиће се ППОД образац оверен у месецу марту или априлу, без обзира на коју зараду се односи.
Тражени доказ користи се искључиво као доказ о укупном броју запослених код понуђача.

Питање:
Које доказе за испуњавање услова пословног капацитета доставља понуђач, уколико је био истовремено и инвеститор и извођач (грађевинску, употребну дозволу...) ?

Одговор:
У случају да је понуђач истовремено био инвеститор и извођач радова, па самим тим није у могућностин да достави све тражене доказе - потврду, уговор и окончану ситуацију или неке од њих, дужан је да достави документацију којом на несумљив начин доказује да је у конкретном случају био инвеститор и извођач радова и да је извео грађевинске и грађевинско-занатске и инсталатерске радове (водовод, канализација, електро инсталације, машинске инсталације) на изградњи или реконструкцији или санацији или доградњи објеката високоградње (стамбени, стамбено пословни, пословни, спортски и остали објекти) у претходних 8 година (2006, 2007, 2008, 2009, 2010, 2011, 2012. и 2013), у укупном износу од 150.000.000,00 динара без ПДВ, а за најмање један посао у минималном износу од 60.000.000,00 динара без ПДВ.
Прихвата се предлог да се, у конкреном случају, доставе грађевинска и употребна дозвола али и друга документација на основу које Наручилац може утврдити да је понуђач извео радове, према спецификацији и износу траженим Конкурсном документацијом.

Питање:
Уз потврде инвеститора и уговоре о извођењу радова, наведено је да је потребно доставити и окончану ситуацију. Да ли је неопходно доставити целу окончану ситуацију са предмером и предрачуном или само странице на којима се виде наслов, датум и овера ?

Одговор:
Као доказ – Прилог број 6 за најмање један посао у минималном износу од 60.000.000,00 динара без ПДВ, уз уговор и потврду о изведеним радовима потребно је доставити и окончану ситуацију, при чему се захтева достава комплетне оверене окончане ситуације.

Питање:
У оквиру достављених шема браварије, недостаје шема са ознаком из пројекта РРА3.
(браварски радови пос 4). Да ли можете да нам доставите шему, обзиром да ни у опису из предмера нема димензија овог степеништа ?

Одговор:
У оквиру Конкурсне документације, дата је шема са ознаком РРА3.
Шема РРА5 је дата у прилогу овог појашњења и чини саставни део Конкурсне документације за јавну набавку број О/3-2014.

Питање:
У конкурсној документацији је одређено да носилац личне лиценце дипломирани инжењер електротехнике или инжењер електротехнике са лиценцом 453 или 853 који поседује уверење о положеном стручном испиту за раднике који раде на пословима заштите од пожара издато од МУП-Сектор за заштиту и спасавање, мора бити запослен код понуђача или ангажован на основу уговора о привременим и повременим пословима.
Да ли носилац наведене лиценце може бити ангажован на основу уговора о допунском раду или уговором о делу?

Одговор:
Конкурсном документацијом је тражено да понуђач мора имати одређен број лица са личним лиценцама, који су запослени код понуђача или ангажовани на основу уговора о привременим и повременим пословима, на који начин је Наручилац поступио у складу са чланом 199. Закона о раду, којим је прописано да послодавац може са одређеним лицем да закључи уговор о делу искључиво ради обављања послова који су ван делатности послодавца.
Тражено уверење МУП-а мора поседовати дипл. инж. електротехнике или инж. електротехнике са лиценцом 453 или 853, запослен код понуђача или ангажован на основу уговора о привременим и повременим пословима, како је тражено Конкурсном документацијом.

Питање:
Које су димензије профила, дебљина и боја лима у позицији 1 поглавља XII Лимарски радови?

Одговор:
Димензије профила су TR 40/250/07 у боји труле вишње.
Запреминска тежина стиродура XPS датог у тачки 1 поглавља XII Лимарски радови је 35kg/m³.

Питање:
Које су запреминске тежине свих типова термоизолације датих у позицији 6 поглавља IV Разни радови и позицијама 8 и 9 поглавља III Зидарски радови?

Одговор:
Запреминска тежина камене вуне дате у тачки 6 поглавља IV Разни радови 150kg/m³ .
Запреминска тежина тврдо пресоване камене вуне дате у тачкама 8 і 9 поглавља III Зидарски радови је 150kg/m³.

Питање:
Молимо Вас да се продужи рок за подношење понуда из следећих разлога:

-Рок за давање адекватне понуде је веома кратак, имајући у виду комплексност радова.
-Позив је објављен 01.04.2014. године, а због предстојећег верског празника два су дана нерадна.
-Дана 08.04.2014. године била је измена конкурсне документације, којом су додати радови на електроинсталацијама стабилног система гашења пожара, што битно утиче на обраду понуде.
-Такође, кокурсном документацијом се захтева достављање писма о намерама банке за авансно плаћање. Иако је наручилац одобрио исказивање процентуалне вредности понуде, пословна банка, ипак захтева процену вредности понуде за издавање наведеног писма и то 7 дана раније, јер су 2 дана нерадна.

Имајући у виду све наведено, у циљу што боље и квалитетније припреме понуде, молимо Вас да размотрите могућност продужетка рока за предају.

Одговор:
Наручилац је размотрио достављен предлог, међутим имајући у виду значај и хитност реализације пројекта као и објављено претходно обавештење, рок за подношење понуда и јавно отварање понуда остаје непромењен.

Питање:
Уколико је извођач радова био и инвеститор 50% вредности радова, а другу половину је финансирало друго правно лице, молим Вас за појашњење којом документацијом доказује референтне радове.

Одговор:
На постављено питање је одговорено у оквиру овог појашњења. Напомињемо да је, без обзира на инвеститора, неопходно да понуђач докаже да је као извођач радова извео радове према траженој спецификацији и у траженом износу. С тим у вези, потребно је доставити грађевинску и употребну дозволу али и другу документацију на основу које Наручилац може утврдити врсту и обим радова које је извео понуђач у својству извођача радова.

ПРЕДСЕДНИК КОМИСИЈЕ

О. Мијодраговић

Оливера Мијодраговић, дипл. економиста

Достављено:
-Заинтересованом лицу
-Архиви

Naziv:	Š e m e bravarije	**Oznaka pozicije:**	**PPA5** **Metalne preklopne stepenice sa PP poklopcem**
Konstrukcija:	Metalni profili i limovi	Zid. mere /cm/:	130 x 70
Boja / završna obrada:	Antikorozna zaštita i boja za metal u boji po izboru projektanta	Prizemlje:	1 kom
Ispuna:	Tvrda izolaciona ploča, obostrano obložena bojenim čeličnim limom.		
		Ukupno:	1 kom

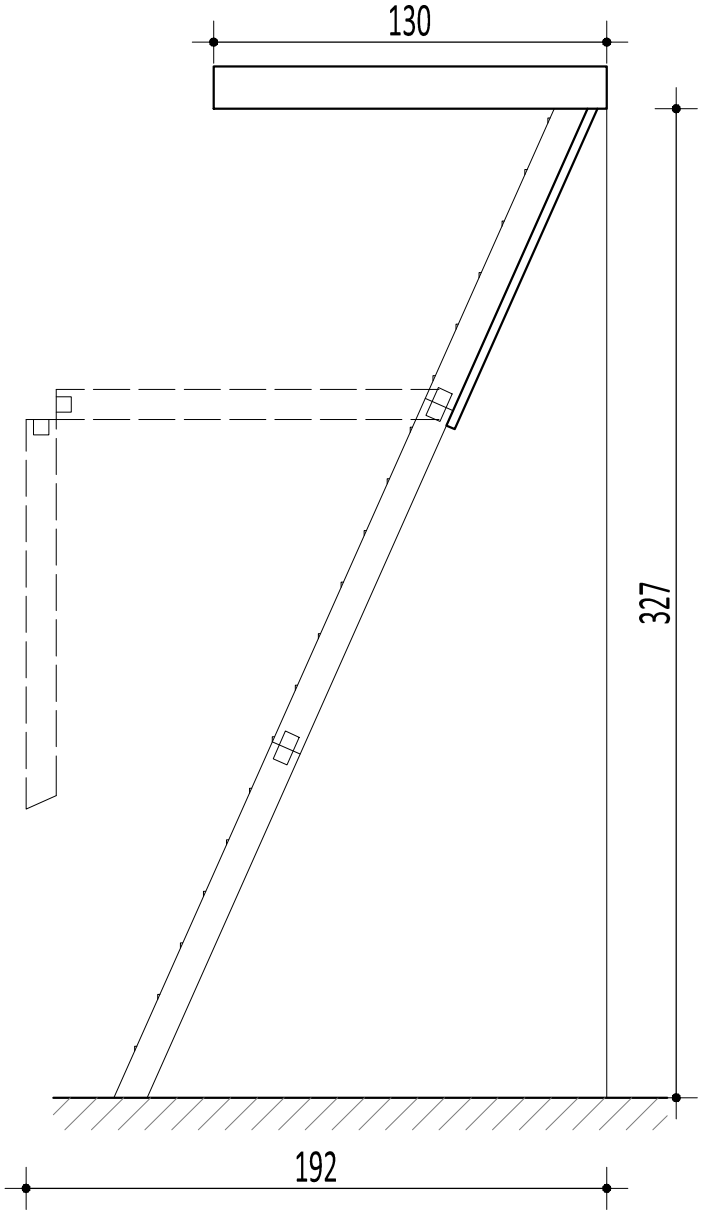

Opis:

Metalne preklopne stepenice. Konstrukcija sadrži poklopac, kućište i gazišta. Poklopac je čelične konstrukcije sa vatrootpornošću (JUS TP 21) od 1.0h (60min), sa ugrađenim standardnim mehaničkim samozatvaračem. Gazišta su metalna sa perforacijom protiv klizanja. Kućište je od pločastogcelicnog lima.

Napomena: Šeme su crtane gledano iznutra.Mere su u centimetrima. Sve mere uzeti na licu mesta.	LIST BR.	NAZIV:	Šeme stolarije
	DATUM: Jun 2013.	PROJEKAT:	Rekonstrukcija i dogradnja OŠ "Branko Miljković"
		LOKACIJA:	Ul. Ljubomira Nikolića, KP 6711/1, KO Ćele Kula, Niš

На основу члана 63. Закона о јавним набавкама („Службени гласник РС”, број 114/12) Наручилац - Министарство регионалног развоја и локалне самоуправе, Београд, Влајковићева бр. 10 врши

ИЗМЕНУ II КОНКУРСНЕ ДОКУМЕНТАЦИЈЕ
ЗА ЈАВНУ НАБАВКУ БРОЈ О/3-2014

Реконструкција и доградња ОШ „Бранко Миљковић” у Нишу

У Конкурсној документацији за јавну набавку број О/3-2014 - Реконструкција и доградња ОШ „Бранко Миљковић” у Нишу, врши се измена датума крајњег рока за достављање понуда и датум јавног отварања понуда, на следећи начин:

Крајњи рок за достављање понуда: 29. април 2014. године до 12,00 сати.
Јавно отварање понуда: 29. април 2014. године у 13,00 сати.

У Додатним условима за учешће у поступку јавне набавке, 4. Услов и Доказ (Прилог број 8) као и у Обрасцу број 4 текст:

- дипл.инж.грађевине
413 или 414 или 400 или 401 - 1 извршилац

мења се и гласи:

- дипл.инж.грађевине или дипл. инж. архитектуре
410 или 411 или 413 или 414 или 400 или 401 - 1 извршилац

Република Србија
МИНИСТАРСТВО РЕГИОНАЛНОГ РАЗВОЈА
И ЛОКАЛНЕ САМОУПРАВЕ
Београд, Влајковићева 10
Број: 404-02-35/8/2014-03
Датум: 17. април 2014. године

Одговори на питања – појашњење V Конкурсне документације за јавну набавку број О/3-2014 – Реконструкција и доградња ОШ „Бранко Миљковић" у Ниш

Заинтересована лица су затражила појашњења Конкурсне документације за јавну набавку број О/3-2014 и поставила следећа питања:

Питање:
Молим Вас да ми одговорите на питање у вези ЈН О/3-2014 - Реконструкција и доградња ОШ "Бранко Миљковић" Ниш.
С обзиром да смо ми уписани у регистар понуђача тако да нисмо у обавези да достављамо обевезне услове из члана 75. тачка од 1) до 4), како да попунимо Образац 1, да ли да заокружимо опцију да или не?

Одговор:
Уколико је понуђач уписан у Регистар понуђача и не доставља тражене доказе из члана 75. тач. 1 -4 Закона о јавним набавкама, заокруживање понуђених опција „да" или „не" на Обрасцу број 4 је без значаја за оцену прихватљивости понуде. Препорука је да се, у том случају, заокружи опција „не" али ће се прихватити и опција „да" или уколико понуђач не заокружи ни једну од понуђених опција.

Питање:
Да ли се може доставити лиценца 410 или 411 уместо 413 или 414 или 400 или 401 ?

Одговор:
На постављено питање одговорено је кроз Измену II Конкурсне документације за јавну набавку број О/3-2014.

Питање:
Кад је реч о доказивању кадровске опремљености, а односи се на лиценциране инжењере, у конкурсној документацији стоји да инжењери могу да буду ангажовани по уговору о привременим и повременим пословима, док по уговору о делу не могу бити ангажовани, јер је у супротности са Законом о раду.
Питање: Уговор о привременим и повременим пословима се закључује најдаље на 120 календарских дана у току једне године. У конкурсној документацији је предвиђен рок извођења радова од 180-210 календарских дана. Зар ово није кршење одредби Закона о раду, а ако није како сте предвидели да се регулише овакав уговор и на које време понуђач може да закључи уговор са инжењером а да не буде дисквалификован ?

Одговор:
Имајући у виду спецификацију и обим радова који чине предмет јавне набавке број О/3-2014, Конкурсном документацијом је захтевано да понуђач има четири инжењера са личним лиценцама, који су у радном односу код понуђача.
Како би обезбедио учешће што већег броја понуђача у предметној набавци, а имајући у виду да је закључење уговора о делу, у конкретном случају, у супротности са одредбама Закона о раду, Наручиоцу је једино преостала могућност да дозволи да тражени лиценцирани инжењери буду ангажовани по основу уговора о привременим о повременим пословима.
Законска одредба о дужини трајања уговора о привременим и повременим пословима у трајању од 120 радних дана у току године свакако се мора поштовати, тако да се уговор мора закључити на тај период, а Министарство ће се, у најкраћем року, обратити надлежним државним институцијама везано за добијање одговора на постављено питање.

Питање:
Молимо Вас да нам дате додатно појашњење у вези Јавне набавке број О/3-2014 - Реконструкција и доградња ОШ „Бранко Миљковић" у Нишу. У Додатним условима које понуђачи морају да испуне тачке 4.2 услов 4 наведено је да планирани одговорни извођач радова (грађевинско занатски радови и инсталације водовода и канализације) дипломирани инжењер грађевине у предметној јавној набавци треба да поседује лиценцу 413 или 414 или 400 или 404.
Наше питање гласи зашто одговорни извођач радова не може да поседује лиценцу 410 обзиром да опис делатности које покрива та лиценца је много већи од захтеваних лиценци. Притом се лиценце 400 и 401 издају дипломираним инжењерима архитектуре а не дипломираним грађевинским инжењерима.
У прилогу Вам достављамо извод са странице Инжењерске коморе Србије са описом делатности које покрива лиценца 410.

Одговор:
На постављено питање одговорено је кроз Измену II Конкурсне документације за јавну набавку број О/3-2014.

ПРЕДСЕДНИК КОМИСИЈЕ

О. Мијодраговић

Оливера Мијодраговић, дипл. економиста

Достављено:
-Заинтересованом лицу
-Архиви

Република Србија
МИНИСТАРСТВО РЕГИОНАЛНОГ РАЗВОЈА
И ЛОКАЛНЕ САМОУПРАВЕ
Београд, Влајковићева 10
Број: 404-02-35/10/2014-03
Датум: 22. април 2014. године

Одговор на питање – појашњење VI Конкурсне документације за јавну набавку број О/3-2014 – Реконструкција и доградња ОШ „Бранко Миљковић" у Ниш

Заинтересовано лице је затражило појашњење Конкурсне документације за јавну набавку број О/3-2014 и поставило следеће питање:

Питање:

Дана 17.04.2014.год. добили смо обавештење о измени датума за подношење понуда за ЈН О/3-2014-Реконструкција и доградња ОШ "Бранко Миљковић" Ниш, који је померен за 29.04.2014. год.
С обзиром да се мења крајњи рок за достављање понуда, да ли се мења и рок важења банкарске гаранције за озбиљност понуде?
Молимо Вас да имате у виду, да је потребна документација за добијање гаранције већ предата и да банка тражи да се тачно наведе датум важења гаранције.

Одговор:
Наручилац ће прихватити банкарске гаранције са роком важења 90 дана рачунајући од 24. априла 2014. године, када је првобитно планирано јавно отварање понуда.
Такође, биће прихваћене банкарске гаранције са роком важења 90 дана од дана јавног отварања понуда, рачунајући од 29. априла 2014. године.

ПРЕДСЕДНИК КОМИСИЈЕ

O. Mijodragović

Оливера Мијодраговић, дипл. економиста

Достављено:
-Заинтересованом лицу
-Архиви

Република Србија
МИНИСТАРСТВО РЕГИОНАЛНОГ РАЗВОЈА
И ЛОКАЛНЕ САМОУПРАВЕ
Београд, Влајковићева 10
Број: 404-02-35/11/2014-03
Датум: 25. април 2014. године

Одговор на питање – појашњење VII Конкурсне документације за јавну набавку број О/3-2014 – Реконструкција и доградња ОШ „Бранко Миљковић" у Ниш

Заинтересовано лице је затражило појашњење Конкурсне документације за јавну набавку број О/3-2014 и поставило следеће питање:

Питање:
Неко од понуђача је већ поставио питање везано за ангажовање одговорног извођача уговором о привремено повременим пословима који по закону може бити на период од највише 120 дана. Да ли за ангажовање одговорног извођача и даље важи уговор о привемено повременим пословима са периодом од 120 дана или може уговор о делу ?

Одговор:
Планирани одговорни извођачи радова са траженим личним лиценцама који ће решењем бити именовани за извођење радова у предметној јавној набавци могу бити у радном односу код понуђача или ангажовани по основу уговора о обављању привремених и повремених послова, како је тражено Конкурсном документацијом за јавну набавку број О/3-2014.
Свака евентуална измена траженог услова односно доказа, биће објављена у складу са Законом о јавним набавкама.

ПРЕДСЕДНИК КОМИСИЈЕ

O. Mijodragović

Оливера Мијодраговић, дипл. економиста

Достављено:
-Заинтересованом лицу
-Архиви

Република Србија
МИНИСТАРСТВО РЕГИОНАЛНОГ РАЗВОЈА
И ЛОКАЛНЕ САМОУПРАВЕ
Београд, Влајковићева 10
Број: 404-02-35/12/2014-03
Датум: 25. април 2014. године

Одговор на питање – појашњење VIII Конкурсне документације за јавну набавку број О/3-2014 – Реконструкција и доградња ОШ „Бранко Миљковић" у Ниш

Заинтересовано лице је затражило појашњење Конкурсне документације за јавну набавку број О/3-2014 и поставило следеће питање:

Питање:
Управо смо добили обавештење о продужењу рока предаје понуде за 18.06.2014.године, шта ће бити са банкарском гаранцијом и писма о намерама с'обзиром да смо их данас узели?

Одговор:
Како је новим Законом о министарствима предвиђен престанак рада Министарства регионалног развоја и локалне самоуправе, препорука је да се већ прибављена банкарска гаранција за озбиљност понуде и писма о намерама банке врате пословној банци, како понуђачи не би имали додатне трошкове условљене померањем рока за подношење понуде.
Све информације везане за подношење понуда биће благовремено објављене на Порталу јавних набавки и интернет страници Наручиоца.

Питање:
Рок за подношење понуде за јавну набавку број О/3-2014 - Реконструкција и доградња ОШ Бранко Миљковић у Нишу продужили сте до 18.06.2014. године из разлога престанка са радом министарства.
Сматрамо да наведени разлог за продужење рока није објективан разлог, али смо свесни да немамо утицаја на такво поступање наручиоца.
Да ли ће банкарска гаранција за озбиљност понуде и писма о намерама за издавање тражених банкарских гаранција, припремљена за 29.04.2014. године важити на дан отварања понуда 18.06.2014. године?
Уколко наведена документа случајно неће важити, да ли ћете исплатити трошкове обезбеђења наведених финансијских средстава?

Одговор:
Будући да је новим Законом о министарствима предвиђен престанак рада Министарства регионалног развоја и локалне самоуправе, технички је немогуће да то министарство спроведе покренут поступак јавне набавке, те је стога у питању објективни разлог за продужење рока, на који Наручилац није могао да утиче.
С тим у вези а сагласно члану 88. Закона о јавним набавкама, нема законских основа за исплату надокнаде на име трошкова припреме и подношења понуда.

ПРЕДСЕДНИК КОМИСИЈЕ

O. Mijodragović

Оливера Мијодраговић, дипл. економиста

Достављено:
-Заинтересованом лицу
-Архиви

На основу члана 63. Закона о јавним набавкама („Службени гласник РС”, број 114/12) Наручилац - Министарство привреде, Београд, Кнеза Милоша бр. 20 врши

ИЗМЕНУ III КОНКУРСНЕ ДОКУМЕНТАЦИЈЕ
ЗА ЈАВНУ НАБАВКУ БР. О/3-2014

Реконструкција и доградња ОШ „Бранко Миљковић” у Нишу

У конкурсној документацији за јавну набавку бр. О/3-2014 – Реконструкција и доградња ОШ „Бранко Миљковић” у Нишу

- **мењају се подаци који се односе на назив, интернет адресу и контакт Наручиоца,** тако да се:

  - назив Наручиоца „Министарство регионалног развоја и локалне самоуправе, Београд, Ул. Влајковићева бр. 10” замењује са „Министарство привреде, Београд, Ул. Кнеза Милоша бр. 20”

  - Интернет адреса www.mrrls.gov.rs замењује са www.privreda.gov.rs

  - Е-маил: tamara.djuricic@mrrls.gov.rs замењује са tamara.djuricic@privreda.gov.rs;

- **на страни 2, датум и време крајњег рока за достављање понуда и јавног отварања понуда мења се и гласи:**

	Датум и време:
Крајњи рок за достављање понуда:	18. јун 2014. године до 9.00 сати
Јавно отварање понуда:	18. јун 2014. године у 11.00 сати

”

- **у тачки 3.2 – НАЧИН НА КОЈИ ПОНУДА МОРА БИТИ САЧИЊЕНА**, подаци који се односе на крајњи рок и начин за достављање понуда, мењају се и гласе:

„Крајњи рок за достављање понуда је 18. јун 2014. године и то до 9.00 сати.”

„Понуде се достављају путем поште или лично сваког радног дана 08.00 -15.00 часова, на адресу Наручиоца – Министарство привреде, Београд, Ул. Кнеза Милоша бр. 20.”

- **у тачки 3.3 – МЕСТО, ДАН И САТ ОТВАРАЊА ПОНУДА**, део који се односи на јавно отварање понуда, мења се и гласи:

„Јавно отварање понуда ће се обавити 18. јуна 2014. године, у 11.00 сати у просторијама Министарства привреде - Сектор за инвестиције у инфраструктурне пројекте, Београд, Ул. Влајковићева 10, уз присуство овлашћених представника понуђача. ”

- **у тачки 3.6 – НАЧИН ИЗМЕНЕ, ДОПУНЕ И ОПОЗИВА ПОНУДЕ**, део који се односи на адресу Наручиоца, мења се и гласи:

„Измену, допуну или опозив понуде треба доставити на адресу Наручиоца – Министарство привреде, Београд, Ул. Кнеза Милоша бр. 20. ”

- **<u>у тачки 3.13 – ПОДАЦИ О ДРЖАВНОМ ОРГАНУ</u>**, мењају се називи министарстава тако да се назив:

  - „Министарство енергетике, развоја и заштите животне средине” замењује са „Министарство пољопривреде и заштите животне средине”
  -
  - „Министарству рада, запошљавања и социјалне политике” замењује са „Министарство за рад, запошљавање, борачка и социјална питања”

- **<u>у тачки 3.14 – 1. Банкарска гаранција за озбиљност понуде:</u>**

  - речи „Министарства регионалног развоја и локалне самоуправе” замењују се речима „Министарства привреде”

- **<u>у тачки 3.14 – Напомена</u>**

  - речи „са ПДВ” замењују се речима „без ПДВ”

- **<u>у тачки 3.20 – РЕЛЕВАНТНИ ДОКАЗ ПО РАНИЈЕ ЗАКЉУЧЕНИМ УГОВОРИМА</u>** у последњем ставу

  - речи „са ПДВ” замењују се речима „без ПДВ”

- **<u>у тачки 4.2 - ДОДАТНИ УСЛОВИ ЗА УЧЕШЋЕ У ПОСТУПКУ ЈАВНЕ НАБАВКЕ – Прилози 11, 12 и 13</u>** мењају се и гласе:

  „б) Писмо о намерама банке за издавање банкарске гаранције за повраћај аванса у износу траженог аванса - оригинал
  в) Писмо о намерама банке за издавање банкарске гаранције за добро извршење посла у износу од 10% од вредности уговора без ПДВ - оригинал
  г) Писмо о намерама банке за издавање банкарске гаранције за отклањање грешака у гарантном року у износу од 5% од вредности уговора без ПДВ – оригинал”

- **<u>у Обрасцу 4. - Прилози 12 и 13</u>** мењају се и гласе:

  - „Писмо о намерама банке за издавање банкарске гаранције за добро извршење посла у износу од 10% од вредности уговора без ПДВ – оригинал”
  - „Писмо о намерама банке за издавање банкарске гаранције за отклањање грешака у гарантном року у износу од 5% од вредности уговора без ПДВ – оригинал”

- **<u>Образац 14. – МОДЕЛ УГОВОРА</u>** – замењује се моделом уговора који се налази у прилогу текста.

- **<u>УПУТСТВО О ИЗГЛЕДУ ТАБЛЕ СА ПОДАЦИМА О ПРОЈЕКТУ</u>** замењује се Упутством које је у прилогу текста.

УПУТСТВО О ИЗГЛЕДУ ТАБЛЕ СА ПОДАЦИМА О ПРОЈЕКТУ МИНИСТАРСТВА ПРИВРЕДЕ

Упутство о изгледу табле са подацима о пројекту Министарства привреде представља смернице извођачима за израду табли у складу са дефинисаном уговорном обавезом и за правилну употребу лога Министарства привреде, на основу члана 201. тачка 16. Закона о планирању и изградњи и Правилника о изгледу, саджини и месту постављања градилишне табле.

ТЕХНИЧКЕ КАРАКТЕРИСТИКЕ:

1. Градилишна табла је правоугаоног облика димензија 200 x 300 x 20cm, израђена од челичних кутијастих профила и поцинкованог лима, а поставља се на челичним носачима одговарајуће носивости фундираним у бетон.
2. Позадина табле мора бити светлонаранџасте боје отпорна на атмосферске утицаје.

ПРИКАЗ ОБАВЕЗНОГ САДРЖАЈА:

Сви пројекти који се финансирају средствима Министарства привреде (у целости или делом), морају на грађевинским таблама имати лого Министарства привреде. Пројекти који се финансирају из средстава Европске инвестиционе банке (у целости или делом), поред логоа Министарства, морају имати и лого ЕИБ-а.

1. Лого Министарства привреде позициониран је у горњем десном углу. Минималне димензије лога су 40 x 40cm.
2. Лого Европске инвестиционе банке позициониран је у горњем десном углу. Минималне димензије лога су 40 x 40cm.
3. На делу испод лога Министарства привреде, односно лога Европске инвестиционе банке „болдовано“ су истакнути следећи подаци:

   а) Назив, намена и величина објекта, и
   б) Број катастарске парцеле.
4. Модел објекта је позициониран у горњем левом углу.
5. На доњем делу табле наведено је следеће:

   а) Назив привредног друштва, односно правног лица или предузетника који је израдио пројектну документацију (адреса, телефон и сајт),

   б) Име одговорног пројектанта,

   в) Назив извођача радова, име одговорног извођача радова и име лица које врши надзор,

   г) Број и датум решења којим је издата грађевинска дозвола и назив органа који је издао грађевинску дозволу, односно број решења којим се одобрава извођење радова (за које се не издаје грађевинска дозвола),

д) Датум почетка грађења,
ђ) Рок завршетка изградње објекта,
е) Назив Наручиоца
ж)Назив Инвеститора
з) Назив Корисника

На табли не треба приказивати друге лого ознаке, изузев ознаке Министарства привреде и Европске инвестиционе банке.

Пример изгледа грађевинске табле је саставни део овог Упутства .

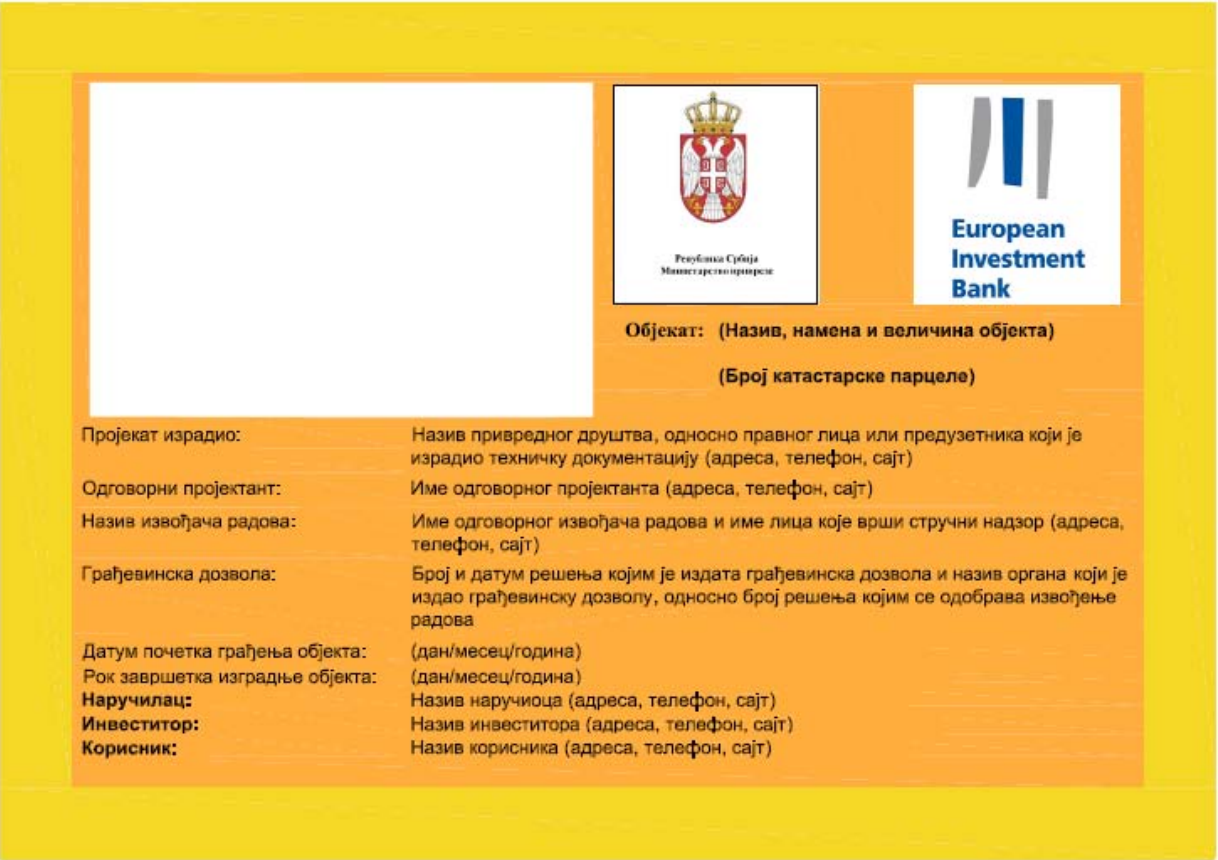

Образац 14.

МОДЕЛ УГОВОРА О ИЗВОЂЕЊУ РАДОВА

Уговорне стране :

1. **Република Србија – Министарство привреде,** Београд, Ул. Кнеза Милоша бр. 20, ПИБ 108213421, матични број 17862154, (у даљем тексту: Наручилац), које заступа министар Душан Вујовић

2. **Република Србија – Град Ниш,** Ниш, Ул. Николе Пашића бр. 4 (у даљем тексту: Инвеститор), кога заступа градоначелник Проф. др Зоран Перишић

3. **Привредно друштво / носилац посла** _____, _____, Ул. _____ бр. ____, ПИБ _____, матични број _____, рачун бр. _____ отворен код пословне банке _____;
   члан групе _____, _____,
   Ул. _____ бр. ____, ПИБ _____,
   матични број _____;
   члан групе _____, _____,
   Ул. _____ бр. ____, ПИБ _____,
   матични број _____;
   члан групе _____, _____,
   Ул. _____ бр. ____, ПИБ _____,
   матични број _____,

   (у даљем тексту: Извођач), које заступа директор _____

ПРЕАМБУЛА

- Република Србија и Европска инвестицона банка закључиле су Финансијски уговор „Зајам за општинску и регионалну инфраструктуру" 12. децембра 2008. године;
- Народна скупштина Републике Србије 29. маја 2009. године донела је Закон о потврђивању Финансијског уговора између Републике Србије и Европске инвестиционе банке „Зајам за општинску и регионалну инфраструктуру" („Службени гласник РС",број 42/09);
- За спровођење Финансијског уговора „Зајам за општинску и регионалну инфраструктуру" у Републици Србији одговорно је Министарство регионалног развоја

и локалне самоуправе чије послове, права и обавезе је преузело Министарство привреде у складу Законом о министарствима („Службени гласник РС”, број 44/14);

- Финансирање Пројекта осигурано је Споразумом о гаранцији који је закључен 29. августа 2007. године између Европске заједнице и Банке, а у складу са чланом 8. Одлуке Савета бр. 2006/1016/ЕЦ од 19. децембра 2006. године;
- Министарство регионалног развоја и локалне самоуправе је донело Одлуку о распореду средстава у оквиру Мере унапређења локалне и регионалне инфраструктуре – Градимо заједно број: 401-00-841/2013-03 од 22.11.2013. године, којом су распоређена средства за реализацију овог уговора;
- Пројекат је одобрен шестом алокацијом Европске инвестиционе банке од 14. јануара 2014. године којом је обухваћено укупно 25 пројеката;
- Наручилац је у отвореном поступку јавне набавке број О/3-2014, изабрао Извођача као најповољнијег понуђача за извођење радова на реконструкцији и доградњи ОШ „Бранко Миљковић” у Нишу.

ПРЕДМЕТ УГОВОРА

Члан 1.

Предмет Уговора је извођење радова на реконструкцији и доградњи ОШ „Бранко Миљковић” у Нишу.

Извођач се обавезује да изведе радове из претходног става овог члана, у свему према Понуди број _____ од __.__.2014. године, која је саставни део овог уговора.

ВРЕДНОСТ РАДОВА

Члан 2.

Уговорне стране утврђују да цена за извођење радова из члана 1. Уговора износи укупно _____ динара без ПДВ односно _____ динара са ПДВ, а добијена је на основу јединичних цена и количина из Понуде Извођача број _____ од __.__.2014. године.

Наручилац се обавезује да, од укупног износа из претходног става овог члана, за изведене радове Извођачу исплати износ од _____ динара са ПДВ а Инвеститор износ од _____ динара са ПДВ.

Укупан износ средстава из става 1. овог члана обезбеђен је на следећи начин:

- износ од _____ динара са ПДВ, обезбеђен је Законом о буџету Републике Србије за 2014. годину („Службени гласник РС”, број 110/13), као средства од иностраних задуживања одобрених од стране Европске инвестиционе банке за финансијски уговор „Зајам за општинску и регионалну инфраструктуру”.

-износ од _____ динара са ПДВ обезбеђен је Одлуком о буџету града Ниша за 2014. годину, функција 620 – Развој заједнице, позиција 266. Економска класификација 511 – Зграде и грађевински објекти.

Уговорена цена је фиксна по јединици мере и не може се мењати услед повећања цене елемената на основу којих је одређена.

Осим вредности рада, добара и услуга неопходних за извршење уговора, цена обухвата и трошкове организације градилишта, осигурања и све остале зависне трошкове Извођача.

НАЧИН ПЛАЋАЊА

Члан 3.

Уговорне стране су сагласне да се плаћање по овом уговору изврши на следећи начин :

- ___ % односно износ од _____ динара са ПДВ на име аванса, у року до 45 дана од дана пријема авансне ситуације и истовременог достављања банкарске гаранције за повраћај аванса, са роком важења до коначног извршења посла. Аванс се мора оправдати са последњом привременом ситуацијом;

- по испостављеним и овереним привременим ситуацијама и окончаној ситуацији, сачињеним на основу оверене грађевинске књиге изведених радова и јединичних цена из Понуде Извођача, уз важеће банкарске гаранције и полису осигурања, у року од 45 дана од дана пријема оверене ситуације, с тим што окончана ситуација мора износити минимум 10% од уговорене вредности.

Уколико Наручилац или Инвеститор делимично оспоре испостављене ситуације, дужни су да исплате неспорни део ситуације.

Комплетну документацију неопходну за оверу привремене ситуације: листове грађевинске књиге, одговарајуће атесте за уграђени материјал и набавку опреме и другу документацију Извођач доставља стручном надзору који ту документацију чува до примопредаје и коначног обрачуна, у супротном се неће извршити плаћање тих позиција, што Извођач признаје без права на приговор.

РОК ЗА ИЗВОЂЕЊЕ РАДОВА

Члан 4.

Извођач се обавезује да радове који су предмет овог уговора изведе у року од ____ календарских дана, рачунајући од дана увођења у посао, а према приложеном динамичком плану, који је саставни део овог уговора.

Датум увођења у посао, стручни надзор уписује у грађевински дневник, а сматраће се да је увођење у посао извршено даном кумулативног стицања следећих услова :

-да је Инвеститор предао Извођачу инвестиционо техничку документацију и грађевинску дозволу;

-да је Инвеститор обезбедио Извођачу несметан прилаз градилишту;

-да је Извођач Наручиоцу доставио банкарску гаранцију за добро извршење посла;

-да је Извођач Наручиоцу доставио полису осигурања за објекат у изградњи и полису осигурања од одговорности за штету причињену трећим лицима и стварима трећих лица.

Уколико Извођач не приступи извођењу радова ни 7-ог дана од кумулативног стицања горе наведених услова, сматраће се да је 7-ог дана уведен у посао.

Утврђени рокови се не могу мењати без сагласности Наручиоца.

Члан 5.

Рок за извођење радова се продужава на захтев Извођача :

-у случају прекида радова који траје дуже од 2 дана, а није изазван кривицом Извођача;

-у случају елементарних непогода и дејства више силе;

-у случају измене пројектно-техничке документације по налогу Наручиоца или по налогу Инвеститора уз сагласност Наручиоца;

-у случају прекида рада изазваног актом надлежног органа, за који није одговоран Извођач.

Захтев за продужење рока извођења радова који су предмет овог уговора, у писаној форми, уз сагласност Инвеститора и стручног надзора, Извођач подноси Наручиоцу у року од два дана од сазнања за околност из става 1 овог члана, а најкасније 5 дана пре истека коначног рока за завршетак радова.

Уговорени рок је продужен када уговорне стране у форми анекса овог уговора о томе постигну писани споразум.

Под роком завршетка радова сматра се дан њихове спремности за технички преглед, а што стручни надзор констатује у грађевинском дневнику.

У случају да Извођач не испуњава предвиђену динамику, обавезан је да уведе у рад више извршилаца, без права на захтевање повећаних трошкова или посебне накнаде.

Ако Извођач падне у доцњу са извођењем радова, нема право на продужење уговореног рока због околности које су настале у време доцње.

УГОВОРНА КАЗНА

Члан 6.

Уколико Извођач не заврши радове који су предмет овог уговора у уговореном року, дужан је да плати Наручиоцу уговорну казну у висини 0,1% од укупно уговорене вредности за сваки дан закашњења, с тим што укупан износ казне не може бити већи од 5 % од вредности укупно уговорених радова.

Наплату уговорне казне извршиће се, уз оверу надзорног органа, без претходног пристанка Извођача, умањењем рачуна наведеног у окончаној ситуацији.

Ако су Наручилац или Инвеститор због закашњења у извођењу или предаји изведених радова, претрпели штету која је већа од износа уговорне казне, могу захтевати накнаду штете, односно поред уговорне казне и разлику до пуног износа претрпљене штете. Постојање и износ штете Наручилац и Инвеститор морају да докажу.

ОБАВЕЗЕ ИЗВОЂАЧА

Члан 7.

Извођач се обавезује да радове који су предмет овог уговора изведе у складу са важећим прописима, техничким прописима, грађевинском дозволом, инвестиционо-техничком документацијом и овим уговором, и да по завршетку радова изведене радове преда Наручиоцу и Инвеститору.

Ради извођења радова који су предмет овог уговора, Извођач се обавезује да обезбеди радну снагу, материјал, грађевинску и другу опрему, изврши грађевинске, грађевинско-занатске и припремно-завршне радове, као и све друго неопходно за потпуно извршење радова који су предмет овог уговора.

Извођач се обавезује :

- да по пријему инвестиционо-техничке документације исту прегледа и у року од 7 (седам) дана достави примедбе у писаном облику Наручиоцу и Инвеститору на разматрање и даље поступање; неблаговремено уочене или достављене примедбе,

које нису могле остати непознате да су на време сагледане, неће бити узете у обзир нити ће имати утицаја на рок за извођење радова;
- да пре почетка радова потпише главни пројекат и Наручиоцу достави решење о именовању одговорног извођача радова;
- да испуни све уговорене обавезе стручно, квалитетно, према важећим стандардима за ту врсту посла и у уговореном року;
- да обезбеди довољну радну снагу на градилишту и благовремену испоруку уговореног материјала и опреме потребну за извођење уговором преузетих радова;
- да уведе у рад више смена, продужи смену или уведе у рад више извршилаца, без права на повећање трошкова или посебне накнаде за то уколико не испуњава предвиђену динамику;
- да обезбеди безбедност свих лица на градилишту, као и одговарајуће обезбеђење складишта својих материјала и слично, тако да се Наручилац и Инвеститор ослобађају свих одговорности према државним органима, што се тиче безбедности, прописа о заштити животне средине, и радно-правних прописа за време укупног трајања извођења радова до предаје радова Инвеститору и Наручиоцу;
- да се строго придржава мера заштите на раду;
- да омогући вршење стручног надзора на објекту;
- да уредно води сву документацију предвиђену законом и другим прописима Републике Србије, који регулишу ову област;
- да поступи по свим основаним примедбама и захтевима Наручиоца датим на основу извршеног надзора и да у том циљу, у зависности од конкретне ситуације, о свом трошку, изврши поправку или рушење или поновно извођење радова, замену набављеног или уграђеног материјала, опреме, уређаја и постројења или убрзања извођења радова када је запао у доцњу у погледу уговорених рокова извођења радова;
- да по завршеним радовима одмах обавести Наручиоца и Инвеститора да је завршио радове и да је спреман за њихов пријем;
- да сноси трошкове накнадних прегледа комисије за пријем радова уколико се утврде неправилности и недостаци;
- да гарантује квалитет изведених радова, употребљеног материјала и набављене опреме, с тим да отклањању недостатка у гарантном року за изведене радове Извођач мора да приступи у року од 5 дана по пријему писаног позива од стране Наручиоца или Инвеститоар.

Члан 8.

Извођач се обавезује да о свом трошку обезбеди и истакне на видном месту таблу, која мора да садржи:
- податке о објекту који се гради;
- одговорном пројектанту;
- број грађевинске дозволе,
- податке о Наручиоцу, Инвеститору, Извођачу и надзорном органу;
- почетак и рок завршетка радова.

Извођач се обавезује да таблу сачини према упутству, које је саставни део овог уговора.

Члан 9.

Извођач је у обавези да у року од 15 дана од дана закључења Уговора достави детаљан динамички план који мора садржати следеће позиције, прва: припрема и формирање градилишта и последња: отклањање недостатака, у шест примерака, по два за Наручиоца, Инвеститора и стручни надзор.

ОБАВЕЗЕ НАРУЧИОЦА И ИНВЕСТИТОРА

Члан 10.

Наручилац и Инвеститор се обавезују да Извођачу плате уговорену цену под условима и на начин одређен чл. 2. и 3. овог уговора.

Наручилац се обавезује да од Извођача, по завршетку радова, прими наведене радове заједно са Инвеститором.

Инвеститор ће обезбедити вршење стручног надзора над извршењем уговорних обавеза Извођача, уз обавезу Инвеститора да месечне извештаје надзорног органа доставља Наручиоцу без одлагања.

Инвеститор се обавезује да најкасније 15 дана од закључења Уговора достави надлежној инспекцији рада пријаву градилишта, а копију пријаве постави на видно место на градилишту.

Инвеститор се обавезује да пре почетка рада на градилишту писменим актом одреди координатора за безбедност и здравље на раду у фази извођења радова, као и да обезбеди израду Плана превентивних мера.

Инвеститор се обавезује да, уз присуство Наручиоца, уведе Извођача у посао, предајући му инвестиционо - техничку документацију и грађевинску дозволу, као и да му обезбеди несметан прилаз градилишту.

Инвеститор се обавезује да учествује у раду комисије за примопредају радова и коначни обрачун са Наручиоцем, стручним надзором и Извођачем.

БАНКАРСКЕ ГАРАНЦИЈЕ

Члан 11.

Извођач се обавезује да у року од 15 дана од дана потписивања овог уговора преда Наручиоцу банкарску гаранцију за повраћај аванса, са роком важења најмање до коначног извршења посла, која мора бити безусловна, неопозива, без права на приговор и платива на први позив, а у корист Наручиоца.

Извођач се обавезује да у року од 15 дана од дана потписивања овог уговора преда Наручиоцу банкарску гаранцију за добро извршење посла у износу од 10% од вредности уговора и са роком важења најмање пет дана дуже од истека рока за коначно извршење посла, која мора бити безусловна, неопозива, без права на приговор и платива на први позив, а у корист Наручиоца.

У случају наступања услова за продужење рока завршетка радова, Извођач је у обавези да продужи важење банкарских гаранција, с тим да се висина банкарске гаранције за повраћај аванса може смањити, уз писану сагласност Наручиоца, сразмерно изведеним радовима и износу којим је оправдан део примљеног аванса кроз привремене ситуације.

У случају истека рока важења банкарских гаранција док је извођење радова који су предмет овог уговора у току, Извођач је дужан да, о свом трошку, продужи рок важења банкарских гаранција.

Банкарска гаранција за добро извршење посла ће бити послата на наплату пословној банци Извођача уколико Извођач, ни после упућене опомене, не продужи њено важење пре истека рока важења, уз достављање доказа Наручиоцу.

Извођач се обавезује да приликом примопредаје радова Инвеститору преда банкарску гаранцију за отклањање грешака у гарантном року у износу од 5% од вредности уговора и са роком важења пет дана дужим од уговореног гарантног рока, која мора бити безусловна, неопозива, без права на приговор и платива на први позив, а у корист Инвеститора, што је услов за оверу окончане ситуације.

Гаранцију за отклањање грешака у гарантном року Инвеститор сме да наплати уколико Извођач не отпочне са отклањањем недостатака у року од 5 дана од дана пријема писаног захтева Инвеститора и не отклони их у року и у складу са писаним захтевом Инвеститора. У том случају Инвеститор може ангажовати другог извођача и недостатке отклонити по тржишним ценама са пажњом доброг привредника.

ОСИГУРАЊЕ РАДОВА

Члан 12.

Извођач је дужан да у року од 15 дана од дана закључења уговора осигура радове, материјал и опрему од уобичајених ризика до њихове пуне вредности (осигурање објекта у изградњи) и достави Наручиоцу полису осигурања са важношћу за цео период извођења радова.

Извођач је такође дужан да у року од 15 дана од закључења уговора, достави Наручиоцу полису осигурања од одговорности за штету причињену трећим лицима и стварима трећих лица, са важношћу за цео период извођења радова, у свему према важећим законским прописима.

Уколико се рок за извођење радова продужи, Извођач је обавезан да достави, пре истека уговореног рока, полисе осигурања из ст. 1. и 2. овог члана, са новим периодом осигурања.

Извођач је обавезан да спроводи све потребне мере заштите на раду, као и противпожарне заштите.

Уколико Извођач радова не поступи у складу са претходним ставовима признаје своју искључиву прекршајну и кривичну одговорност и једини сноси накнаду за све настале материјалне и нематеријалне штете, при чему овај уговор признаје за извршну исправу без права приговора.

ГАРАНТНИ РОК

Члан 13.

Гарантни рок за изведене радове износи _____ године рачунајући од дана примопредаје радова. За уграђене материјале важи гарантни рок у складу са условима произвођача, који тече од дана извршене примопредаје радова Наручиоцу и Инвеститору.

Извођач је обавезан да, на дан извршене примопредаје радова који су предмет овог уговора, записнички преда Инвеститору све гарантне листове за уграђене материјале, као и упутства за руковање.

Члан 14.

Извођач је дужан да у току гарантног рока, на први писани позив Наручиоца или Инвеститора, отклони о свом трошку све недостатке који се односе на уговорени квалитет

изведених радова, уграђених материјала и опреме, а који нису настали неправилном употребом, као и сва оштећења проузрокована овим недостацима.

Ако Извођач не приступи извршењу своје обавезе из претходног става у року од 5 дана по пријему писаног позива од стране Наручиоца или Инвеститора, Инвеститор је овлашћен да за отклањање недостатака ангажује друго правно или физичко лице, на терет Извођача, наплатом гаранције банке за отклањање грешака у гарантном року.

Уколико гаранција за отклањање грешака у гарантном року не покрива у потпуности трошкове настале поводом отклањања недостатака из става 1. овог члана, Инвеститор има право да од Извођача тражи накнаду штете, до пуног износа стварне штете.

КВАЛИТЕТ ИЗВЕДЕНИХ РАДОВА

Члан 15.

За укупан уграђени материјал и опрему Извођач мора да има сертификате квалитета и атесте који се захтевају по важећим прописима и мерама за објекте те врсте у складу са пројектном документацијом.

Уколико Наручилац утврди да уграђени материјал или опрема не одговара стандардима и техничким прописима, забрањује његову употребу. У случају спора меродаван је налаз овлашћене организације за контролу квалитета.

Извођач је дужан да о свом трошку обави одговарајућа испитивања материјала и контролу квалитета опреме и одговоран је уколико употреби материјал који не одговара квалитету.

У случају да је због употребе неквалитетног материјала угрожена безбедност објекта, Наручилац има право да тражи да Извођач поруши изведене радове и да их о свом трошку поново изведе у складу са техничком документацијом и уговорним одредбама. Уколико Извођач у одређеном року то не учини, Наручилац има право да ангажује другог извођача искључиво на трошак Извођача по овом уговору.

Члан 16.

Извођач ће део радова који су предмет овог уговора извршити преко подизвођача _____, Ул. _____ бр. ____, ПИБ _____, матични број _____.

Извођач у потпуности одговара Наручиоцу и Инвеститору за извршење уговорених обавеза, те и за радове изведене од стране подизвођача, као да их је сам извео.

Понуђач не може ангажовати као подизвођача лице које није навео у понуди, у супротном наручилац ће реализовати средство обезбеђења и раскинути уговор, осим ако би раскидом уговора наручилац претрпео знатну штету.

Понуђач може ангажовати као подизвођача лице које није навео у понуди, ако је на страни подизвођача након подношења понуде настала трајнија неспособност плаћања, ако то лице испуњава све услове одређене за подизвођача и уколико добије претходну сагласност наручиоца.

ВИШКОВИ, ХИТНИ НЕПРЕДВИЂЕНИ И НАКНАДНИ РАДОВИ

Члан 17.

Уколико се током извођења уговорених радова појави потреба за извођењем вишкова радова Извођач је дужан да застане са том врстом радова и о томе обавести стручни надзор, Наручиоца и Инвеститора у писаној форми.

Извођач није овлашћен да без писане сагласности Наручиоца, Инвеститора и стручног надзора мења обим уговорених радова и изводи вишкове радова.

Члан 18.

Извођач може и без претходне сагласности Наручиоца и Инвеститора, а уз сагласност стручног надзора извести хитне непредвиђене радове, уколико је њихово извођење нужно за стабилност објекта или за спречавање штете, а изазвани су променом тла, појавом воде или другим ванредним и неочекиваним догађајима, који се нису могли предвидети у току израде пројектне документације.

Извођач и стручни надзор су дужни да истог дана када наступе околности из става 1. овог члана, о томе обавесте Наручиоца и Инвеститора.

Наручилац може раскинути уговор уколико би услед ових радова цена морала бити знатно повећана, о чему је дужан да без одлагања обавести Извођача.

Извођач има право на правичну накнаду за хитне непредвиђене радове.

Члан 19.

Накнадни радови су радови који нису уговорени и нису нужни за испуњење овог уговора.

Фактички обављени накнадни радови, без закљученог уговора, су правно неважећи.

ПРИМОПРЕДАЈА РАДОВА

Члан 20.

Извођач о завршетку радова који су предмет овог уговора обавештава Наручиоца, Инвеститора Инвеститор ка стручни надзор, а дан завршетка радова уписује се у грађевински дневник.

Комисију за примопредају радова чине по један представник Наручиоца, Инвеститора, стручног надзора и Извођача.

Примопредаја радова се врши комисијски најкасније у року од 15 дана од завршетка радова.

Комисија сачињава записник о примопредаји радова на дан примопредаје радова.

Извођач је дужан да приликом примопредаје радова преда Инвеститору, пре техничког прегледа, попуњене одговарајуће табеле свих уграђених материјала у три извода са приложеним атестима, као и пројекте изведених радова у два примерка уколико је то потребно у складу са Законом о планирању и изградњи.

Грешке, односно недостатке које утврди Наручилац у току извођења или приликом преузимања и предаје радова, Извођач мора да отклони без одлагања. Уколико те недостатке Извођач не почне да отклања у року од пет дана по пријему позива од стране Наручиоца и ако их не отклони у споразумно утврђеном року, Наручилац ће радове поверити другом извођачу на рачун Извођача.

Технички преглед радова и употребну дозволу обезбедиће Инвеститор.

Наручилац ће у моменту примопредаје радова од стране Извођача, Инвеститору предати на коришћење радове који су предмет овог уговора.

Члан 21.

Коначна количина и вредност радова по овом уговору утврђује се на бази стварно изведених количина радова оверених у грађевинској књизи од стране стручног надзора и усвојених јединичних цена из понуде.

РАСКИД УГОВОРА

Члан 22.

Наручилац и Инвеститор имају право на једнострани раскид Уговора у следећим случајевима:

- уколико Извођач касни са извођењем радова дуже од 15 календарских дана, као и ако Извођач не изводи радове у складу са пројектно-техничком документацијом или из неоправданих разлога прекине са извођењем радова;
- уколико извршени радови не одговарају прописима или стандардима за ту врсту посла и квалитету наведеном у понуди Извођача, а Извођач није поступио по примедбама стручног надзора;
- у случају недостатка средстава за његову реализацију.

Члан 23.

У случају једностраног раскида уговора, осим у случају недостатка средстава за његову реализацију, Наручилац има право да за радове који су предмет овог уговора ангажује другог извођача и активира гаранцију банке за добро извршење посла. Извођач је у наведеном случају обавезан да надокнади Наручиоцу штету, која представља разлику између цене предметних радова по овом уговору и цене радова новог извођача за те радове.

Уговор се раскида изјавом у писаној форми која се доставља другој уговорној страни и са отказним роком од 15 дана од дана пријема изјаве. Изјава мора да садржи основ за раскид уговора.

У случају раскида уговора, Извођач је дужан да изведене радове обезбеди од пропадања, да Наручиоцу преда пројекат изведеног стања, као и записник комисије о стварно изведеним радовима и записник комисије о коначном финансијском обрачуну по предметном уговору до дана раскида уговора. Трошкове сноси уговорна страна која је одговорна за раскид уговора.

ЗАВРШНЕ ОДРЕДБЕ

Члан 24.

За све што овим уговором није посебно утврђено примењују се одредбе Закона о облигационим односима, Закона о планирању и изградњи, као и одредбе Посебних узанси о грађењу и других важећих прописа Републике Србије.

Члан 25.

Прилози и саставни делови овог уговора су:

- понуда Извођача бр. _____ од __.__.2014. године;

- динамички план.
- Упутство о изгледу табле са подацима о пројекту.

Члан 26.

Све евентуалне спорове уговорне стране ће решавати споразумно.

Уколико до споразума не дође, уговара се надлежност Привредног суда у Београду.

Члан 27.

Овај уговор ступа на снагу даном потписивања а почиње да се примењује даном достављања банкарских гаранција из члана 11. и полиса осигурања из члана 12. Уговора.

Наручилац има право да активира банкарску гаранцију за озбиљност понуде ако Извођач у року од 15 дана од дана потписивања Уговора не достави банкарске гаранције из члана 11, као и уколико не достави полисе осигурања из члана 12. овог уговора.

Члан 28.

Овај уговор је сачињен у девет једнаких примерака, по три за сваку уговорну страну.

НАРУЧИЛАЦ
Министарство привреде

_____
Душан Вујовић, министар

ИНВЕСТИТОР
Град Ниш

_____
Проф. др Зоран Перишић, градоначелник

ИЗВОЂАЧ
_____

_____
_____, директор